matata studio

Building Manual

Creator Kit for VinciBot





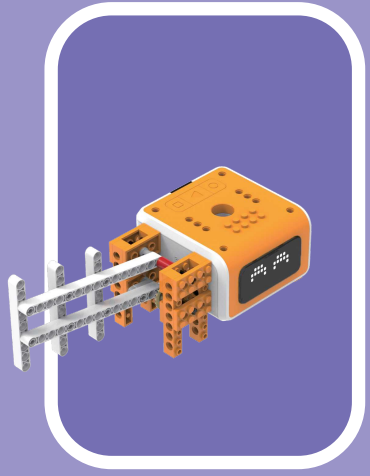

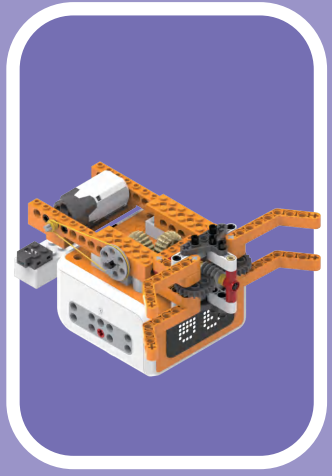



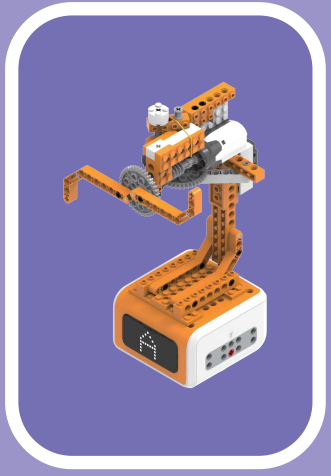

Contents

Case 1 VinciBot is a Dancer

Case 2 Big Pendulum Ride

Case 3 Mechanical Claw

Case 4 Induction Door

Case 5 Smart Fan

Case 6 Gyroscope Transmitter

Case 7 Playground Swing

Case 8 Automatic Sensor Door

Case 9 Aerial Working Platform

Case 10 Shooting Practicez

Contents

Case 11 VinciBot Pet

Case 12 Wheel of Fortune

Case 13 Flying Chair Ride

Case 14 Rocking Car

Case 15 Soar High

Case 16 The Helicopter

Case 17 Paper Airplane Launcher

Case 18 The Guide Vehicle

Case 19 Smartphone Holder

Case 20 Automatic Turret

https://www.matatastudio.com/vincibot/creatorkit

To get more building forms, please check
Pour obtenir plus de formes de construction, veuillez vérifier
Um mehr Gebäudeformen zu erhalten, überprüfen Sie bitte
Per ottenere più forme di costruzione, controlla
Para obtener más formas de construcción, por favor revise
获取更多搭建形态，请查阅
Чтобы получить больше форм строительства, пожалуйста, проверьте
หากต้องการรับรูปแบบสิ่งก่อสร้างเพิ่มเติม โปรดตรวจสอบที่

Case 1
VinciBot is a Dancer

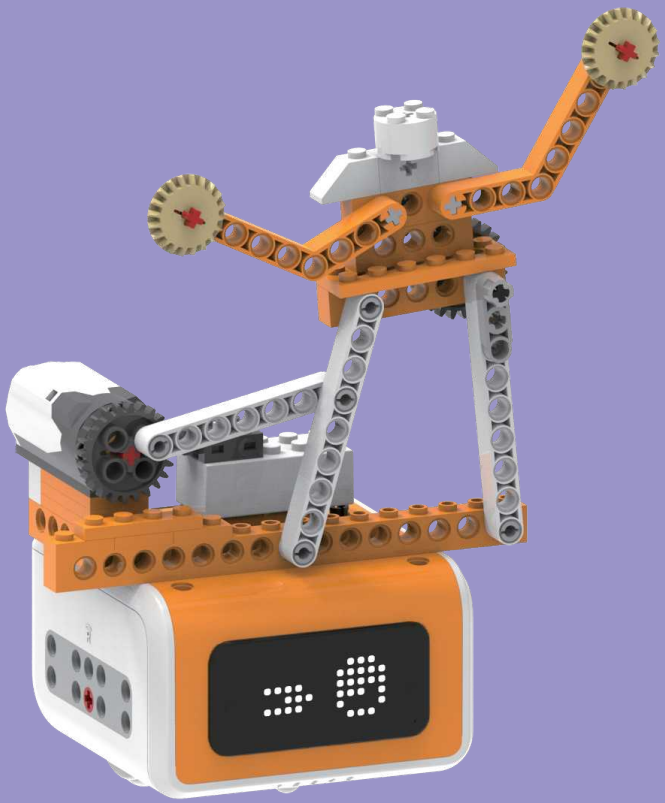

Parts List

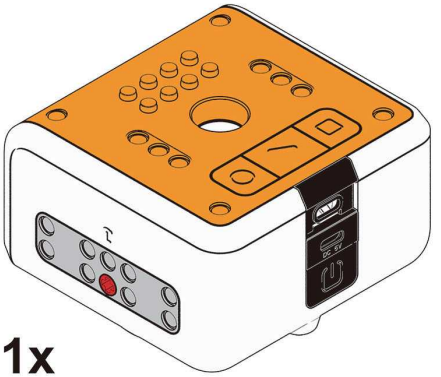



1x

2x



3x



1x



2x



5x



1x

1x

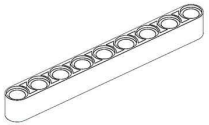

2x



1x



1x



1x



2x



2x



3x



2x

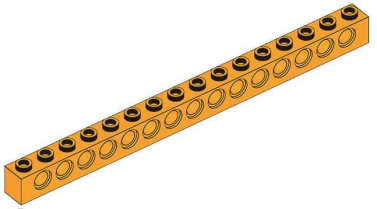

1x

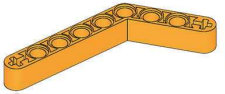

2x

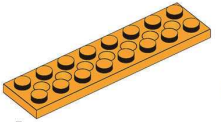

1x

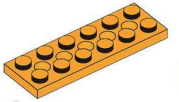

2x

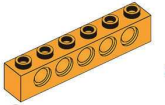

3x

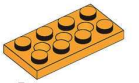

4x

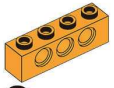

2x



1x



2x

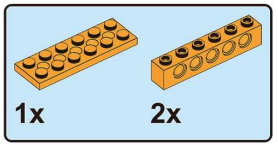

1

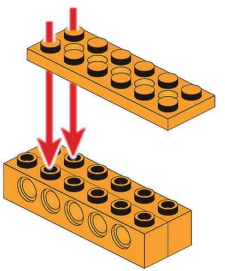

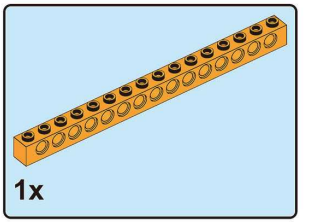

2

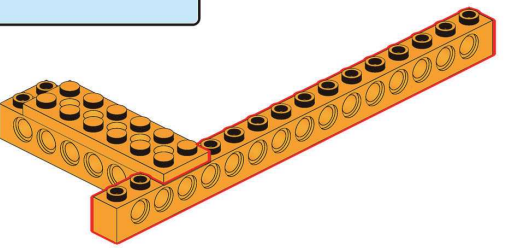

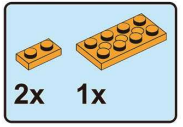

3

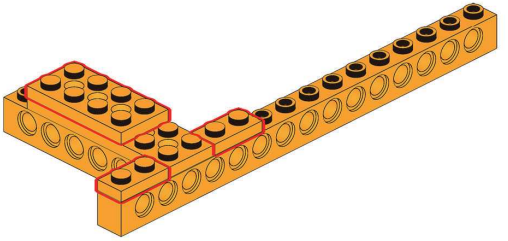

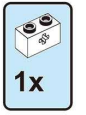

4

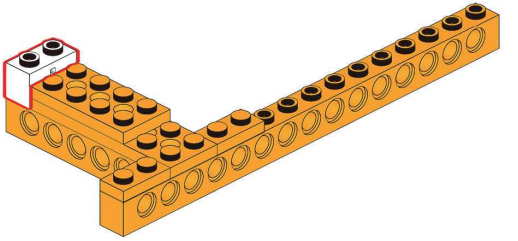

1x 1x

5

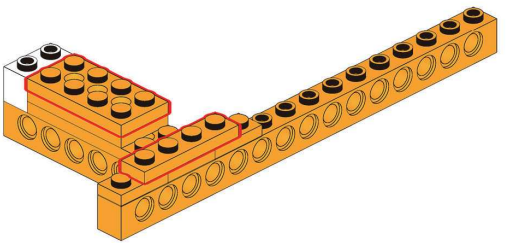

1x

6

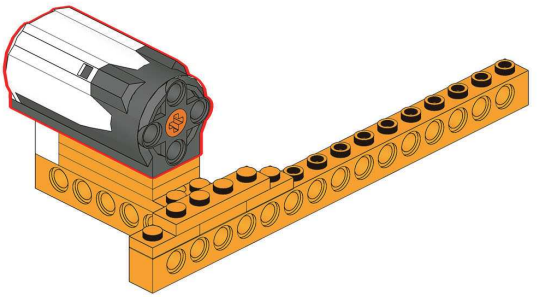

1x

7

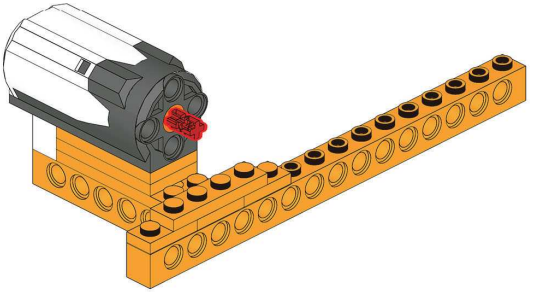

1x

8

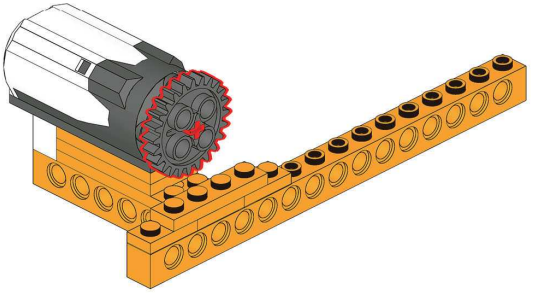

3x

9

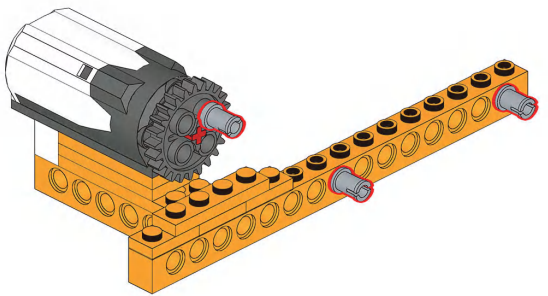

1x

10

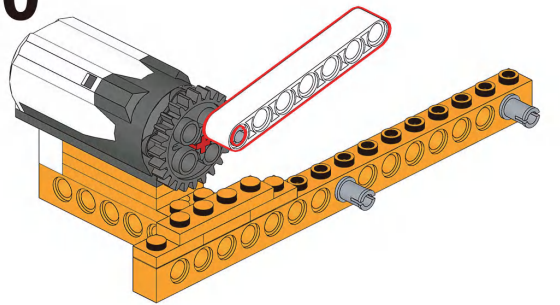

1x

11

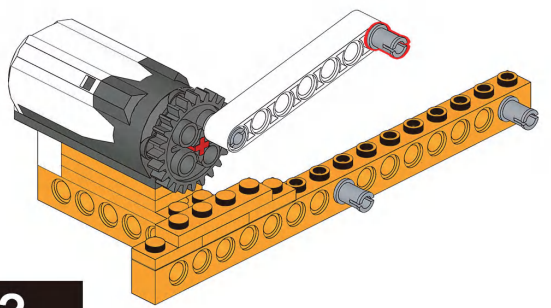

2x

12

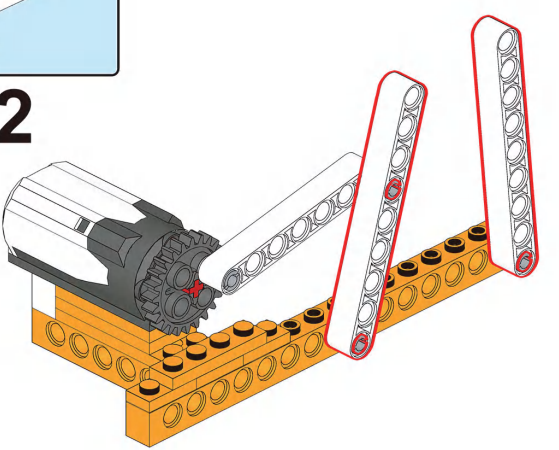

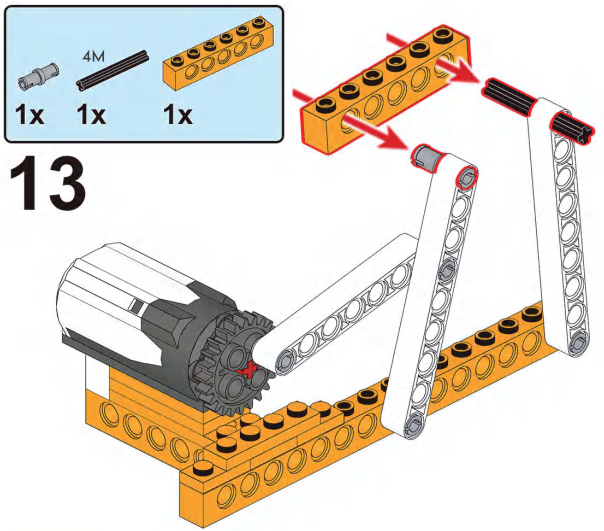
4M
1x
1x
1x
13

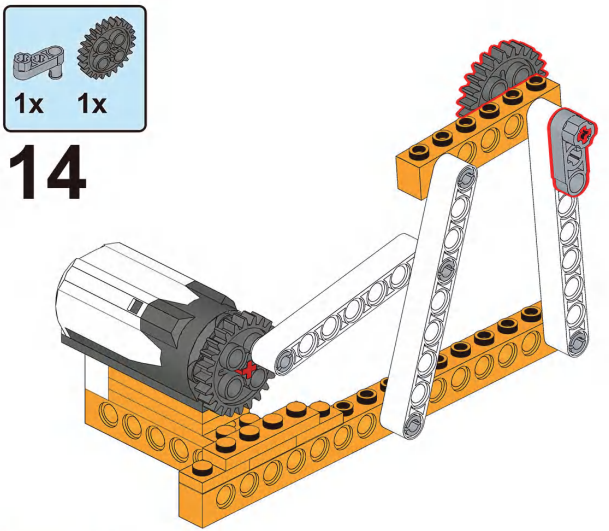
1x
1x
14

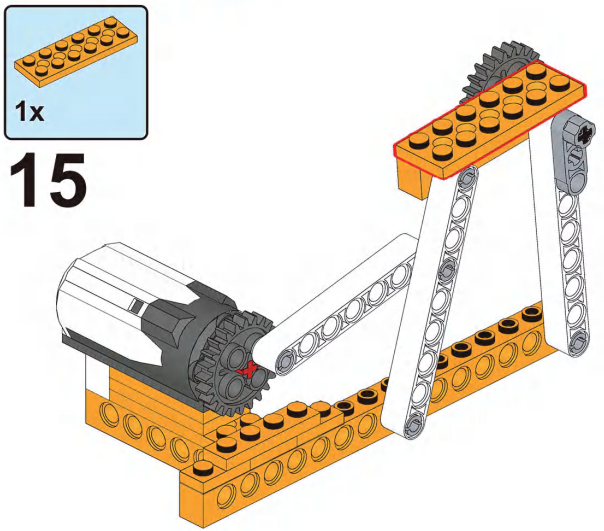
1x
15

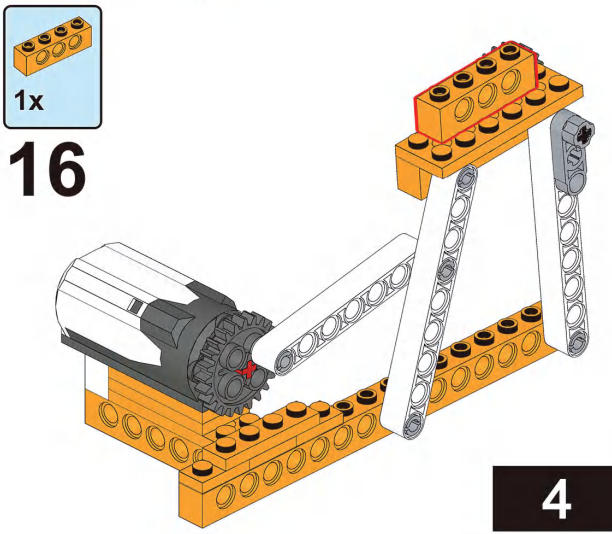
1x
16

1x

17

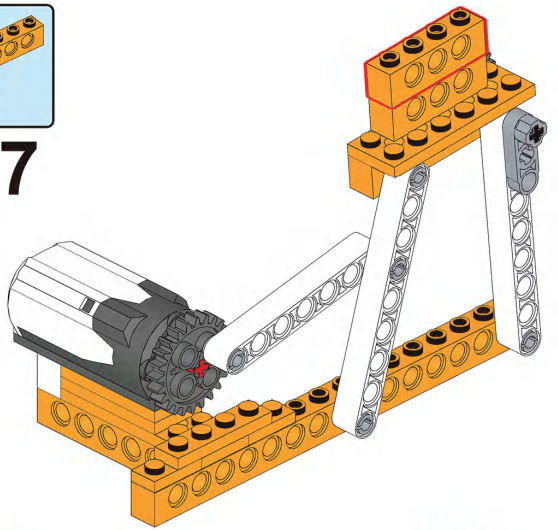

1x

18

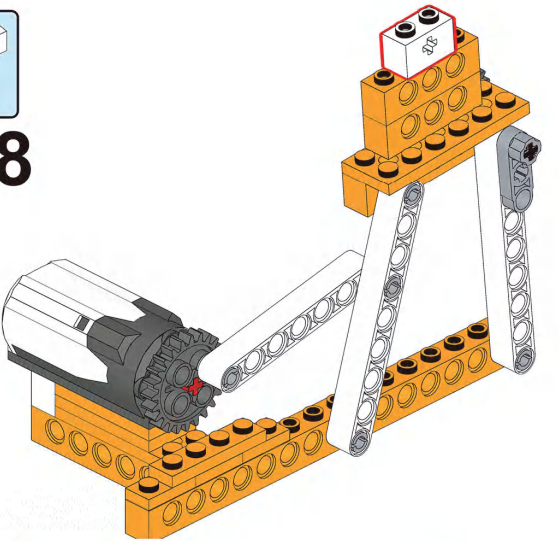

2x

19

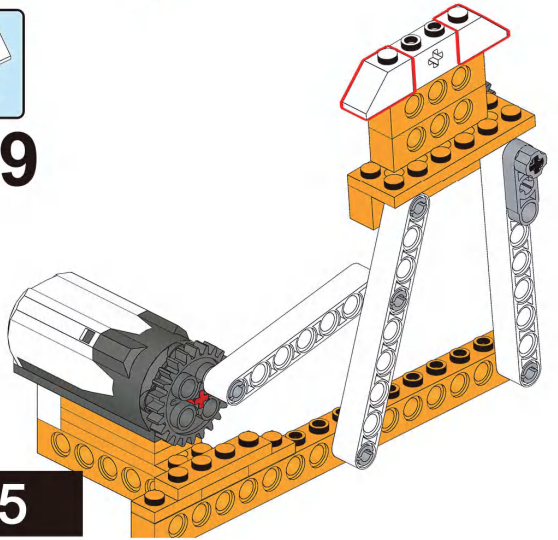

1x

20

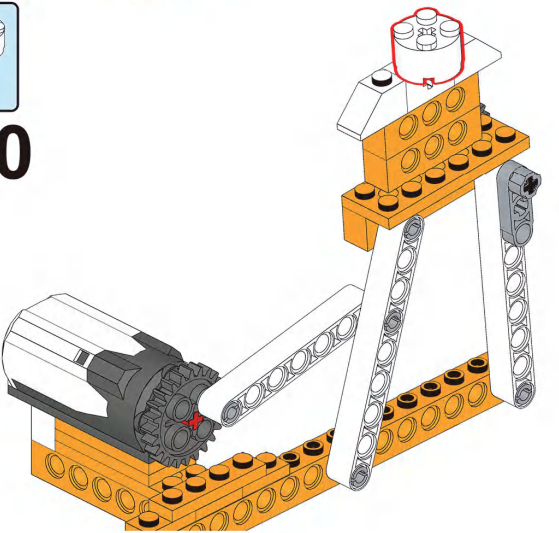

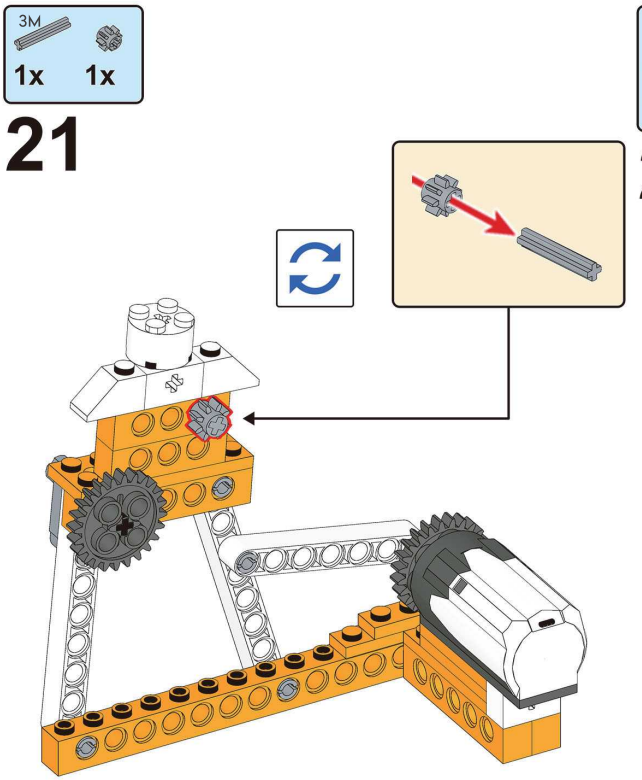
3M
1x
1x
21

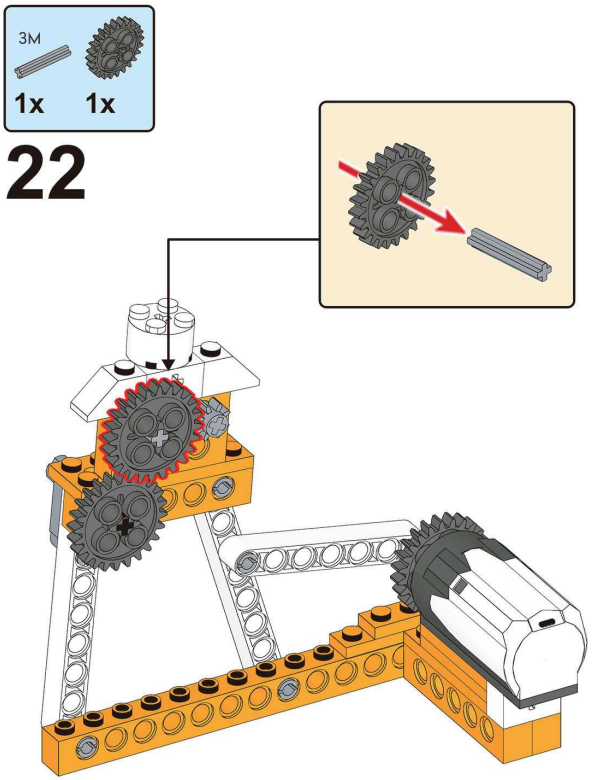
3M
1x
1x
22

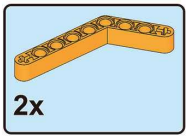

23



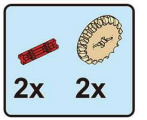

24

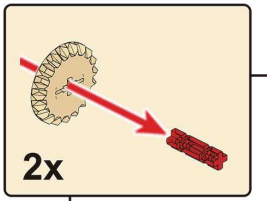

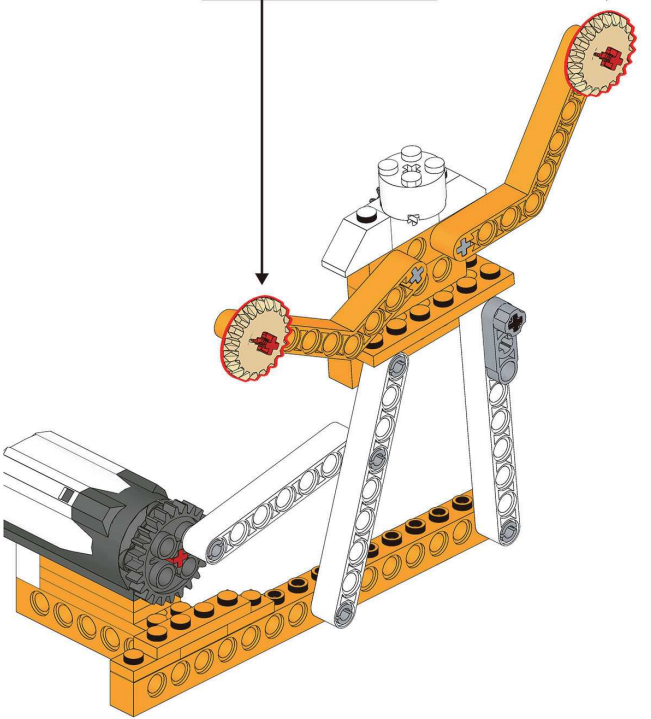

1x 1x

25

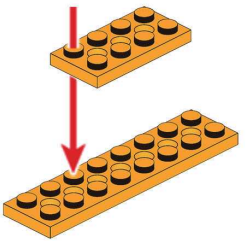

1x

27

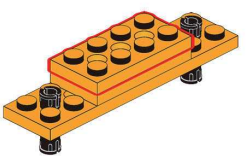

2x

26

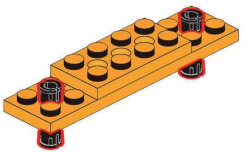

1x

28

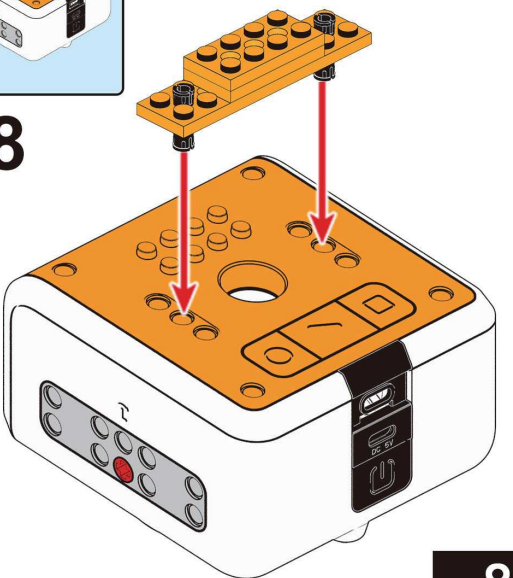

29

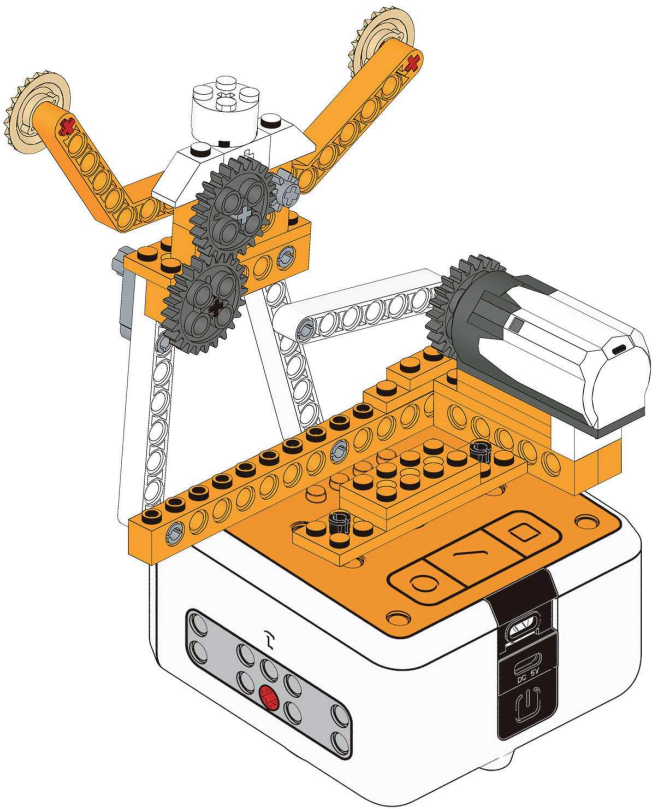

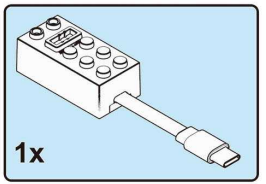

30

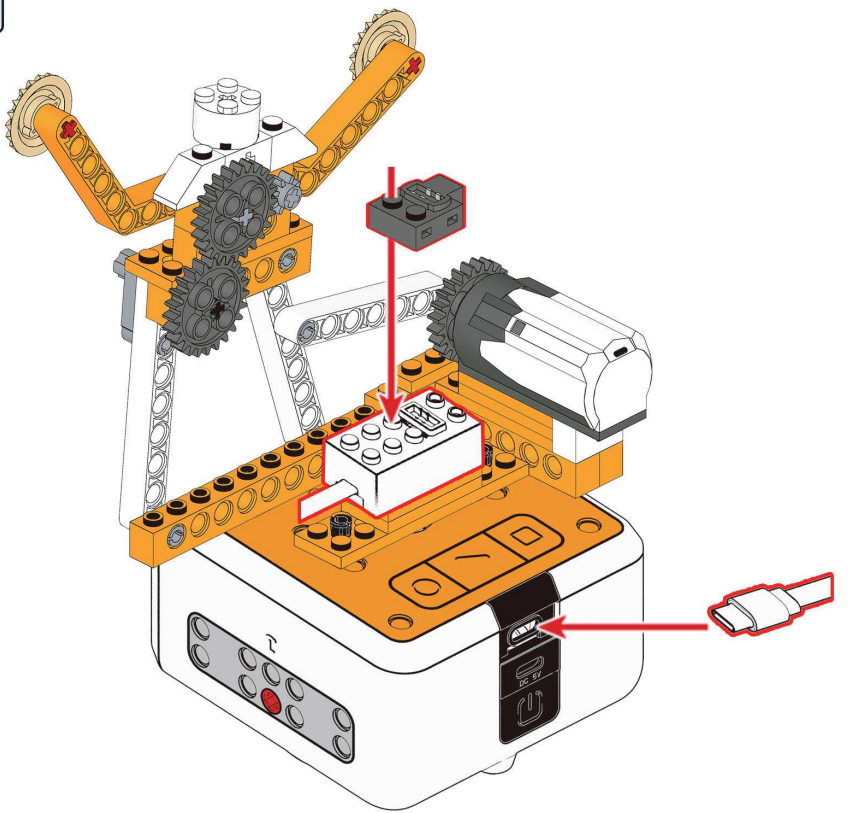

Demo Program

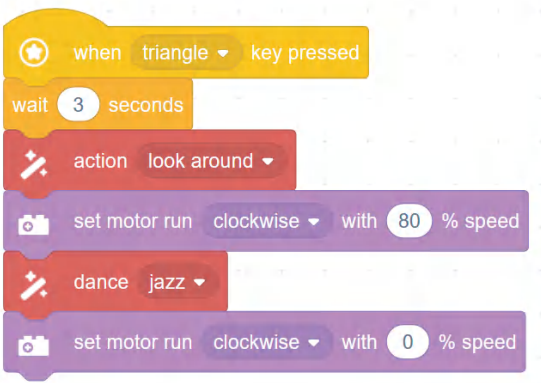

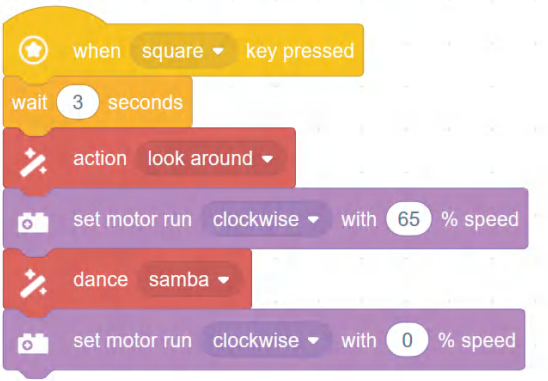

Case 2
Big Pendulum Ride

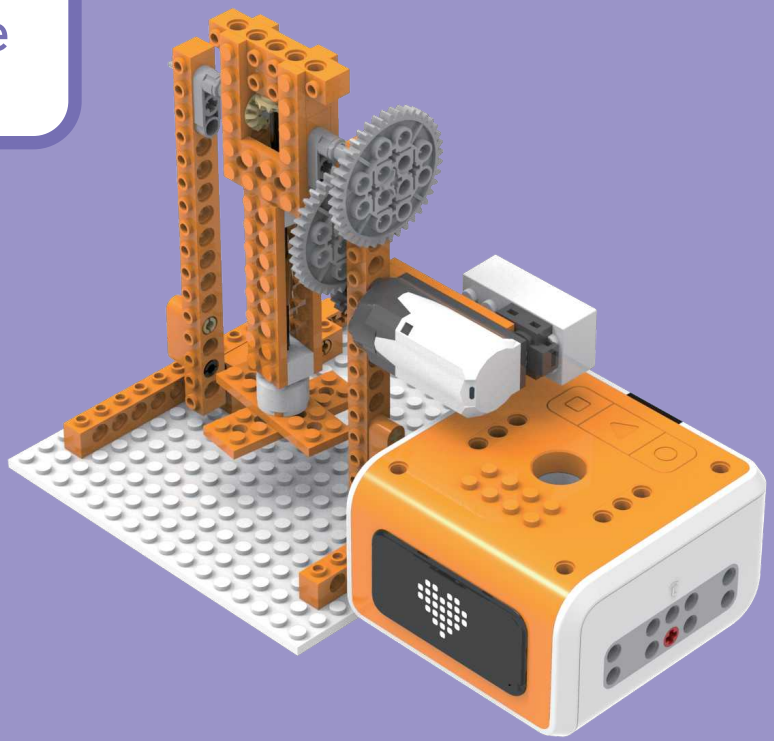

Parts List

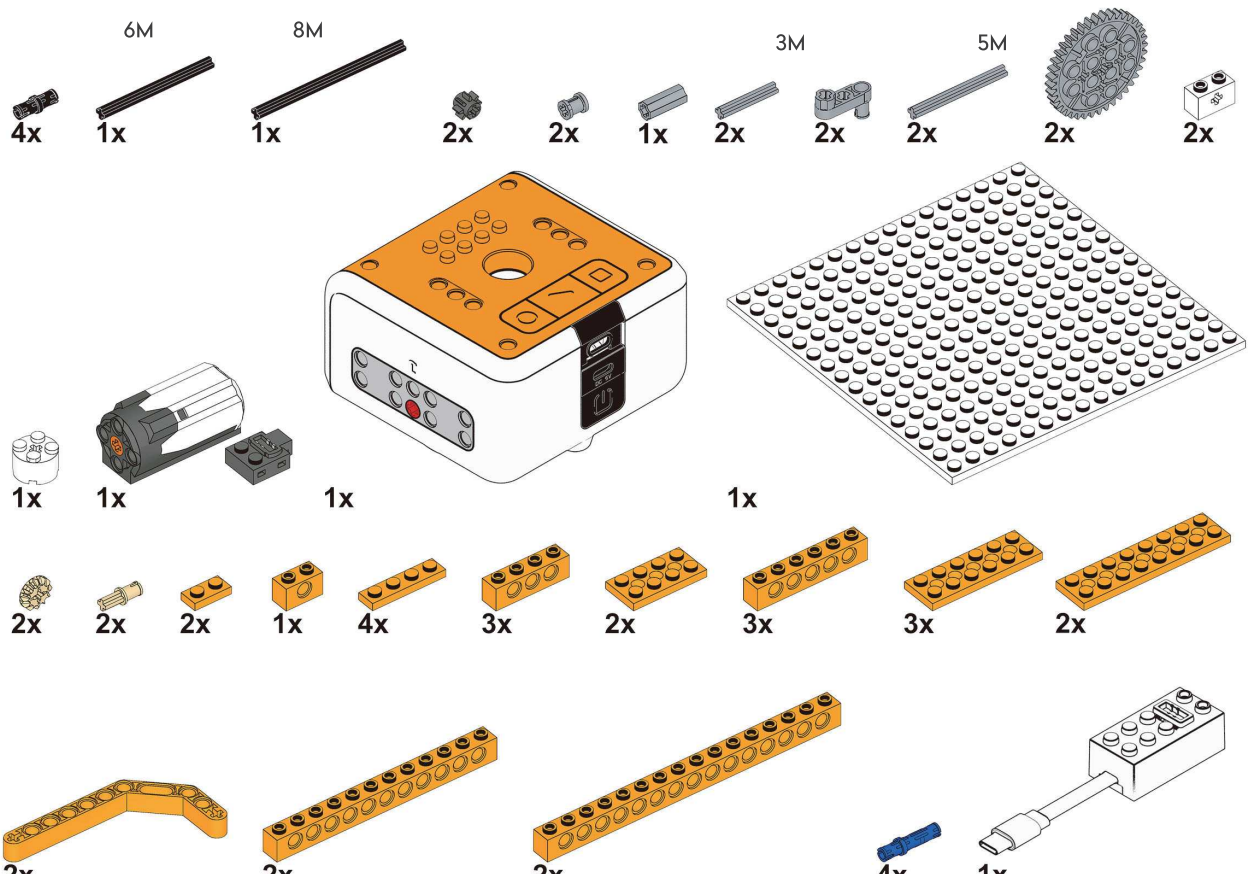
6M
8M
3M
5M
4x
1x
1x
2x
2x
1x
2x
2x
2x
2x
2x
1x
1x
1x
1x
2x
2x
2x
1x
4x
3x
2x
3x
3x
2x
2x
2x
2x
4x
1x

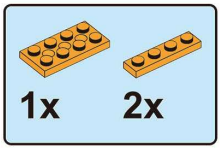

1

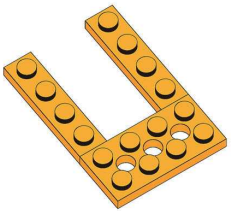

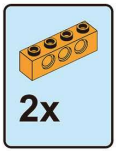

2

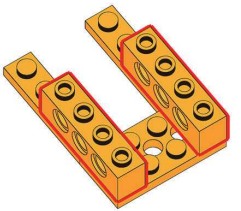

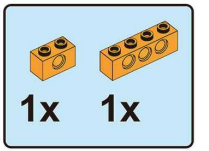

3

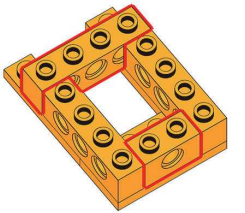

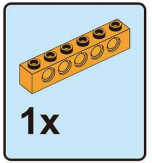

4

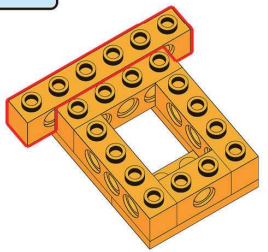

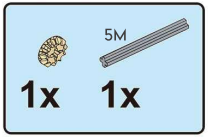

5

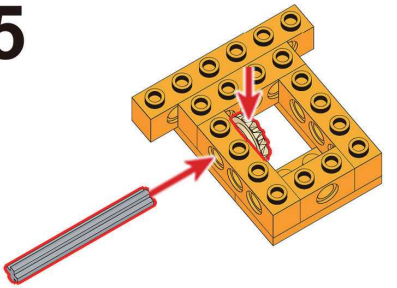

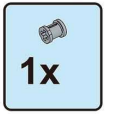

6

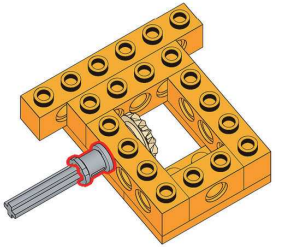

1x

8M

1x

7

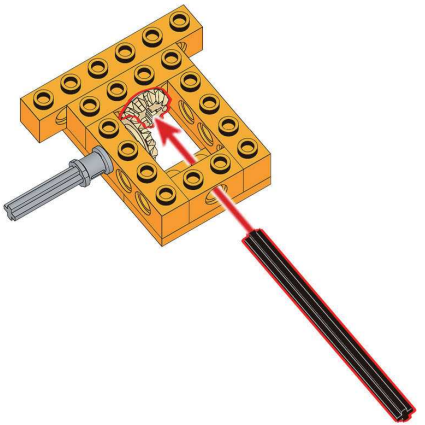

1x 1x

8

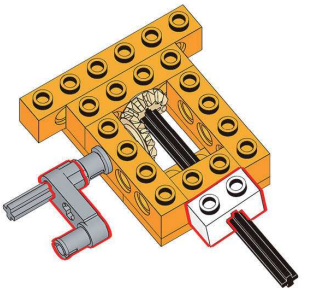

1x 2x

9

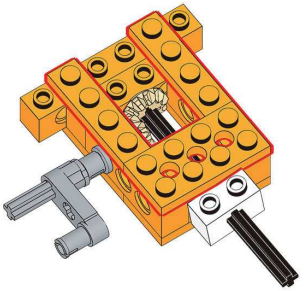

1x

1x

10

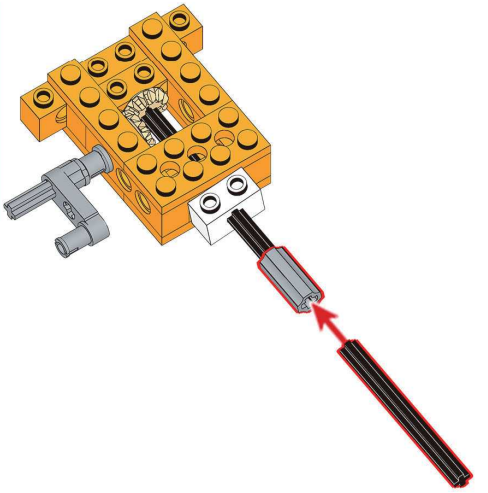

1x

11

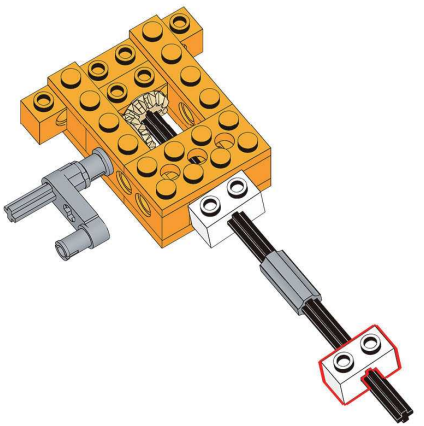

1x

12

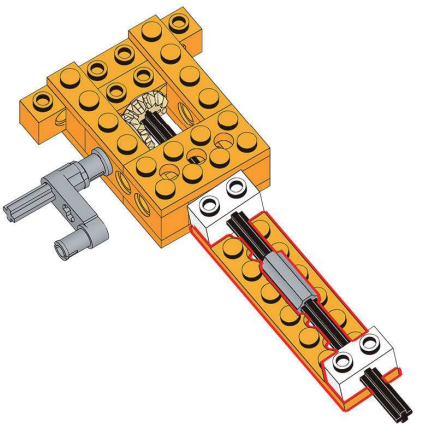

1x

13

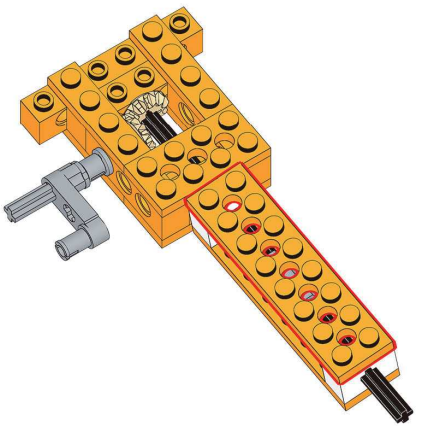

1x

14

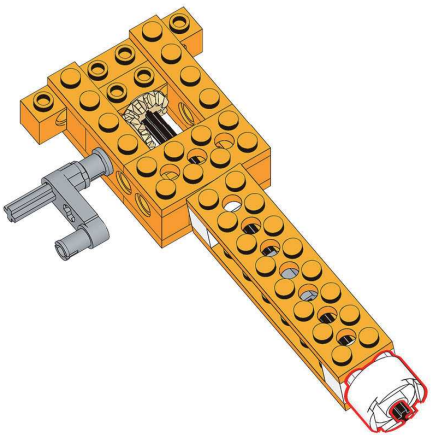

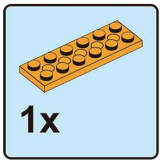

15

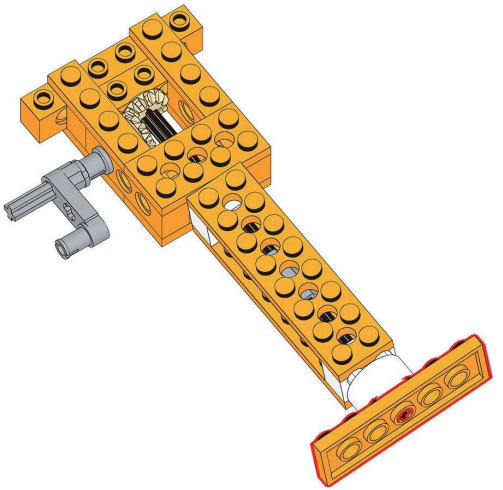

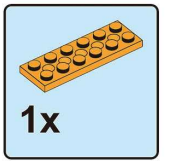

16

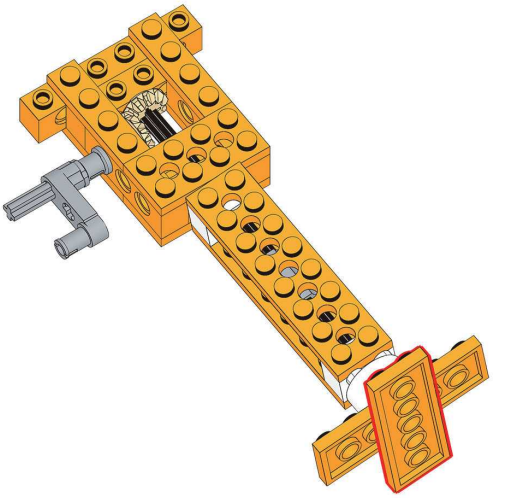

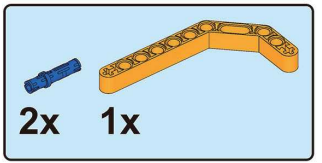

17

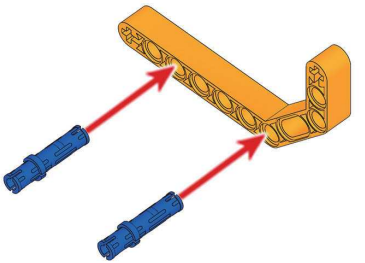

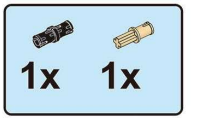

18

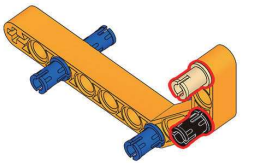

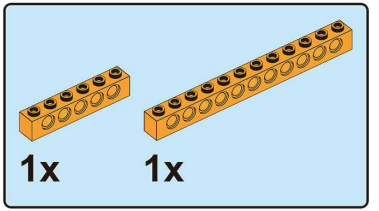

19

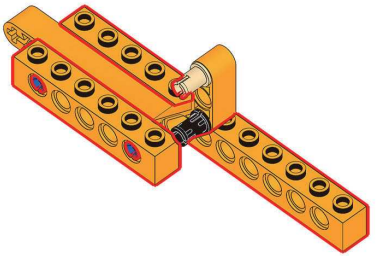

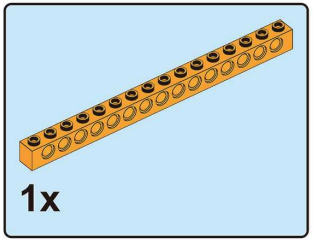

20

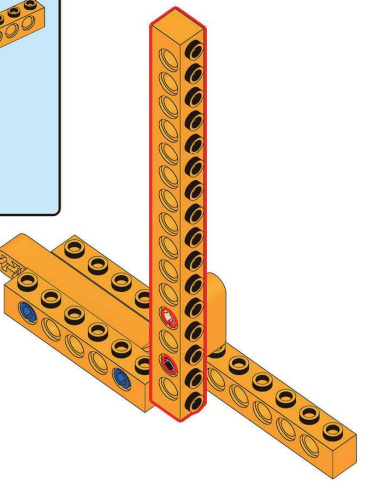

2x

21

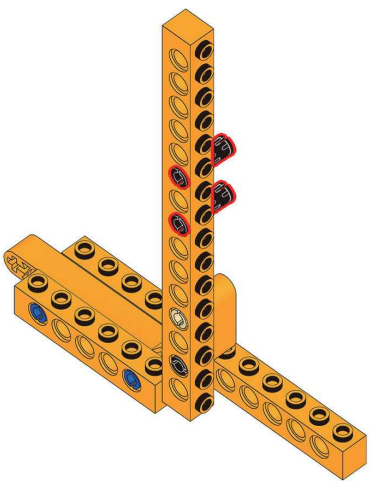

3M

2x 2x

22

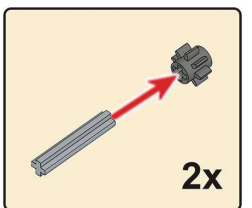

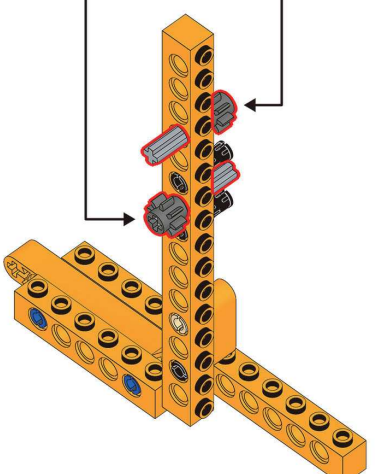

1x

23

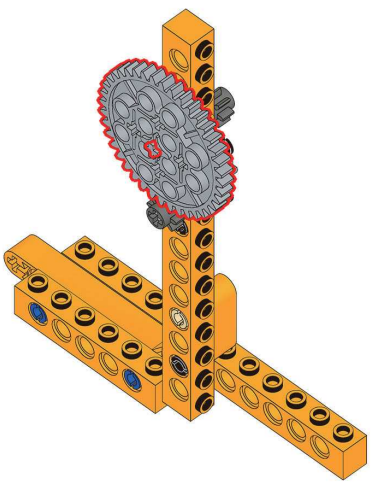

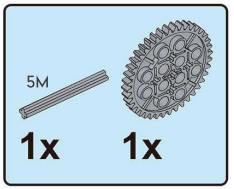

24

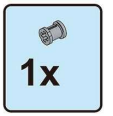

25

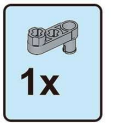

26

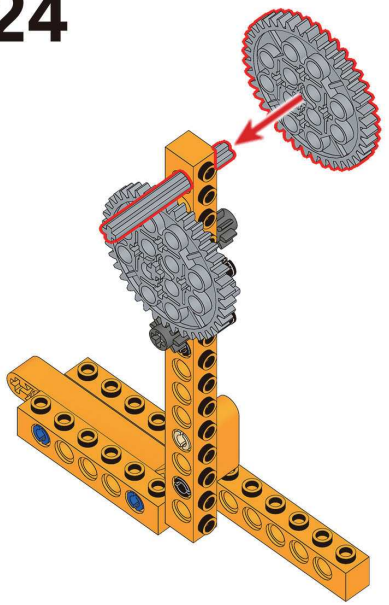

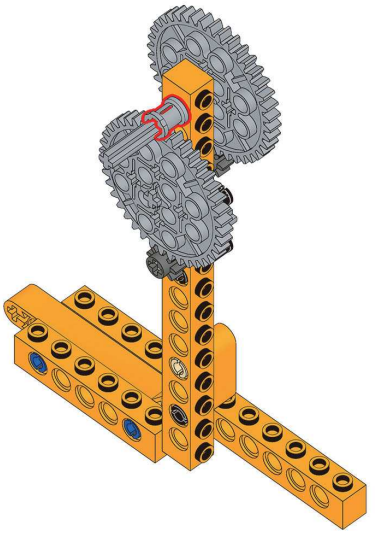

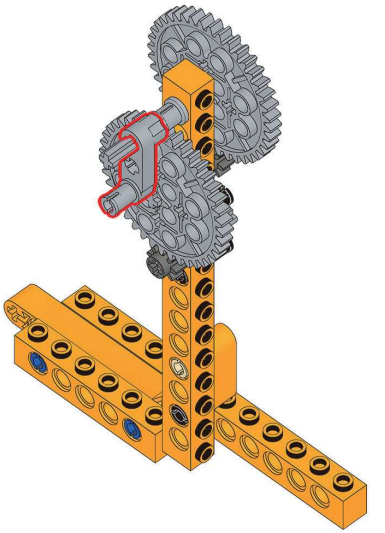

27

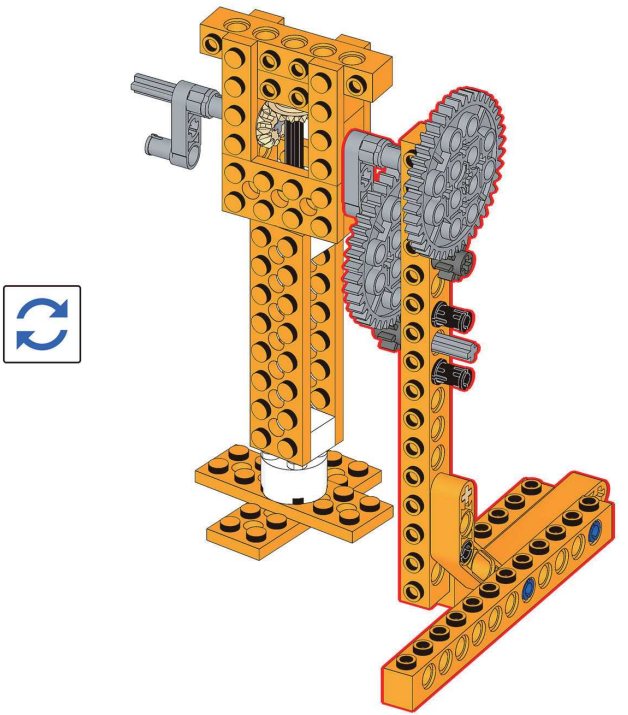

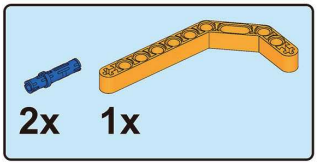

28

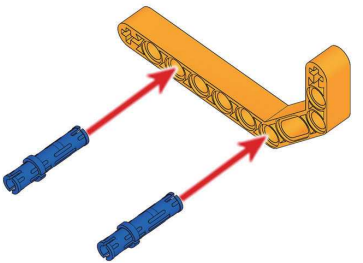

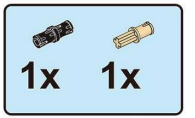

29

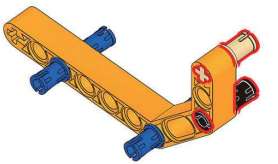

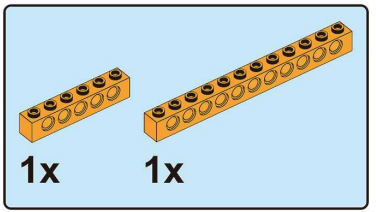

30

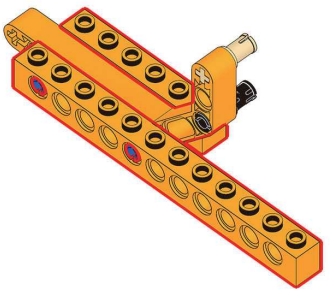

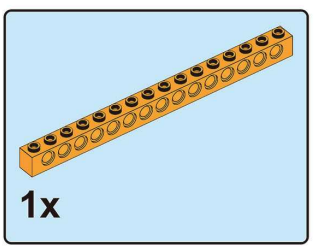

31

32

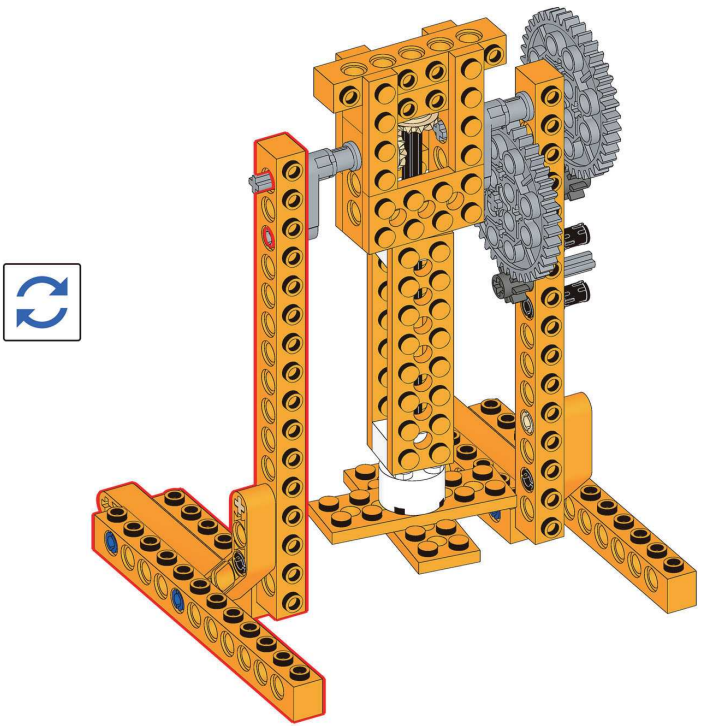

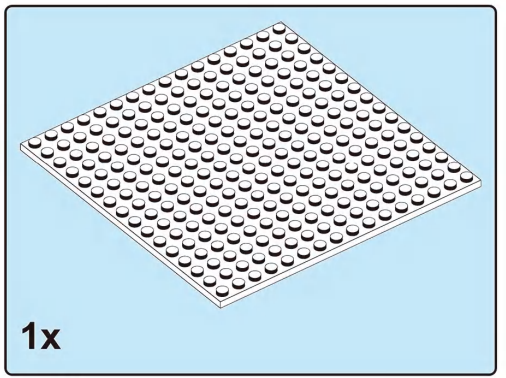

33

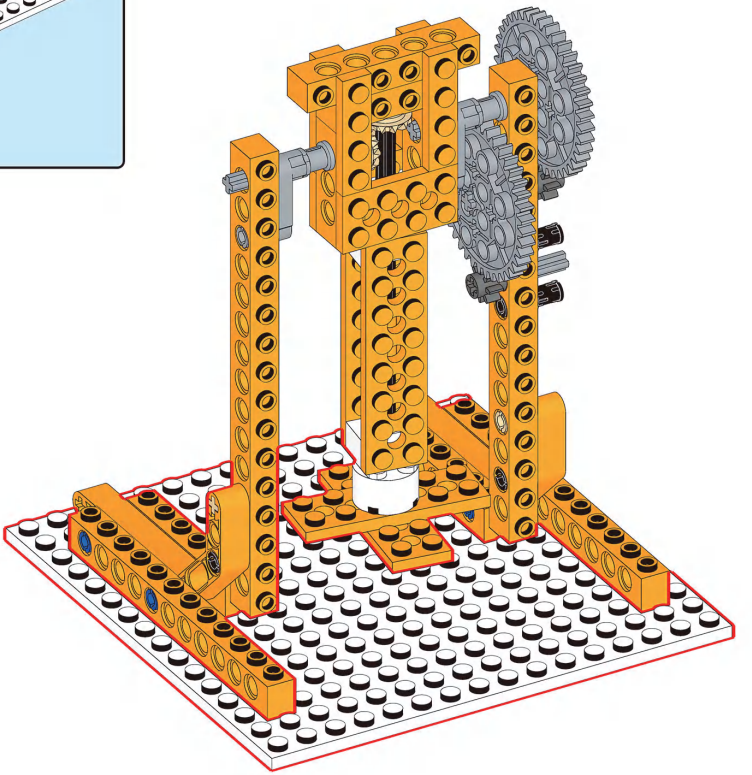

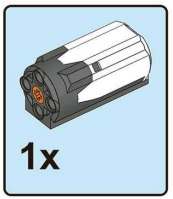

34

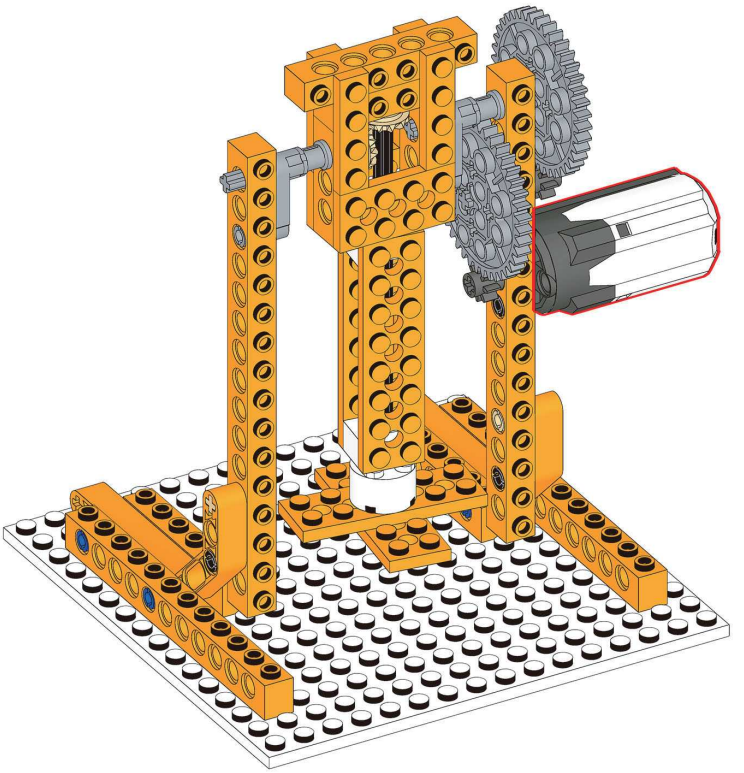

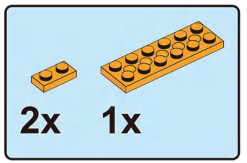

35

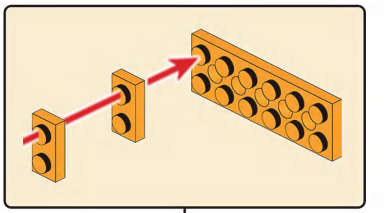



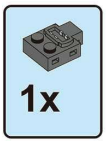

36

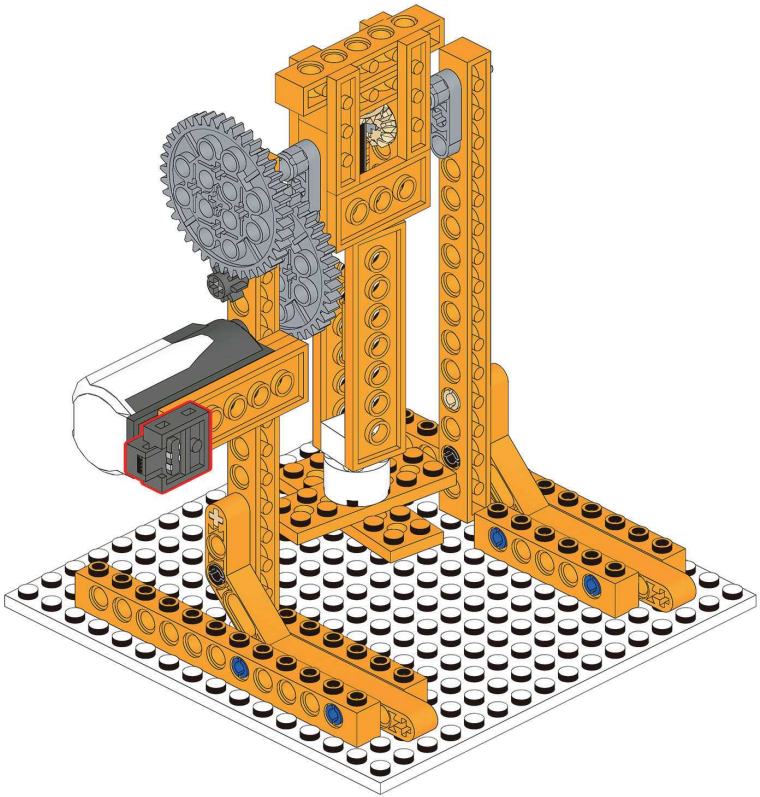

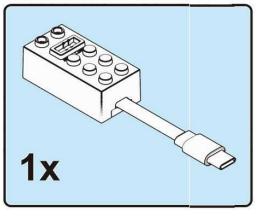

37

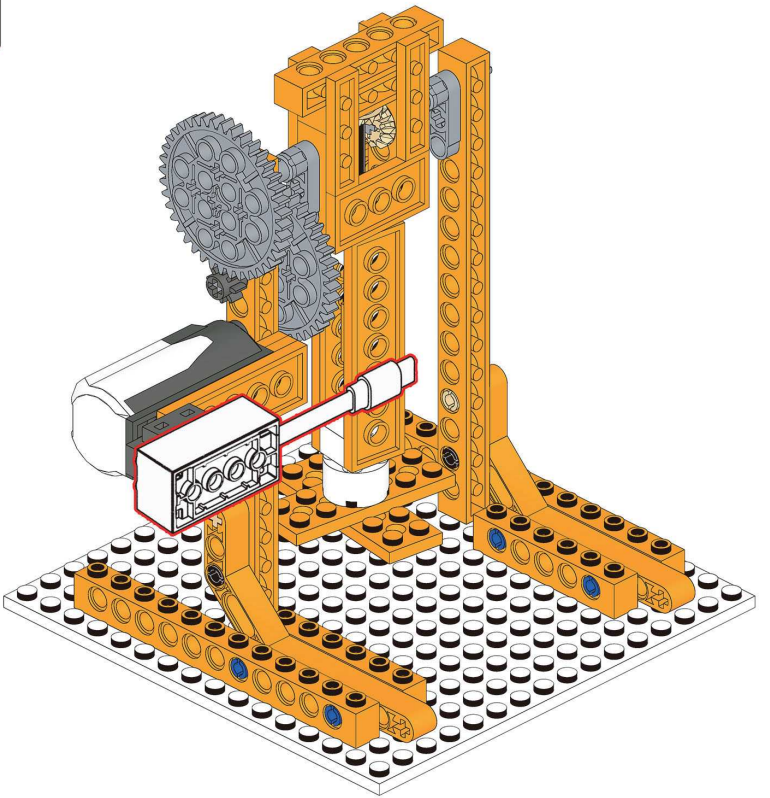

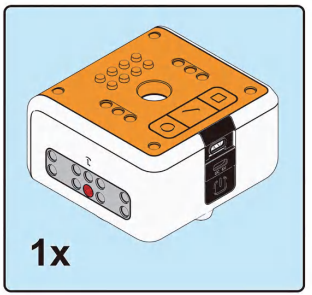

38

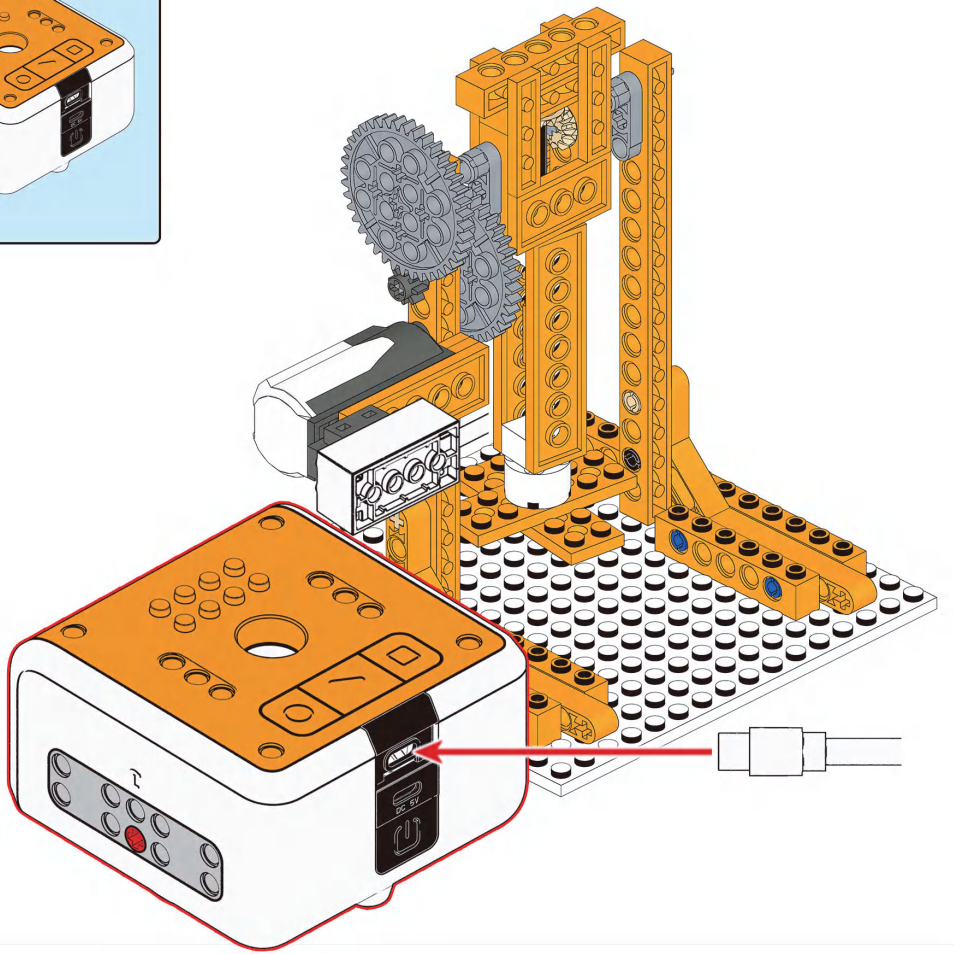

39

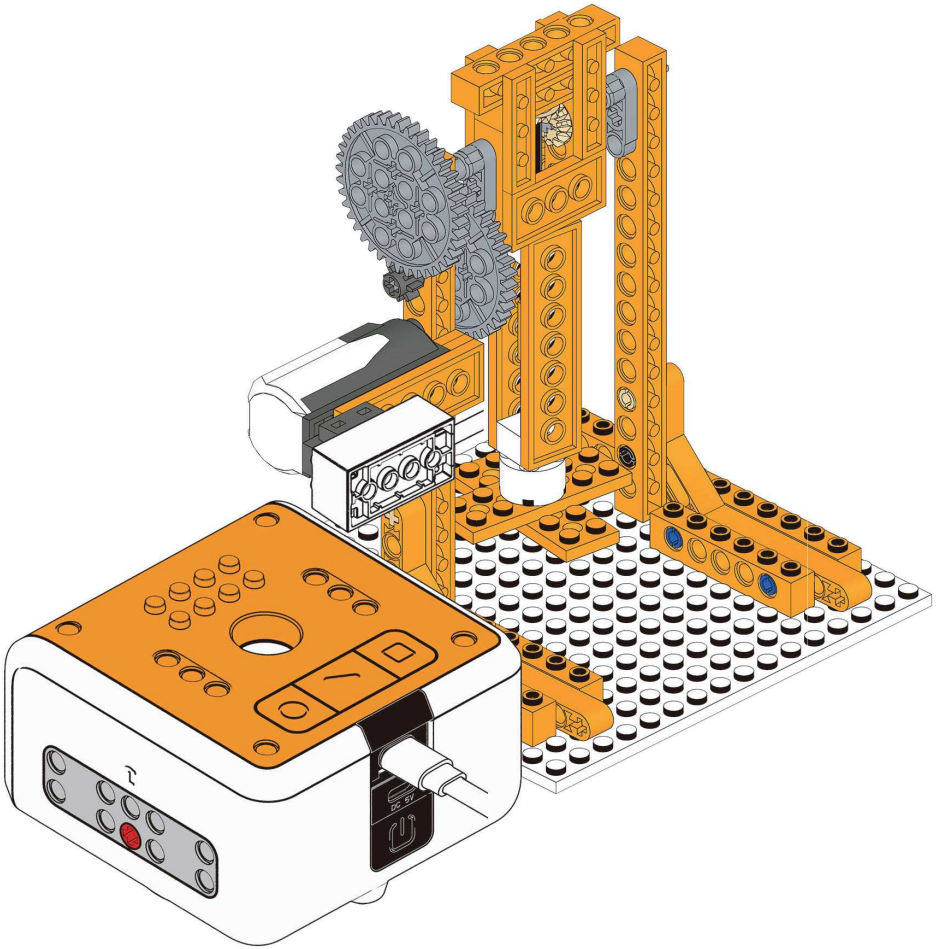

Demo Program

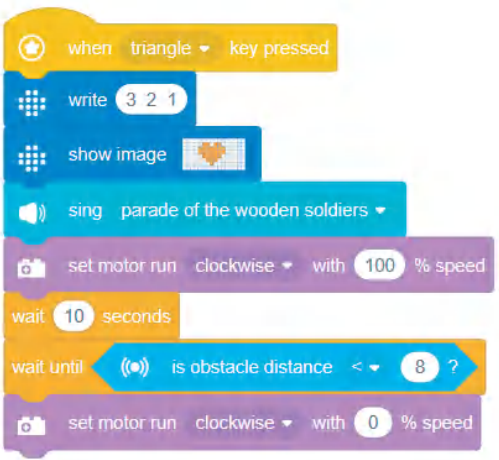

Case 3
Mechanical Claw

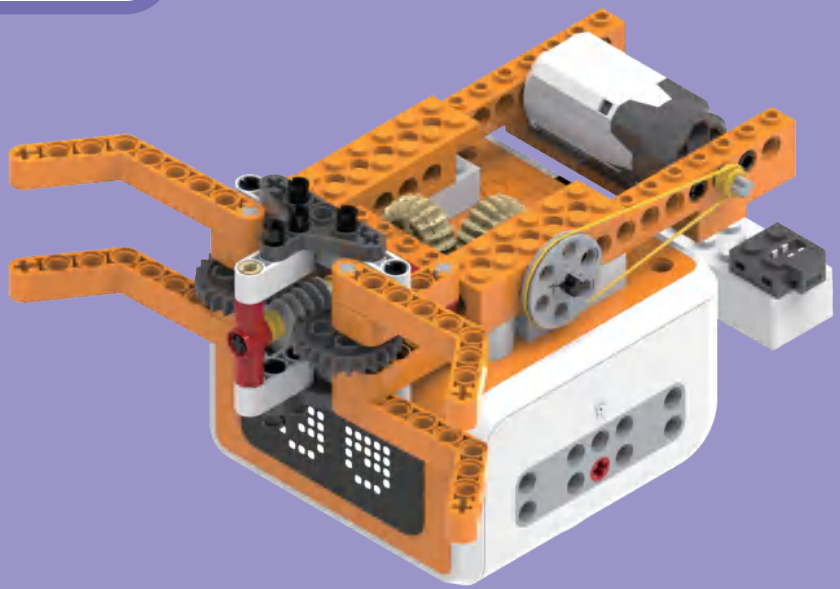

Parts List

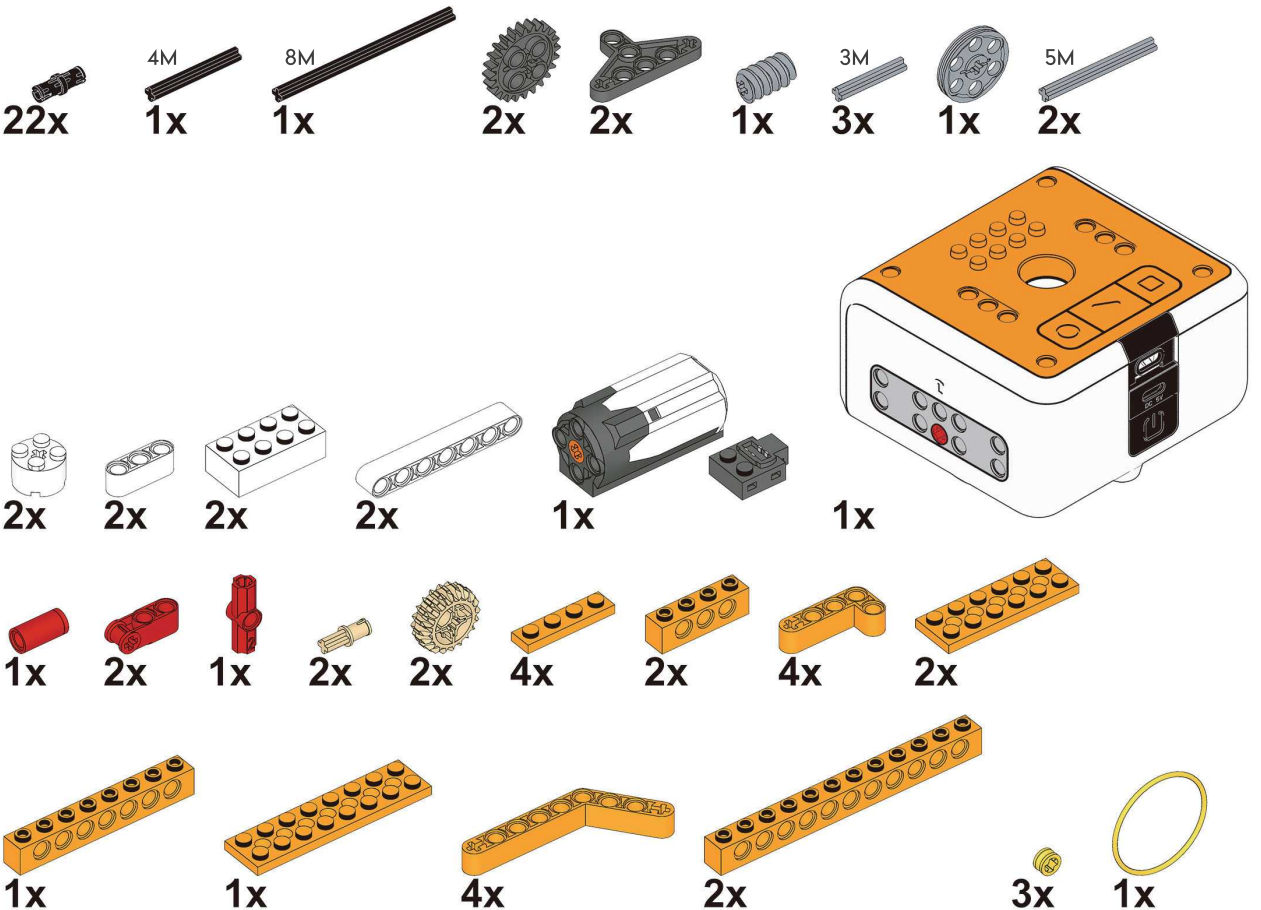
22x
4M
1x
8M
1x
2x
2x
1x
3M
3x
1x
5M
2x
2x
2x
2x
2x
1x
1x
1x
1x
2x
1x
2x
2x
4x
2x
4x
2x
1x
1x
4x
2x
3x
1x

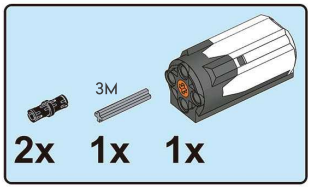

1

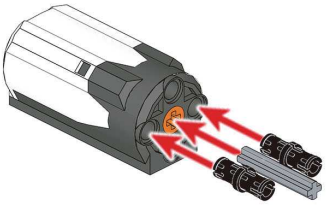

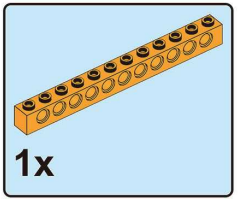

2

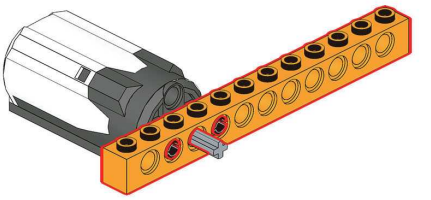

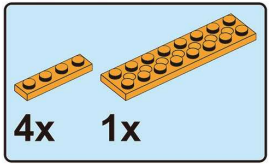

3

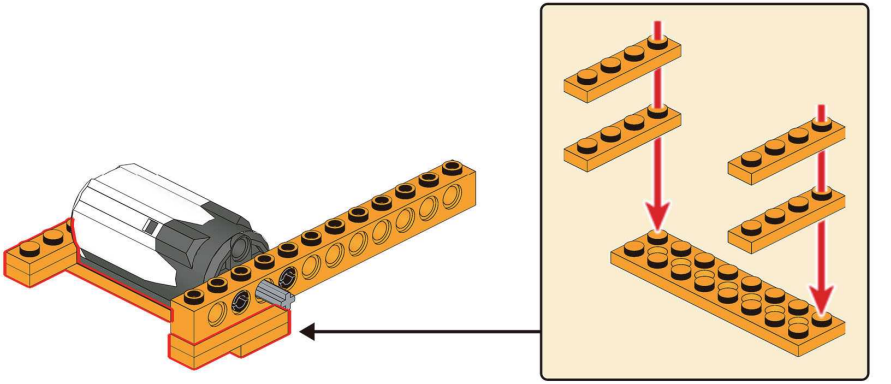

1x 1x

4

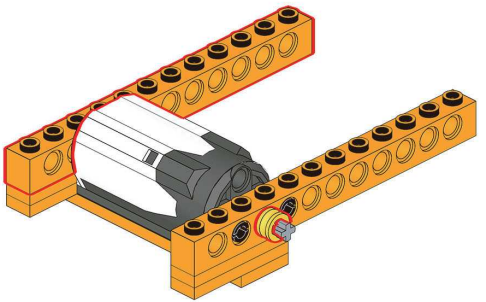

2x

5

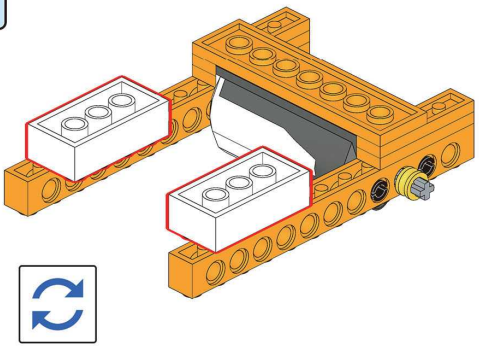

2x

6

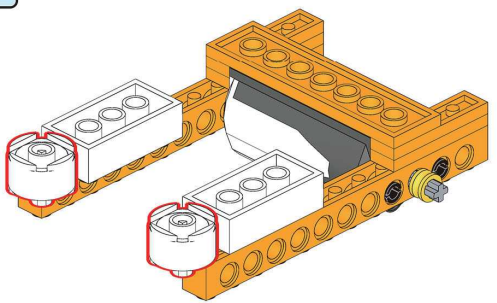

2x

7

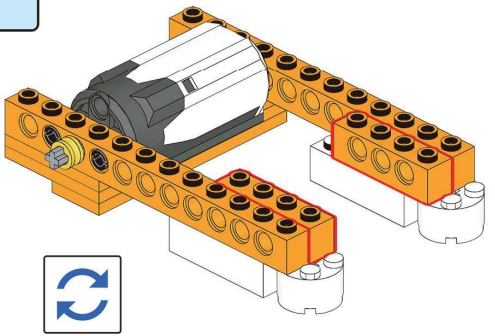

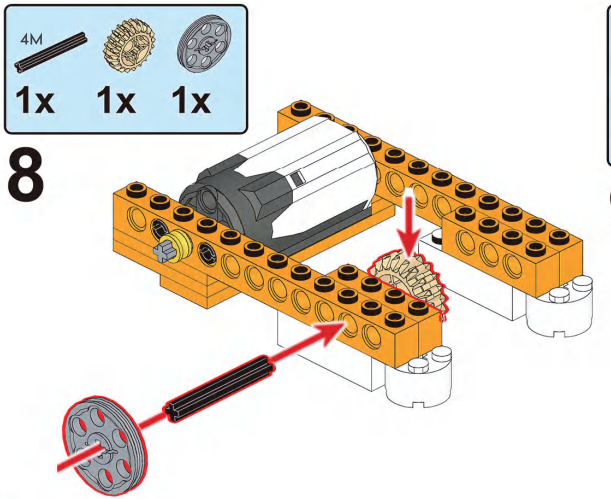
4M
1x
1x
1x
8

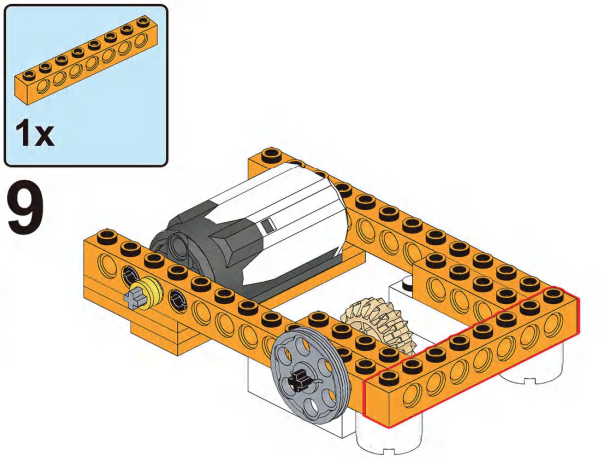
1x
9

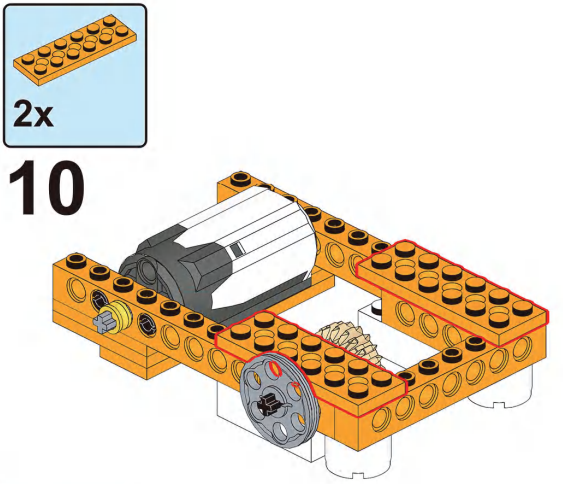
2x
10

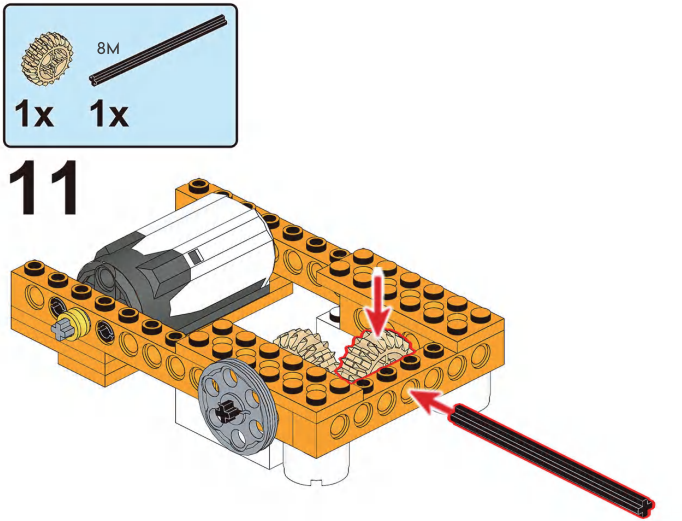
8M
1x
1x
11

1x 1x

12

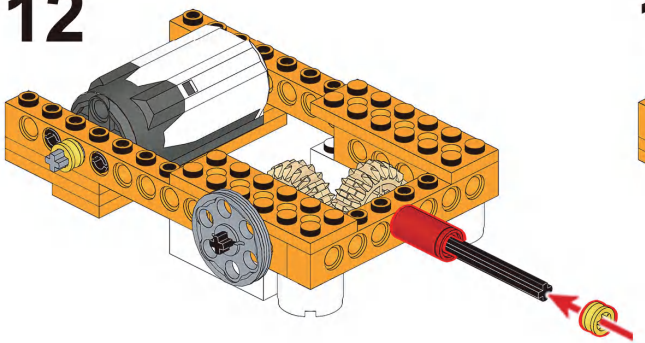

1x 1x

13

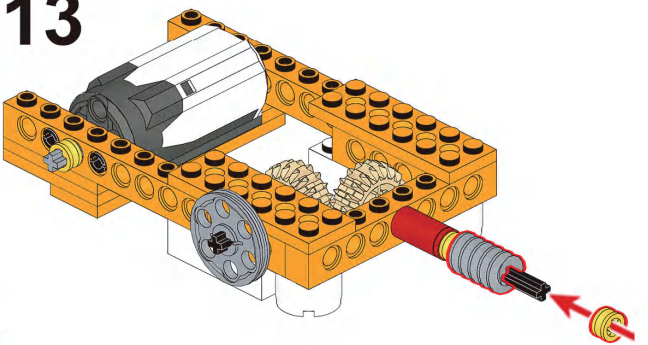

4x

14

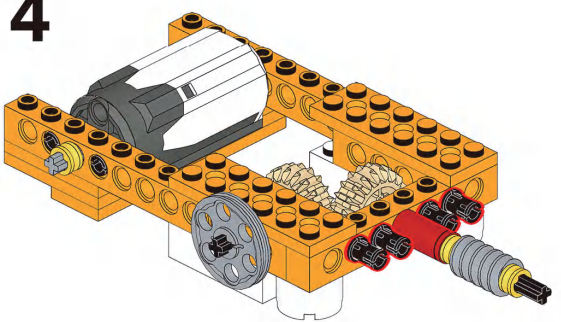

2x

15

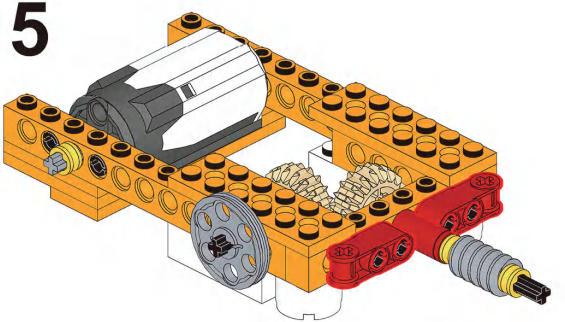

3M
2x

16

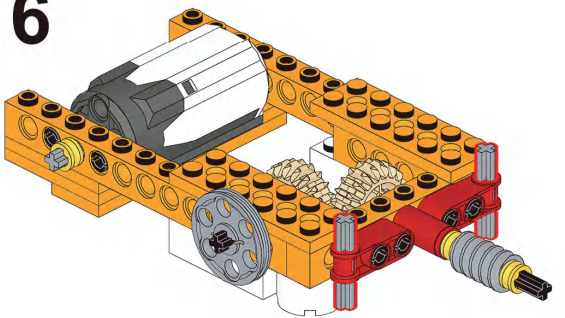

2x

17

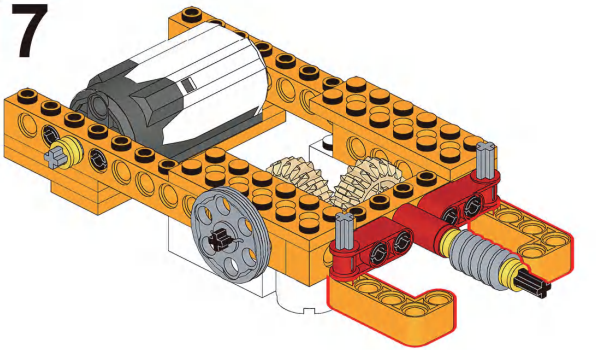

2x

18

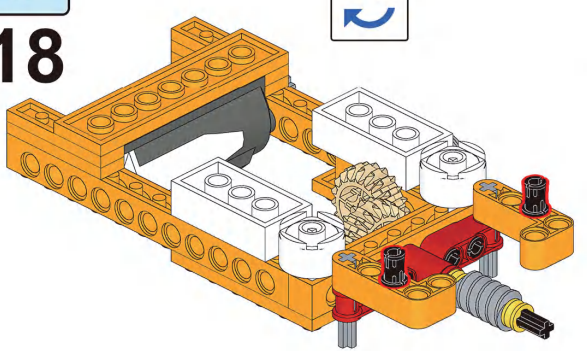

2x 1x

19

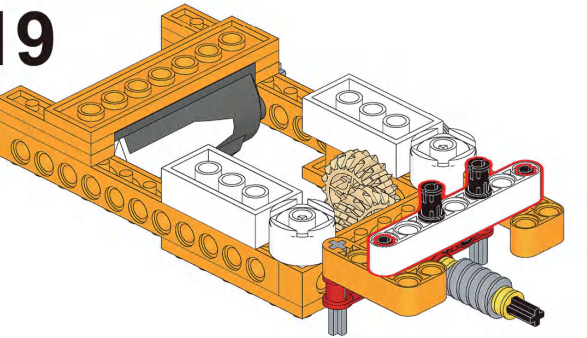

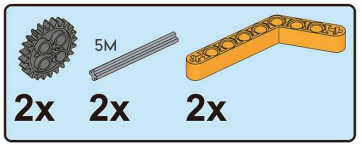

20

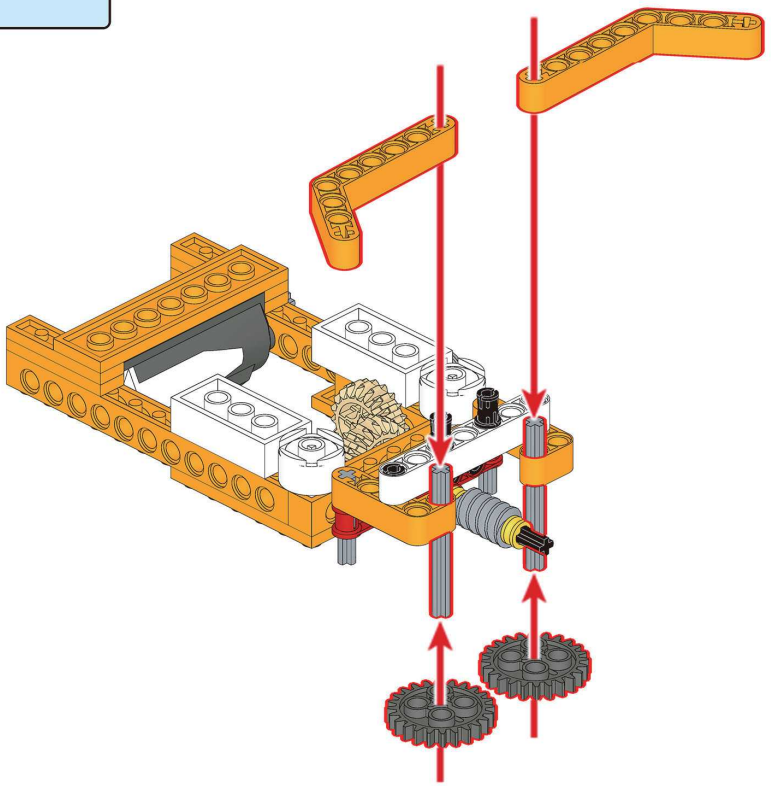

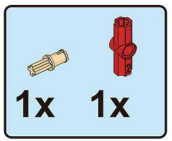

21

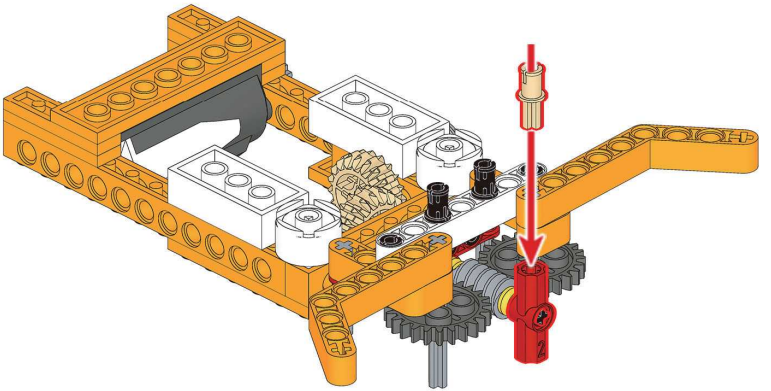

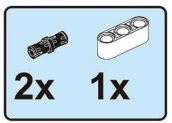

22

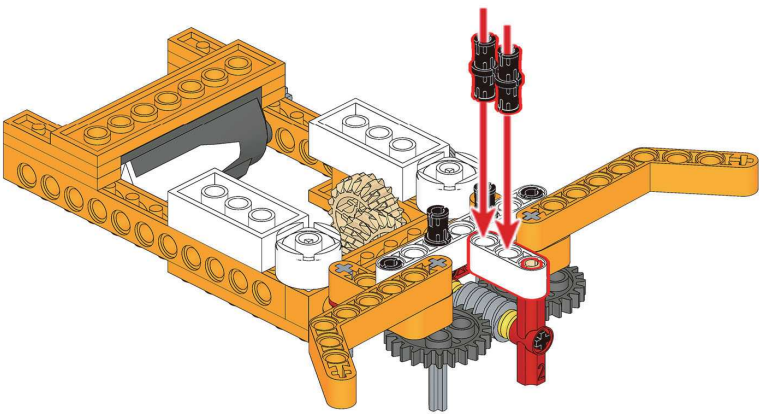

1x

23

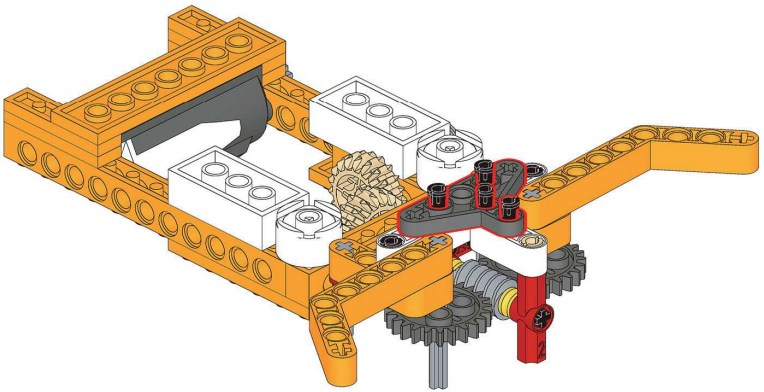

2x

24

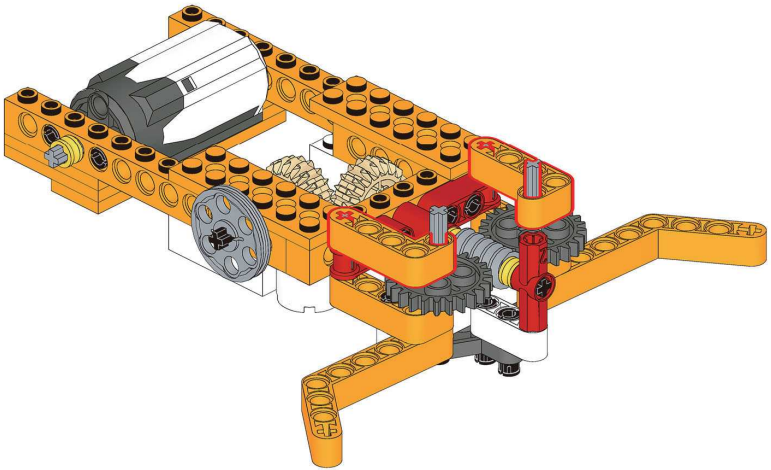

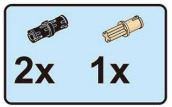

25

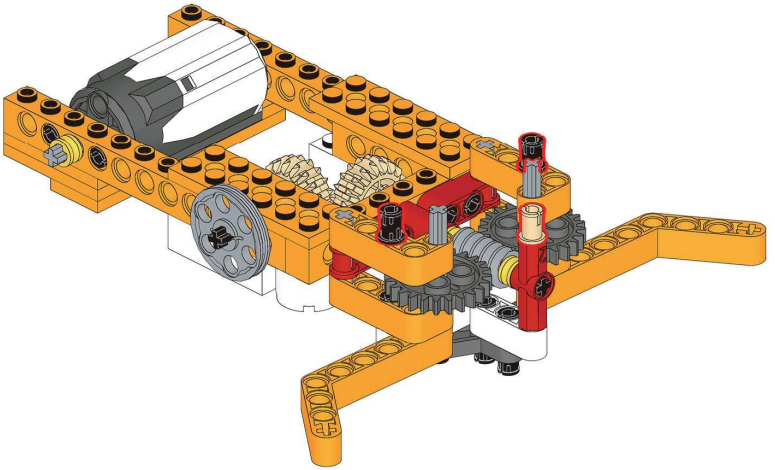

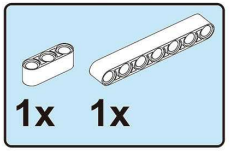

26

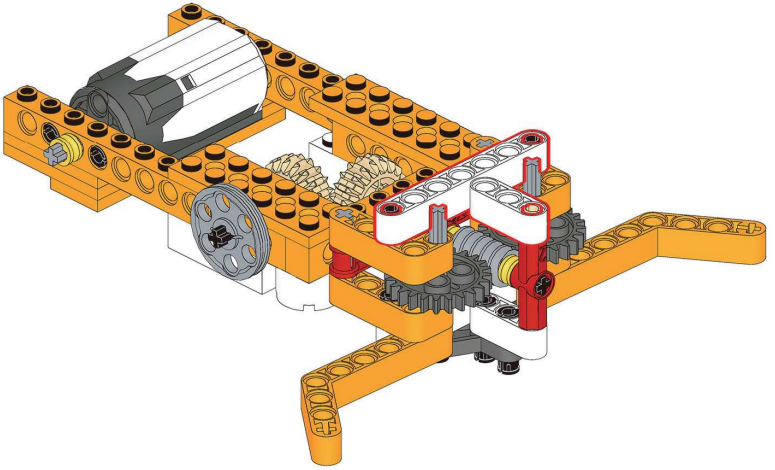

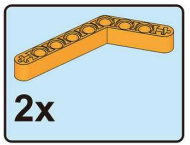

27

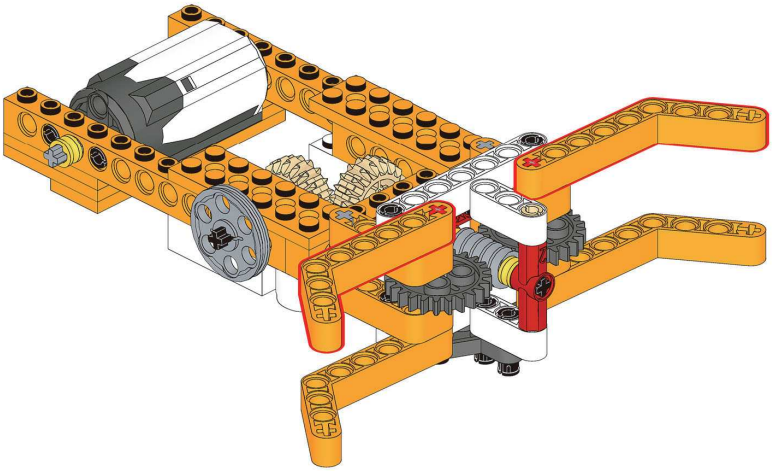



28

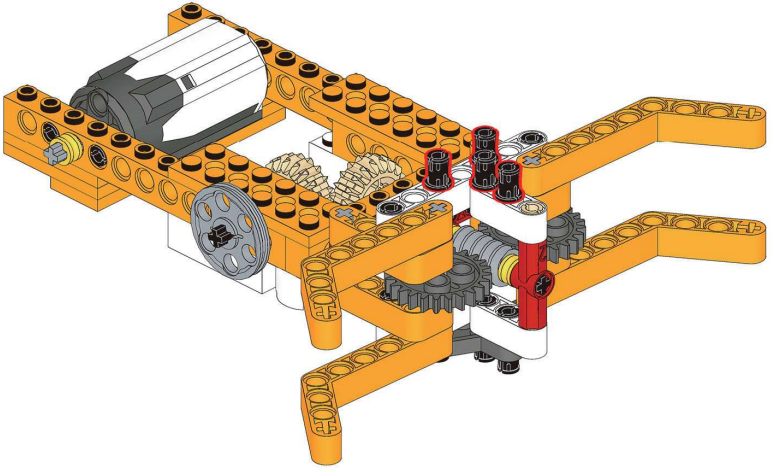

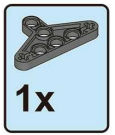

29

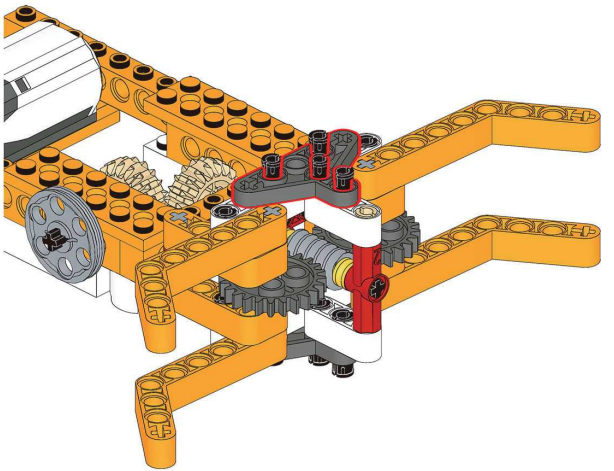

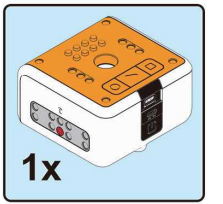

30

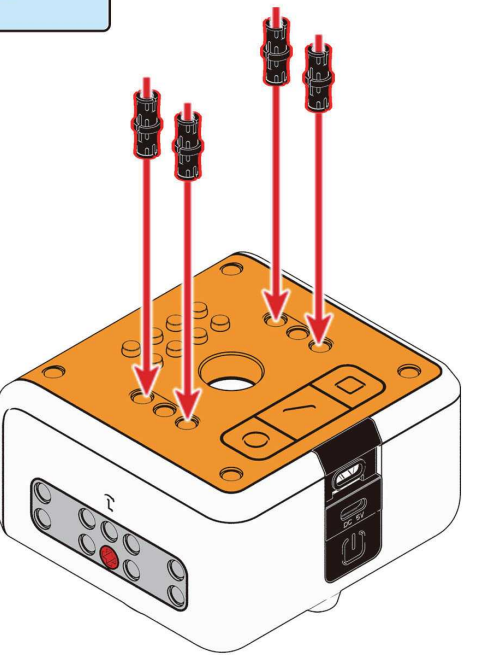

31

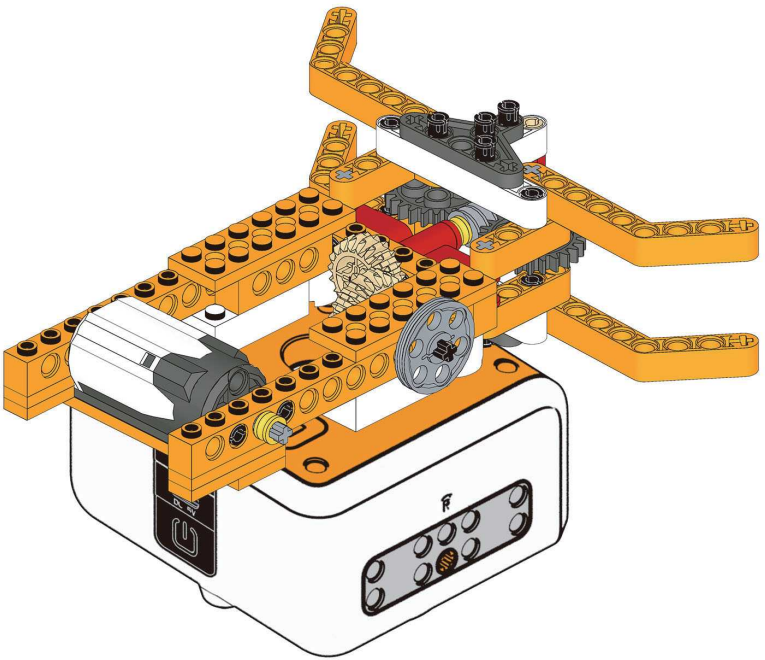

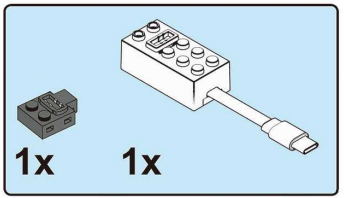

32

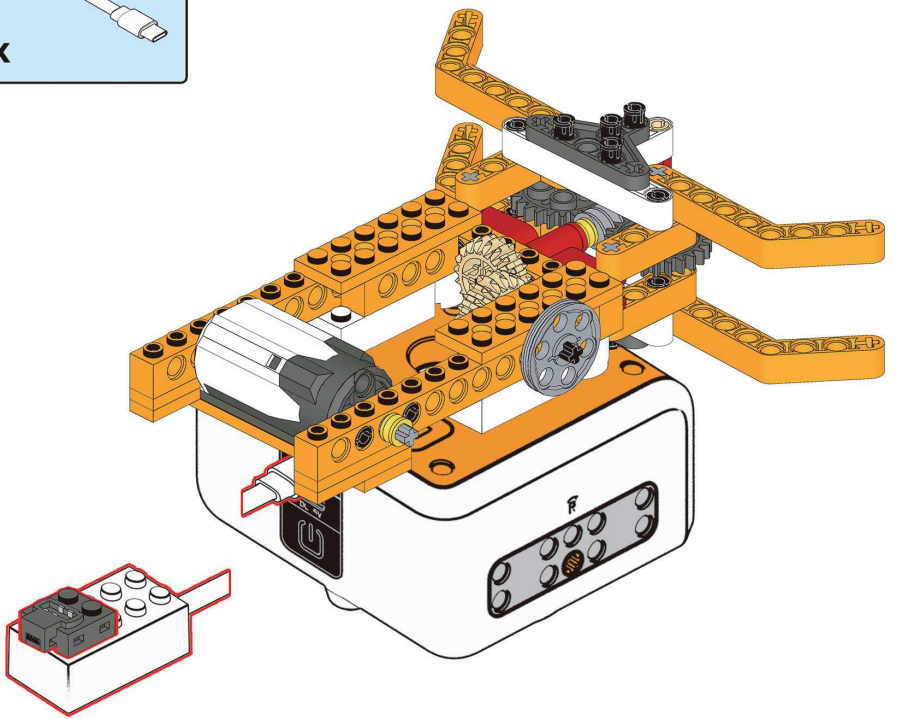

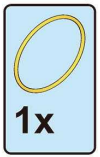

33

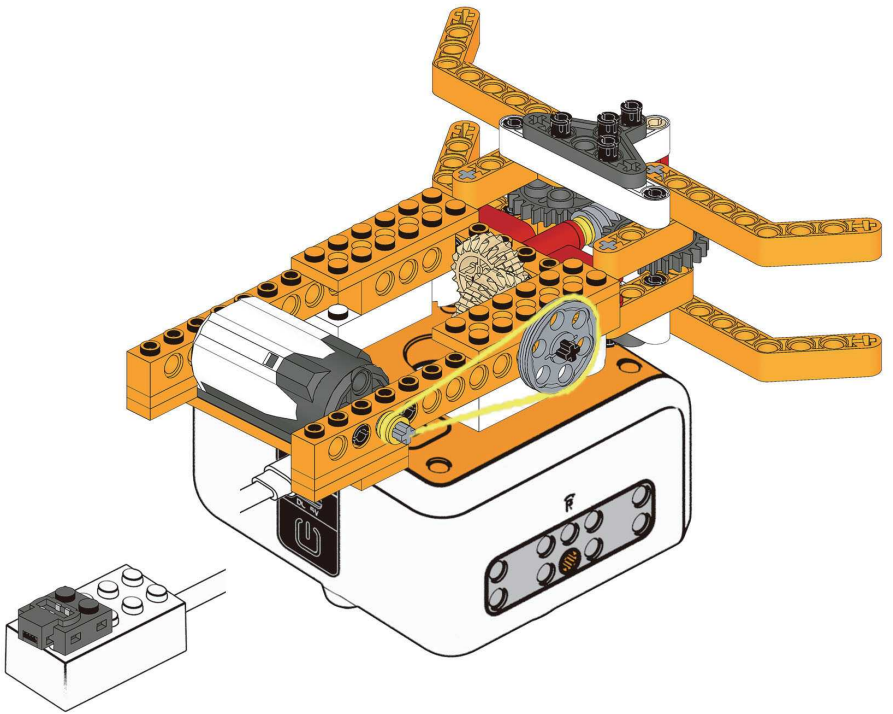

Demo Program

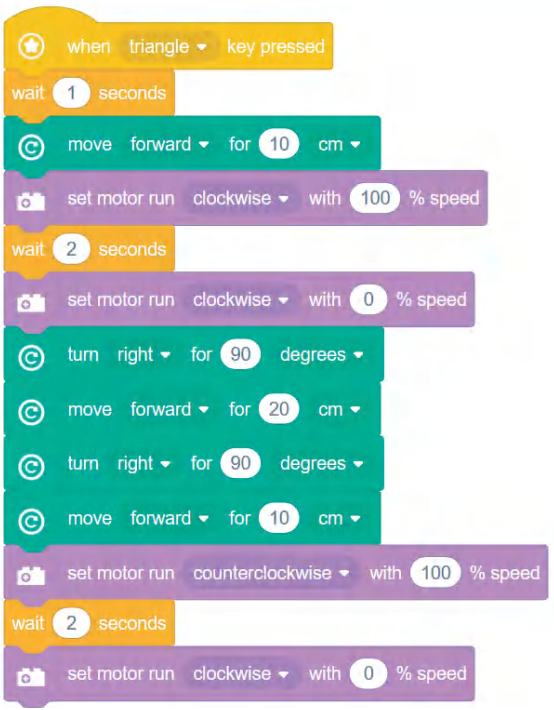

Case 4
Induction Door

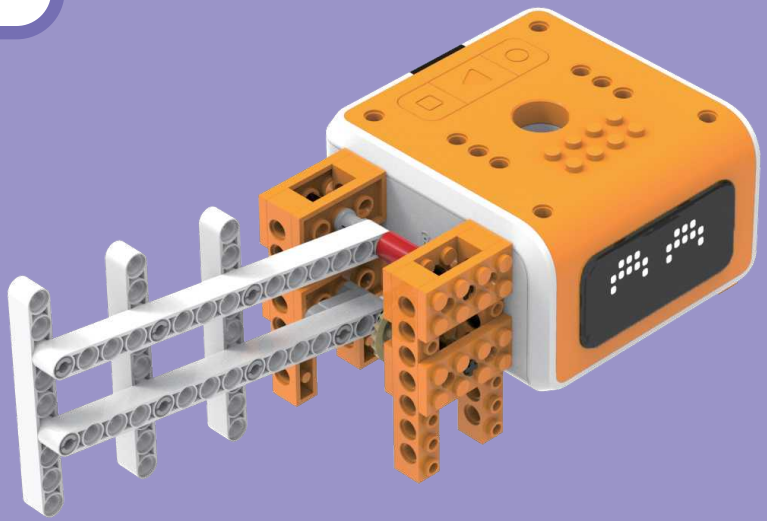

Parts List

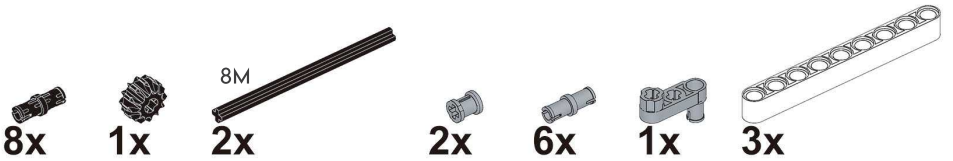

8x 1x 2x 2x 6x 1x 3x

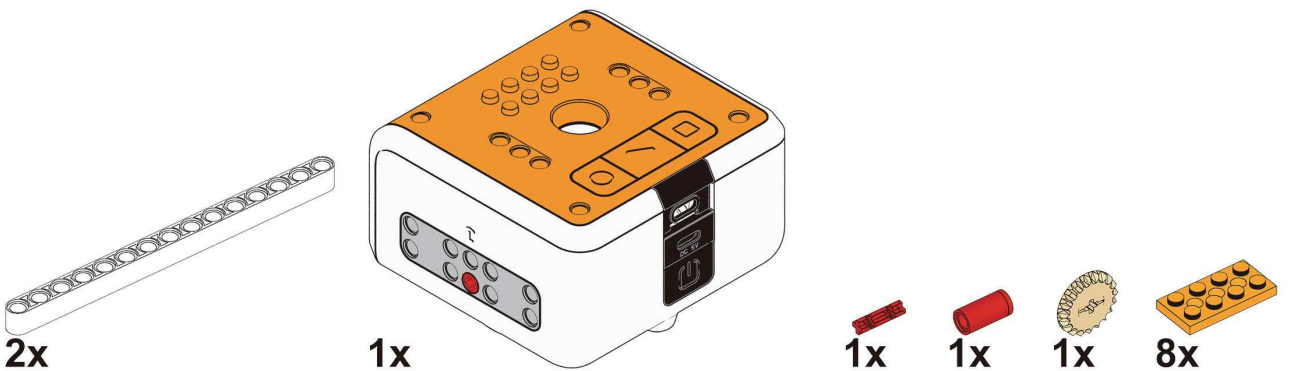

2x 1x 1x 1x 1x 8x

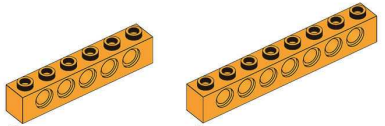

2x 4x

2x 1x

1

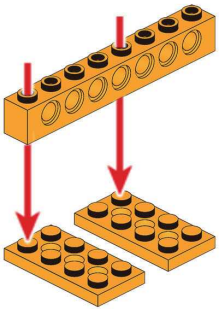

1x

2

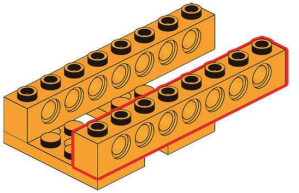

1x

3

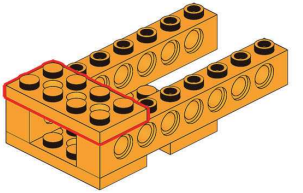

1x

4

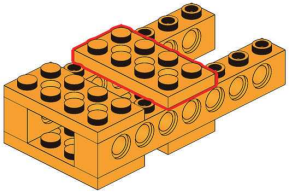

8M

2x

5

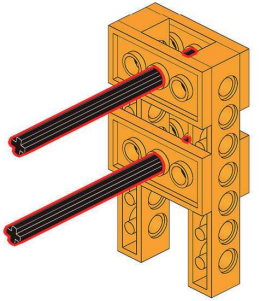

1x 1x

6

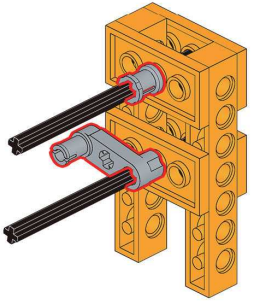

2x

7

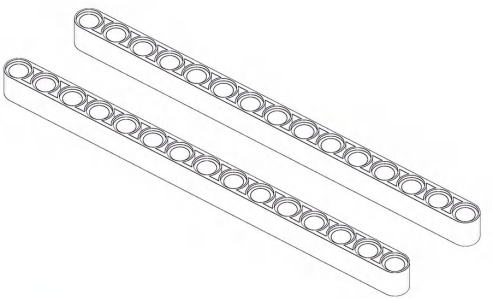

6x

8

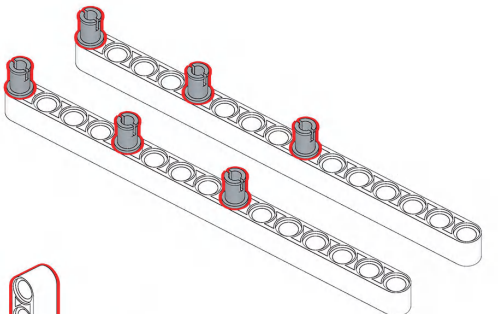

3x

9

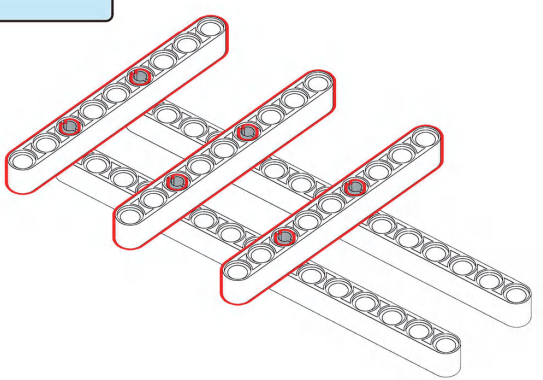

10

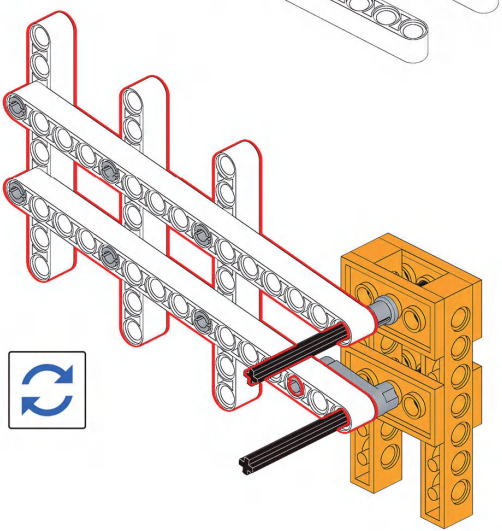

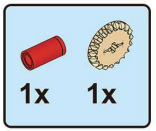

11

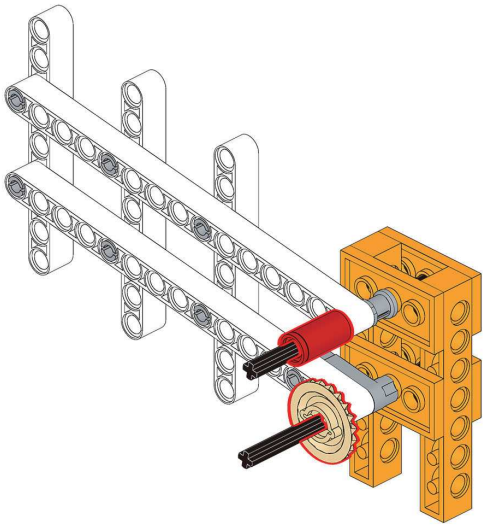

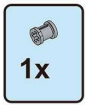

12

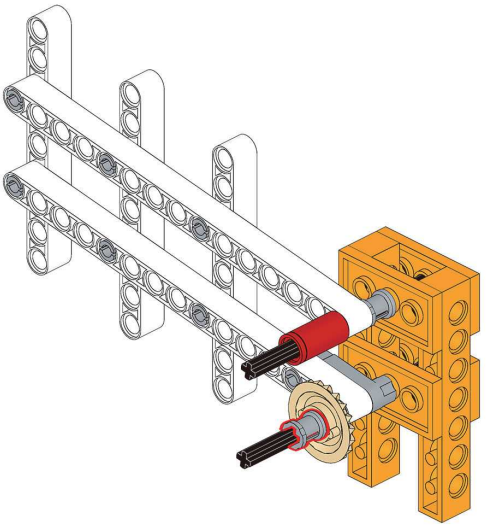

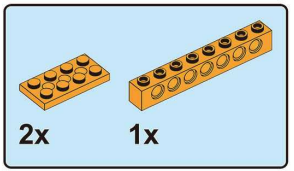

13

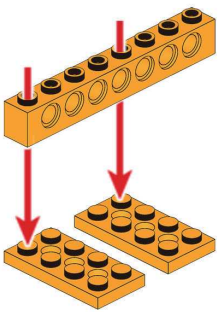

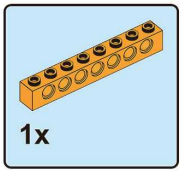

14

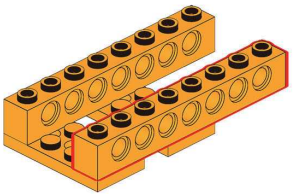

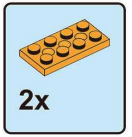

15

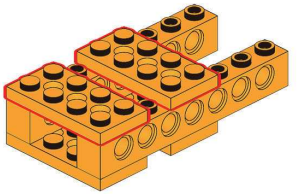

16

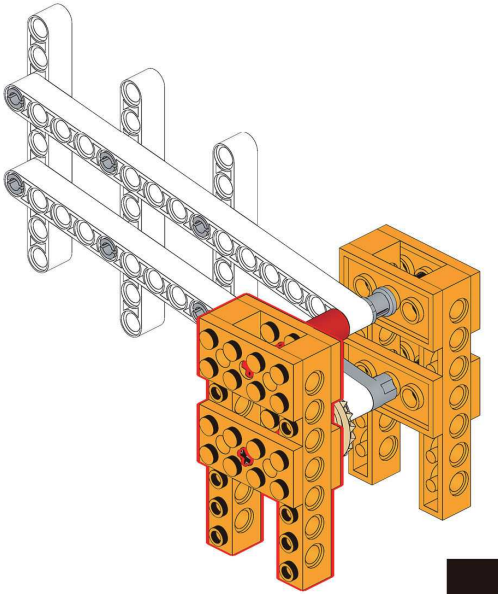



17

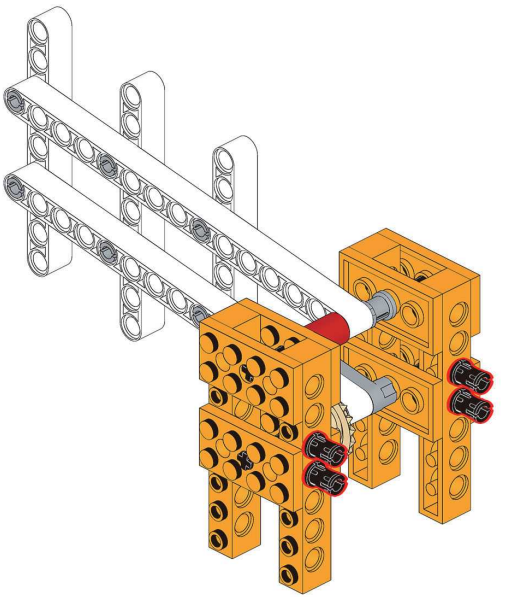

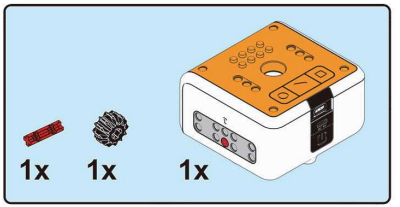

18

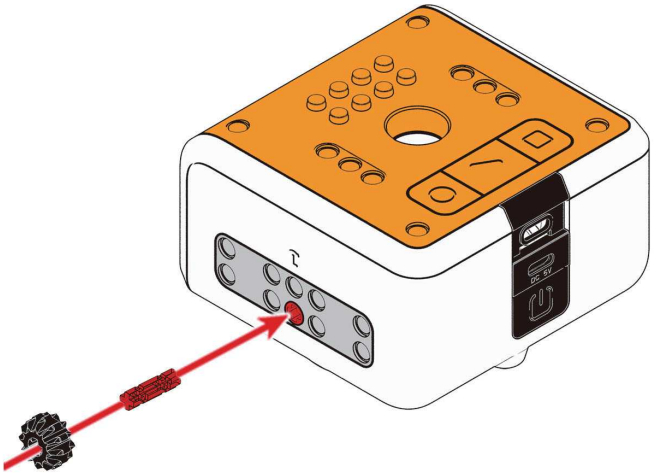

19

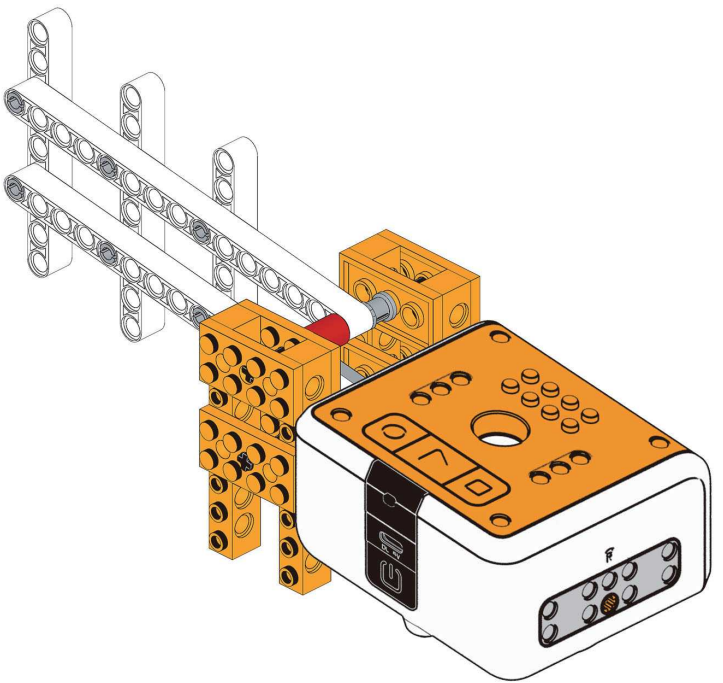

7



20

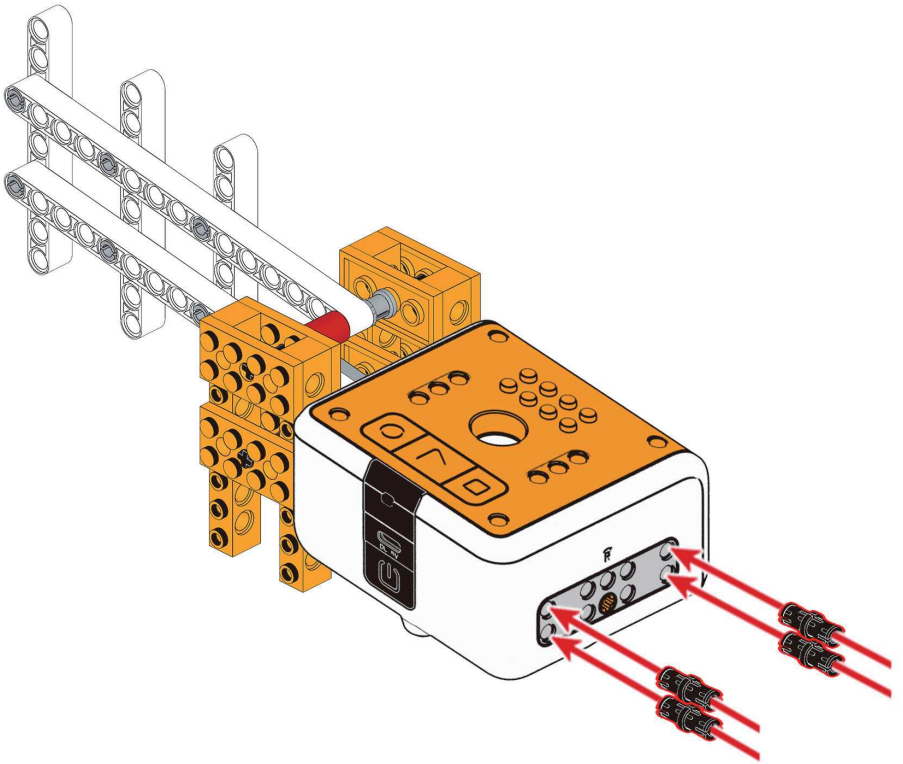

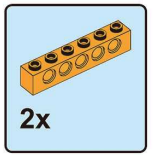

21

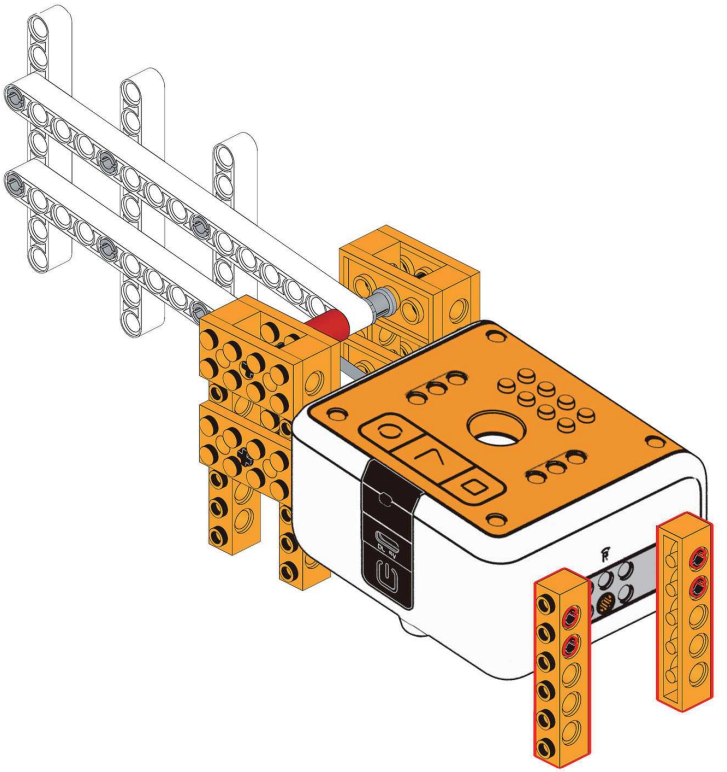

Demo Program

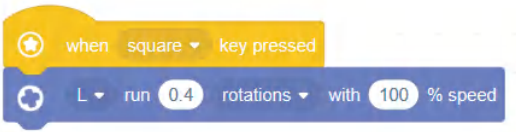

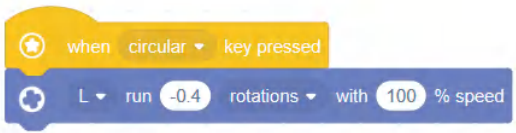

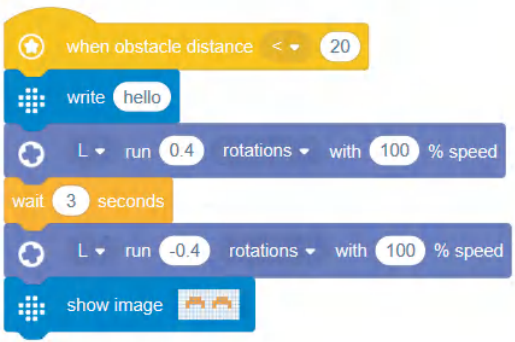

Case 5
Smart Fan

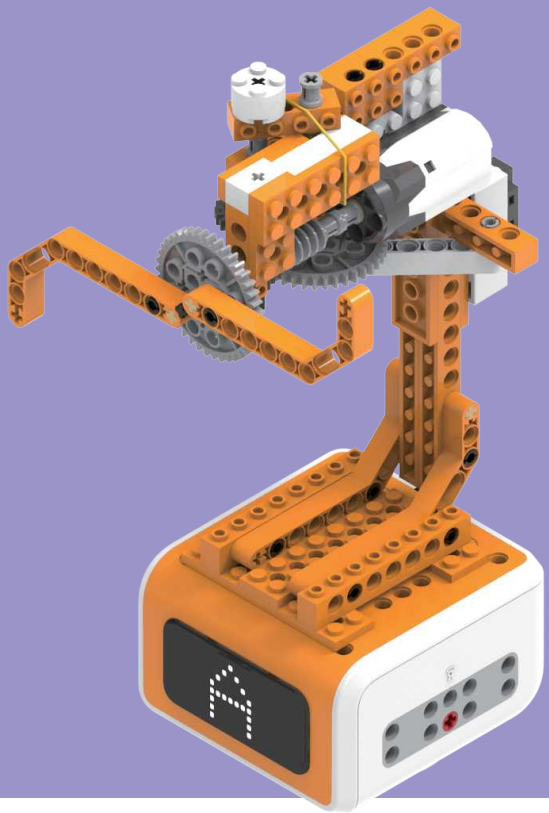

Parts List

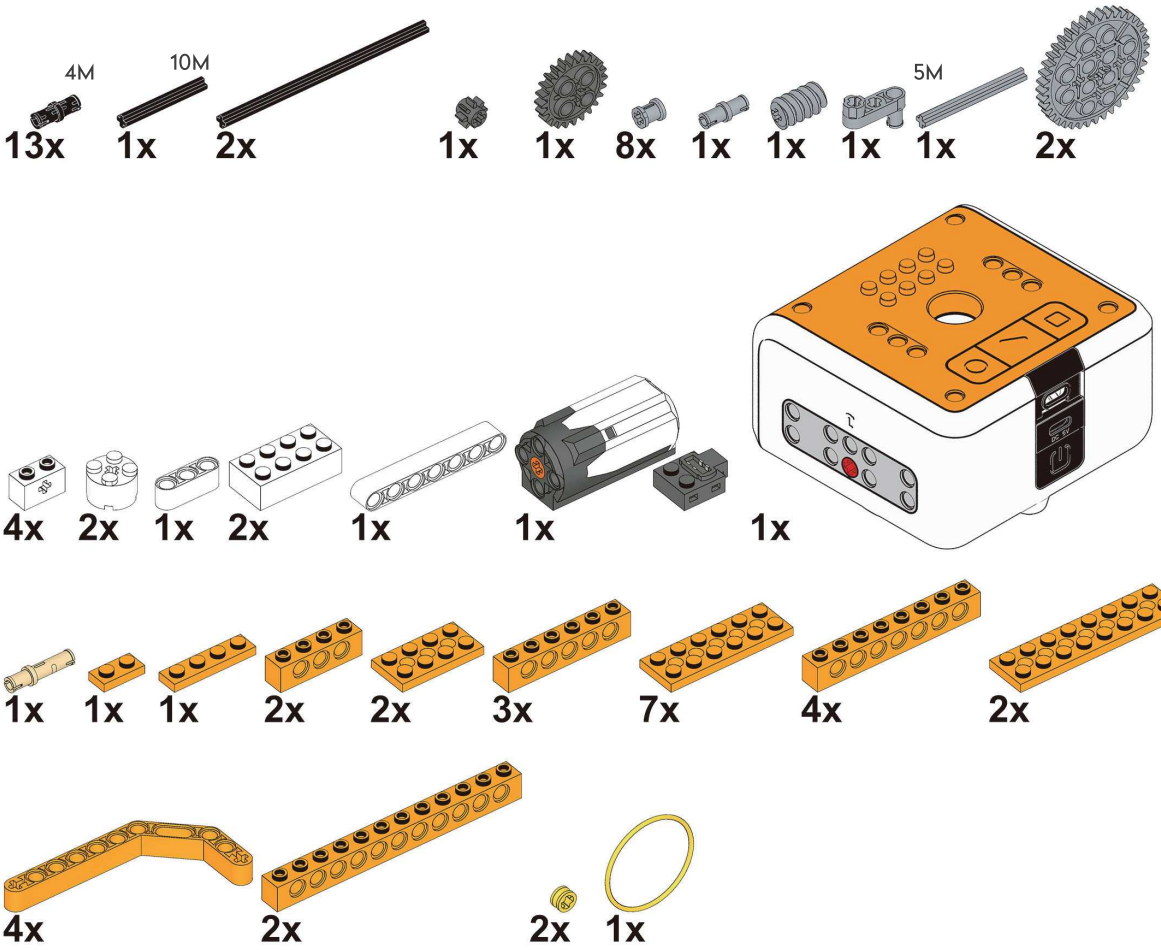
4M
10M
5M
13x
1x
2x
1x
1x
8x
1x
1x
1x
1x
2x
4x
2x
1x
2x
1x
1x
1x
4x
1x
1x
1x
2x
2x
3x
7x
4x
2x
4x
2x
2x
1x

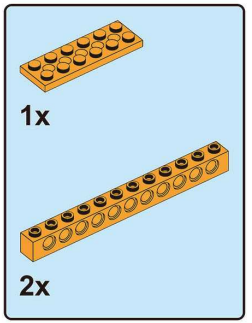

1

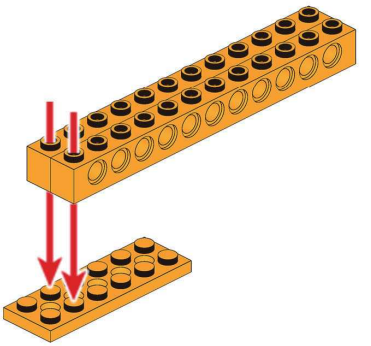

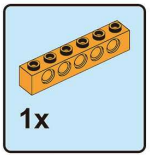

2

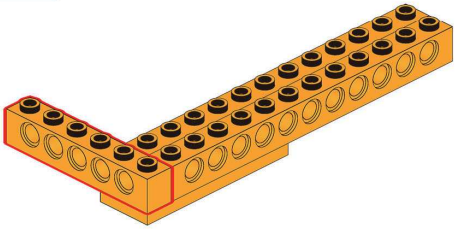

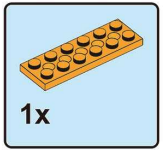

3

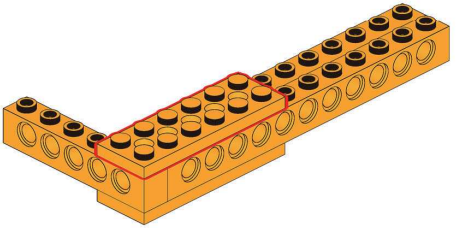

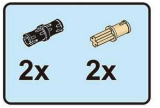

4

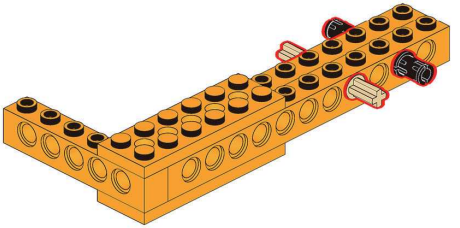

2x

5

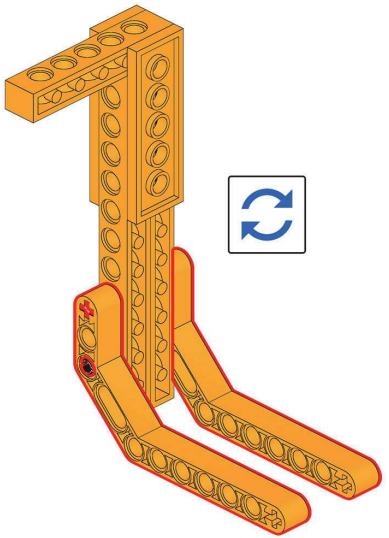

4x

6

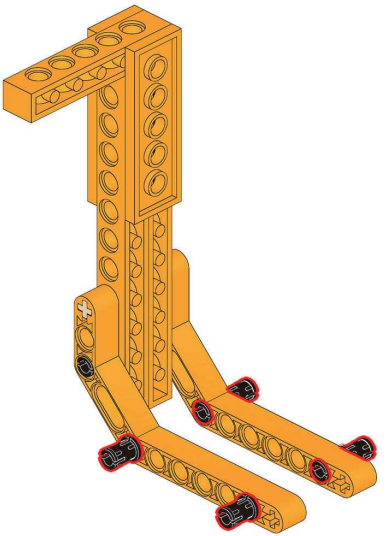

2x

7

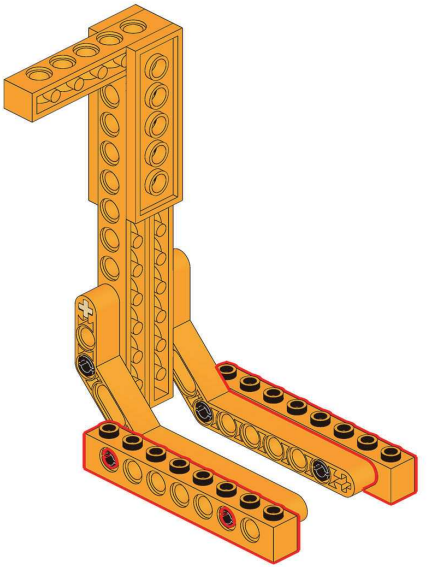

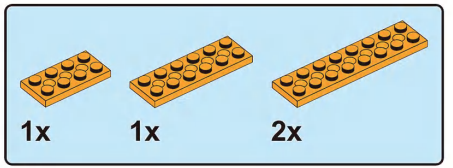

8

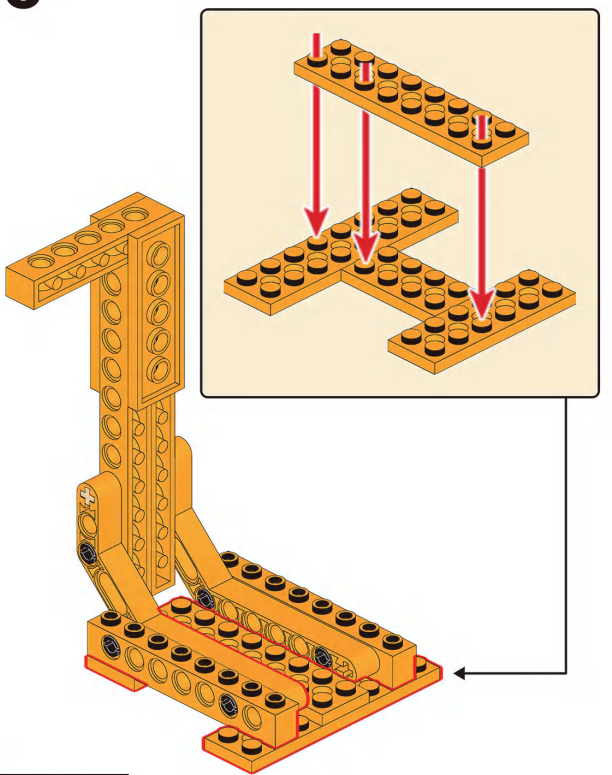

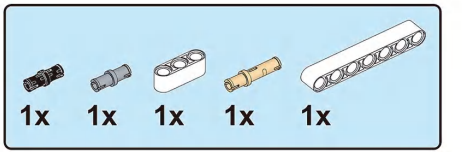

9

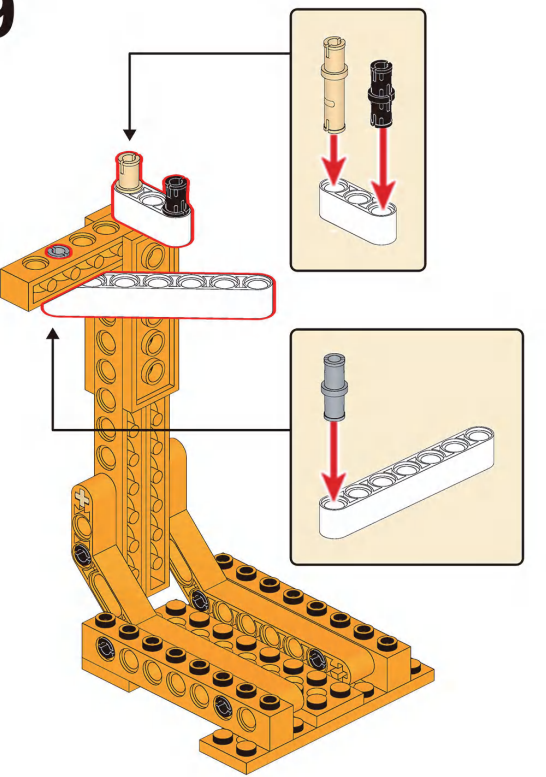

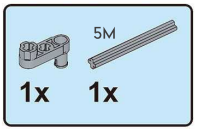

10

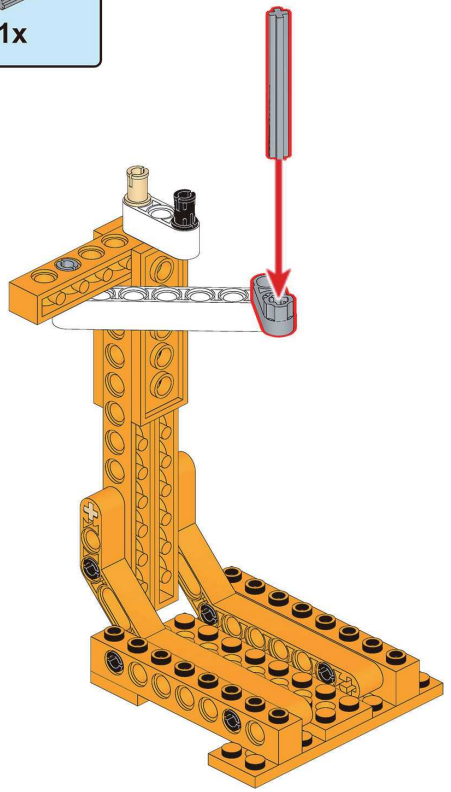

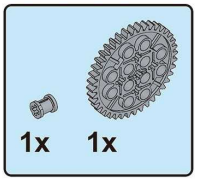

11

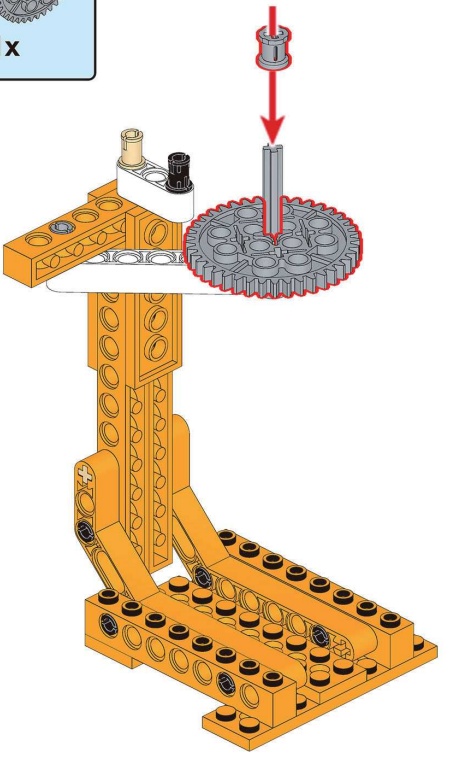

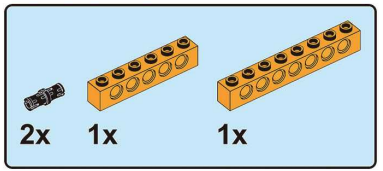

12

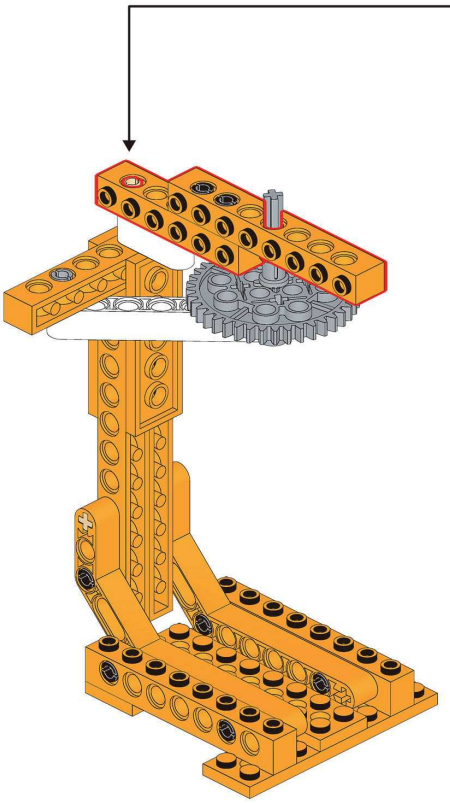

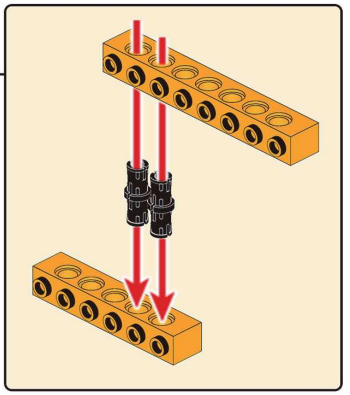

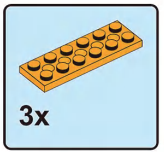

13

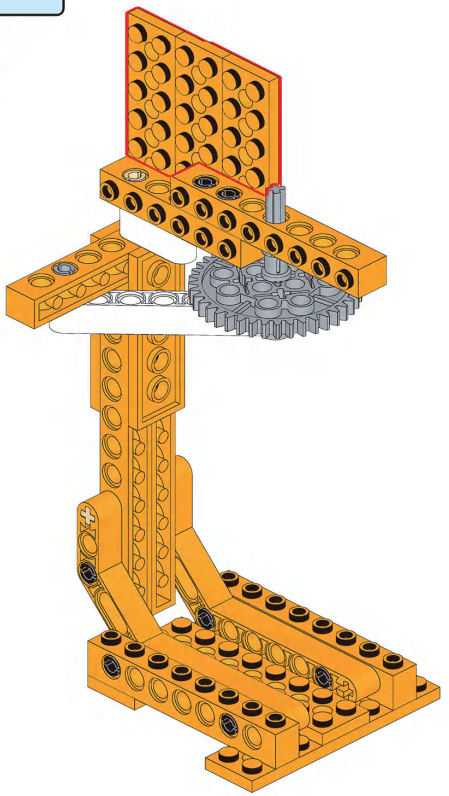

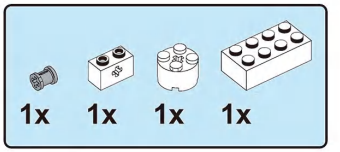

14

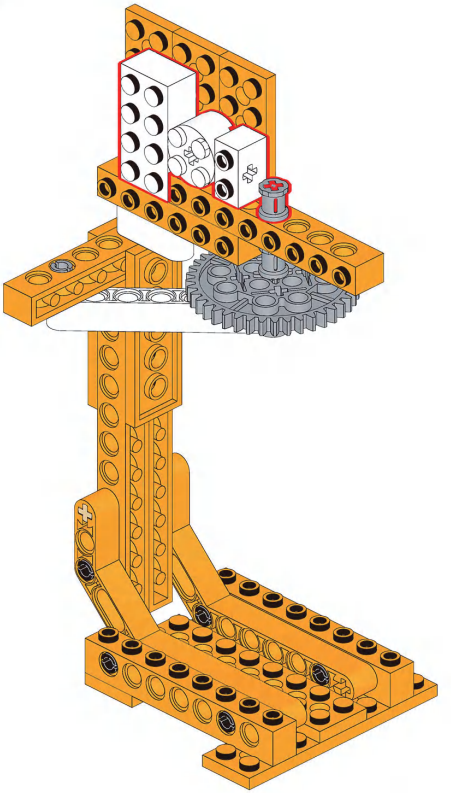

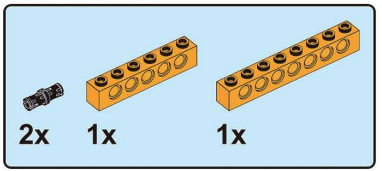

15

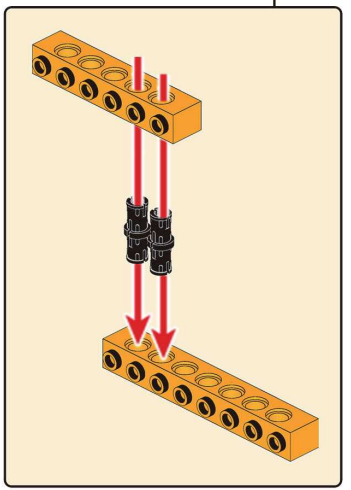

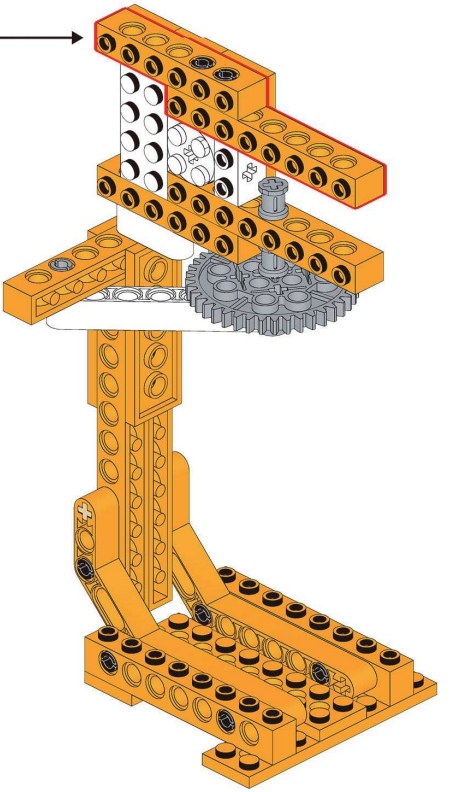

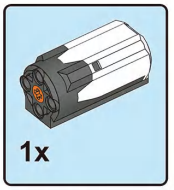

16

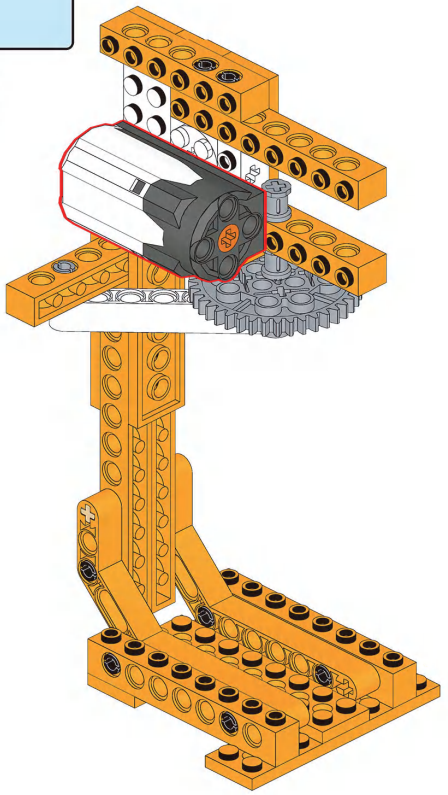

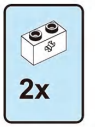

17

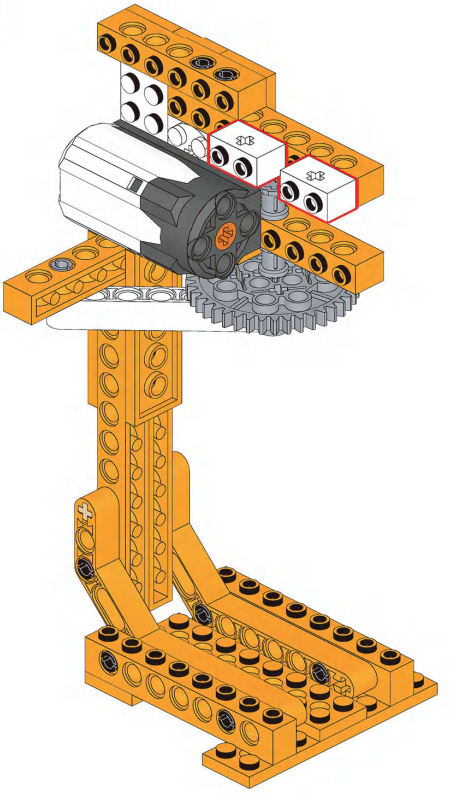

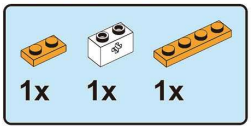

18

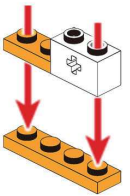

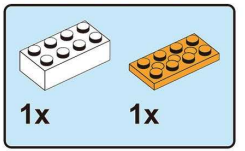

19

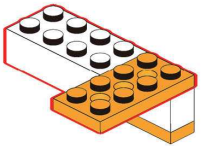

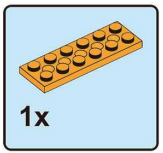

20

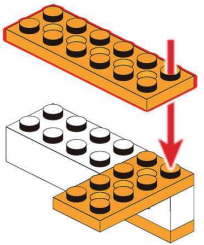

21

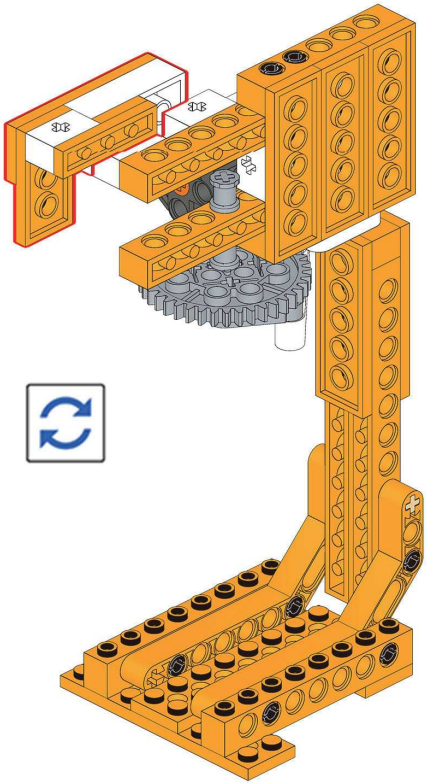

4M

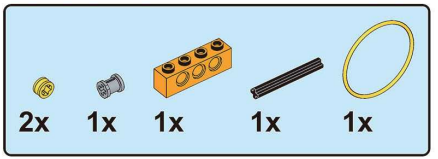

22

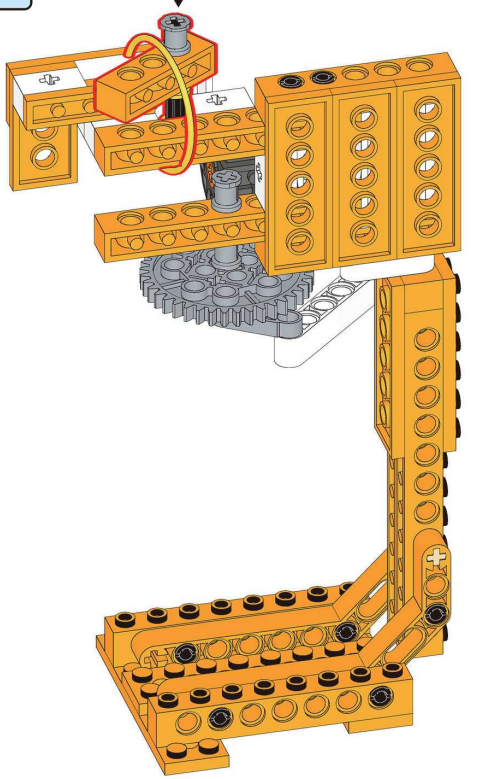

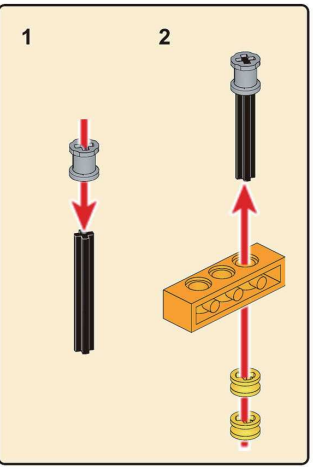

10M

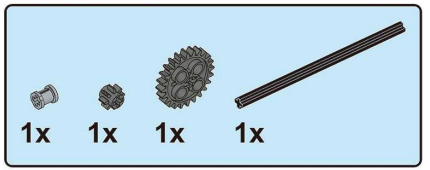

23

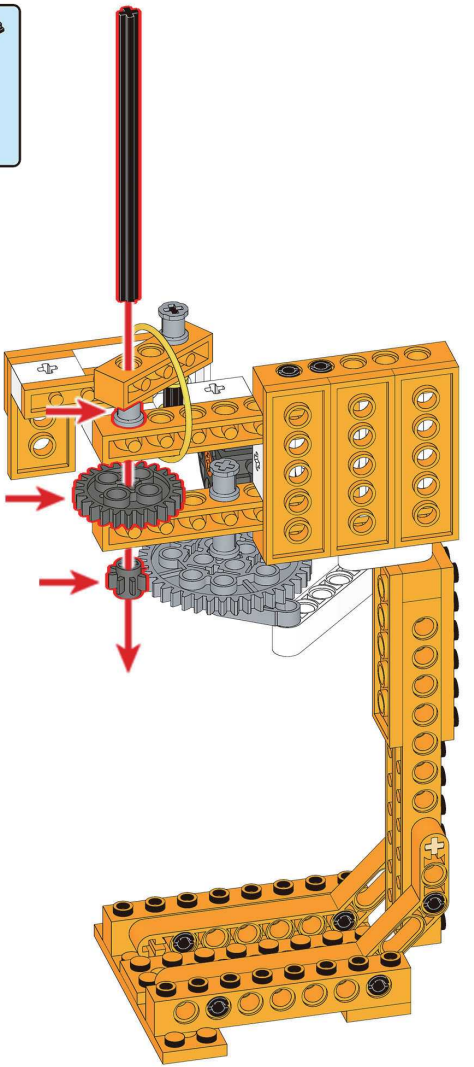

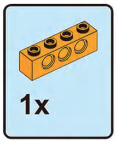

24

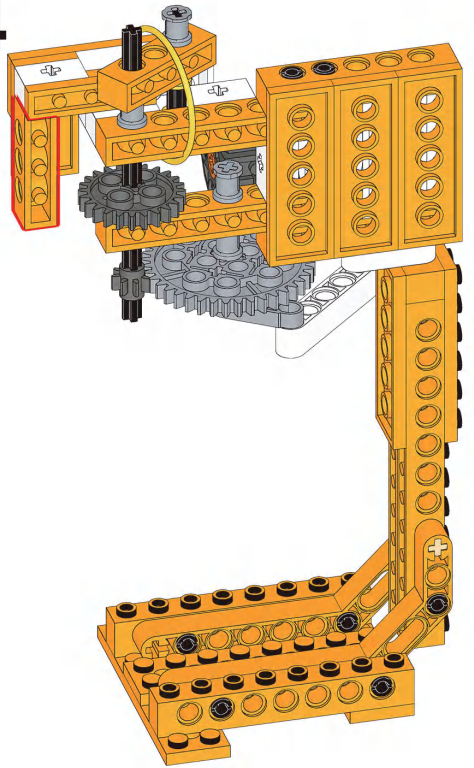



25

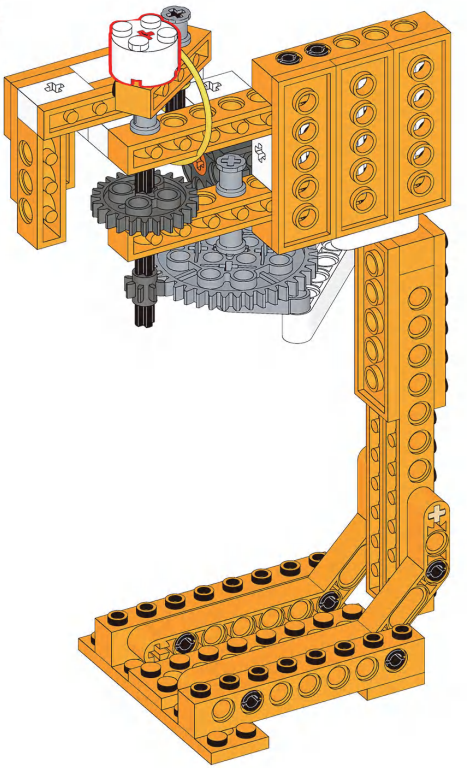

10M

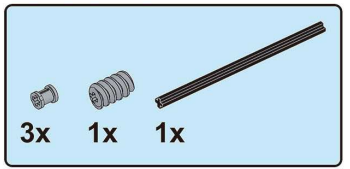

26

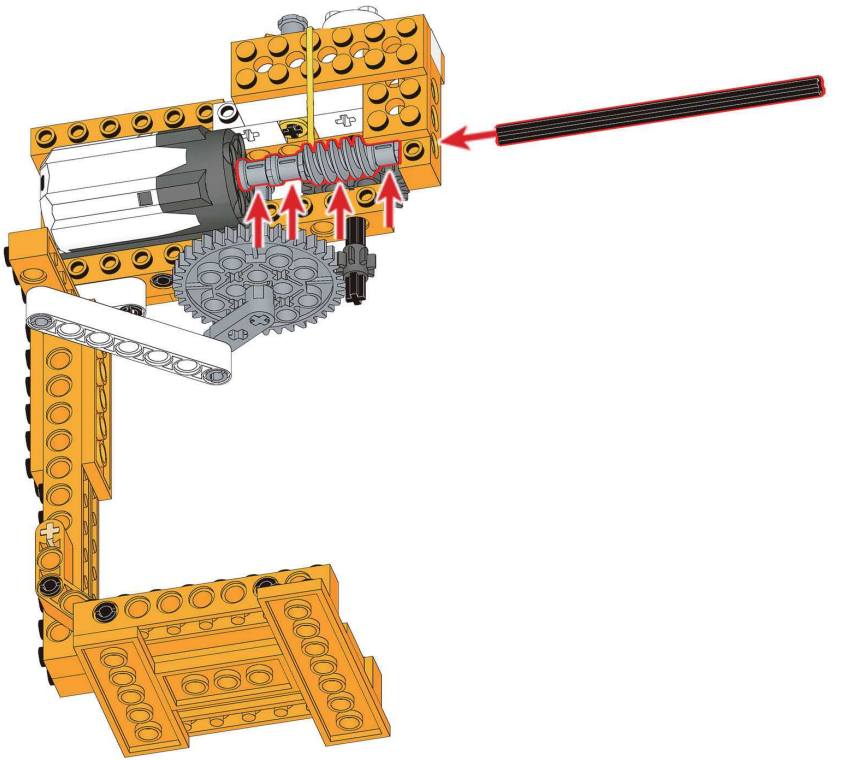

1x

27

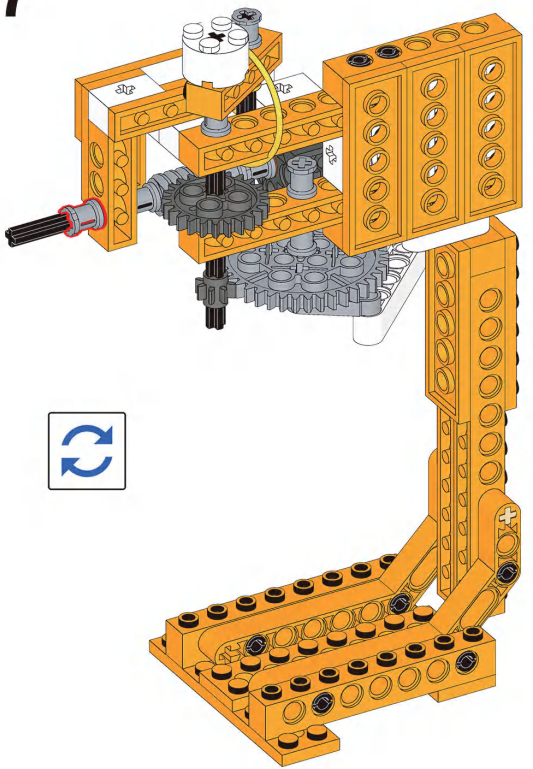

1x

28

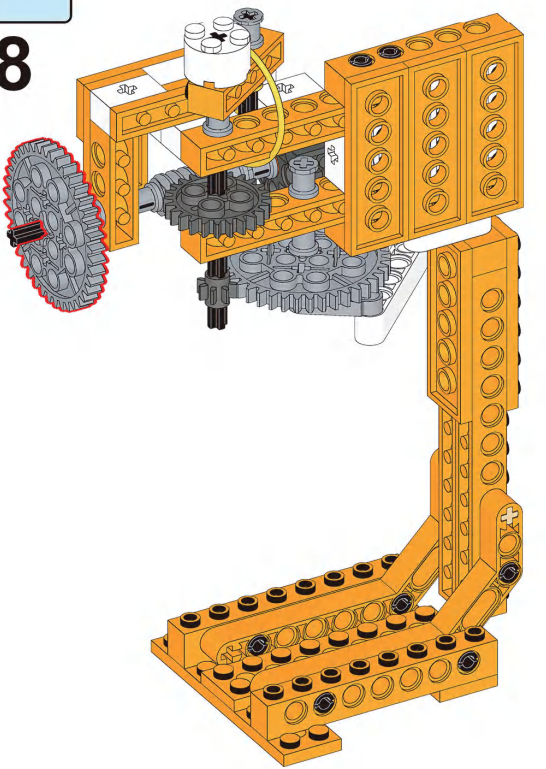

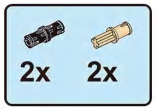

29

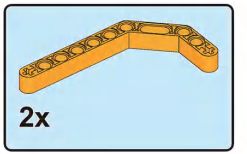

30

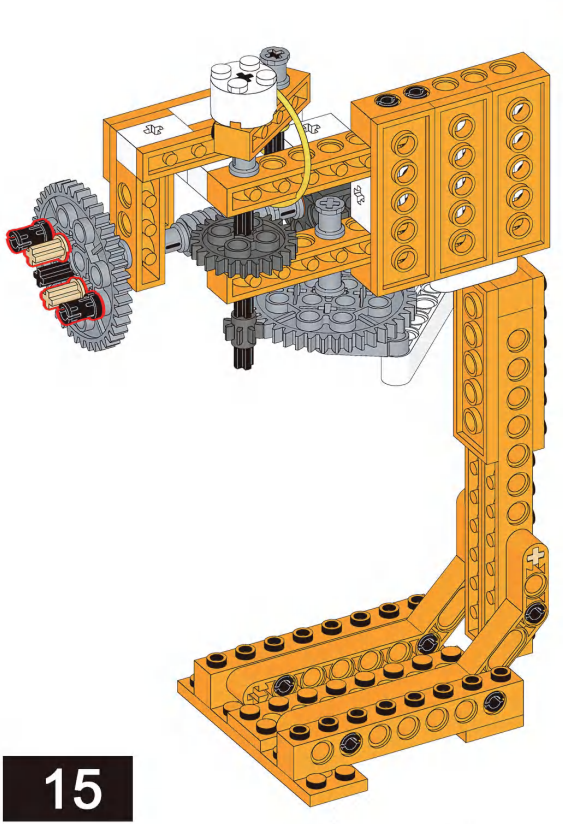

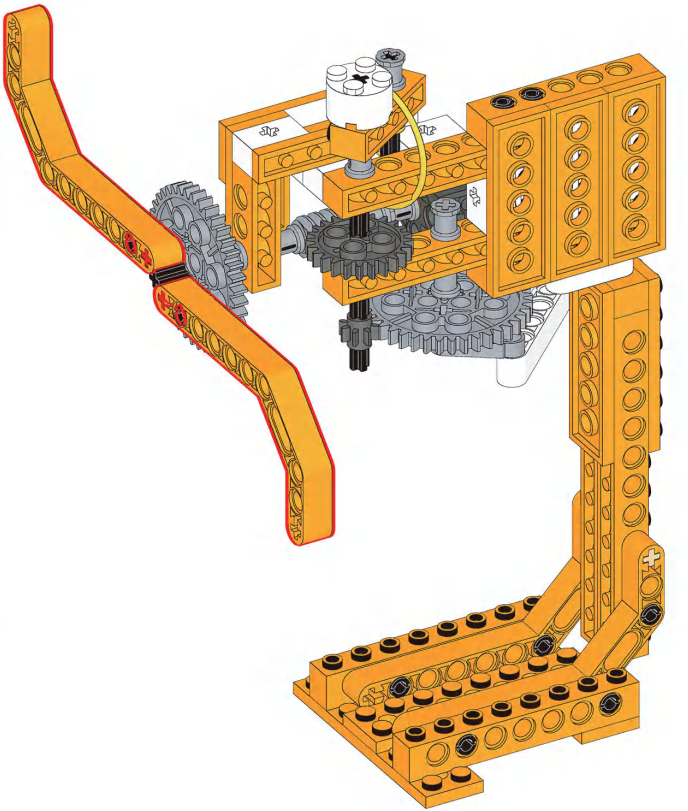

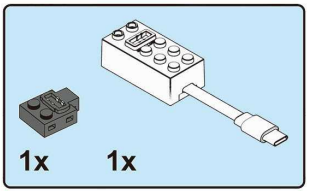

31

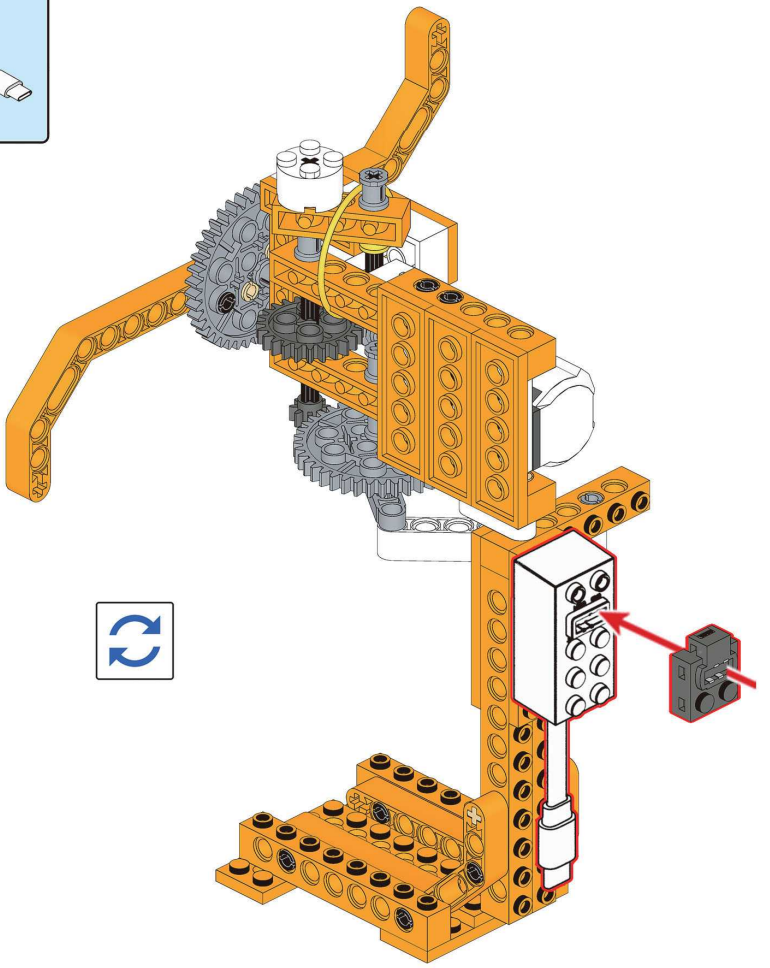

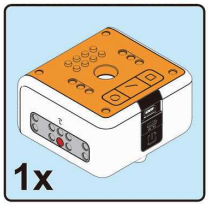

32

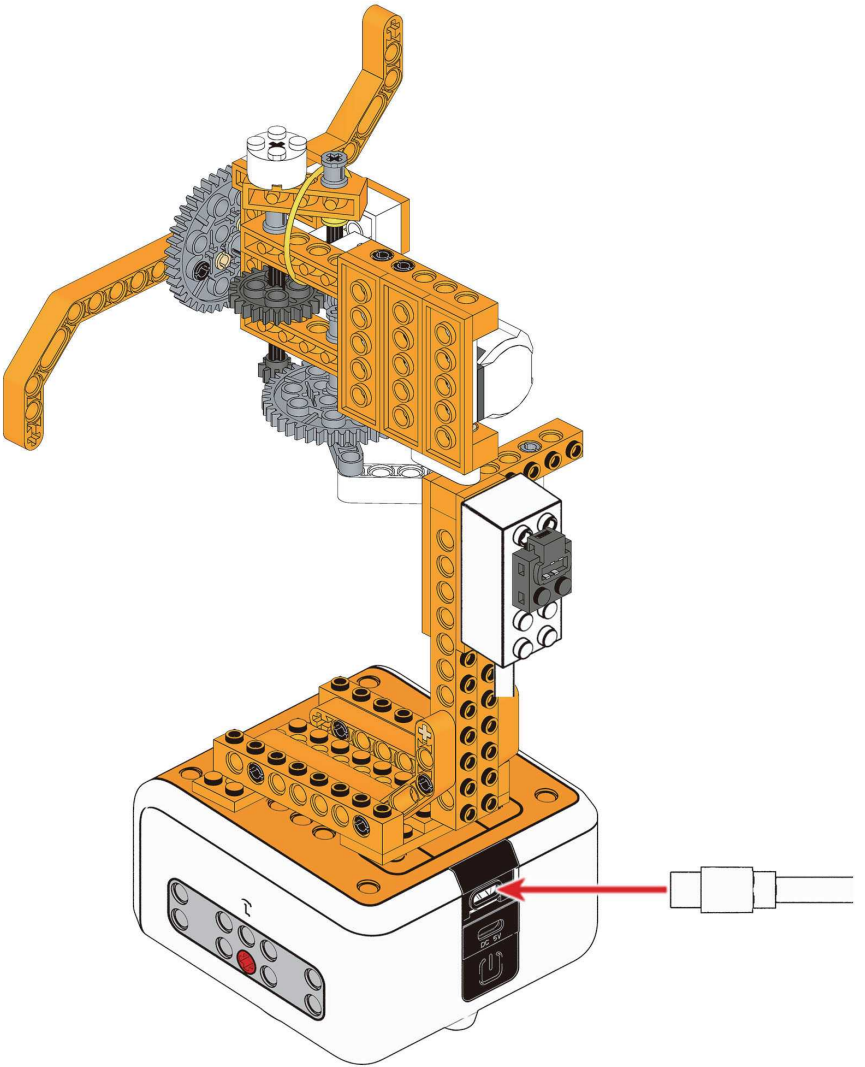

Demo Program

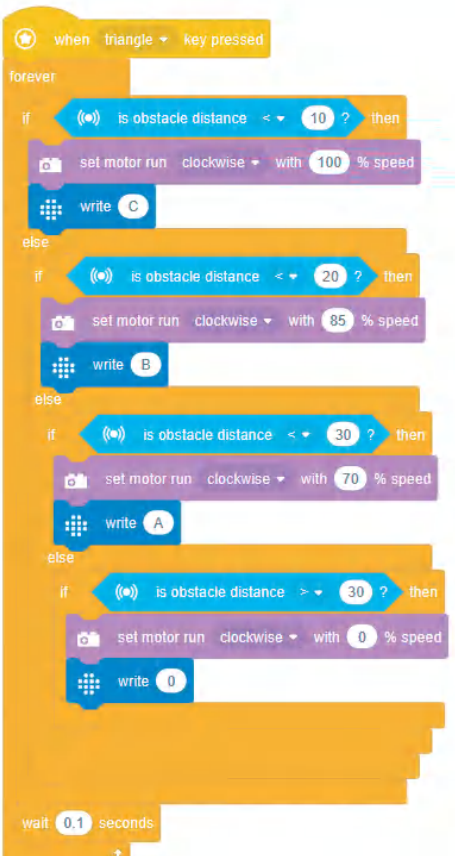

Case 6
Gyroscope Transmitter

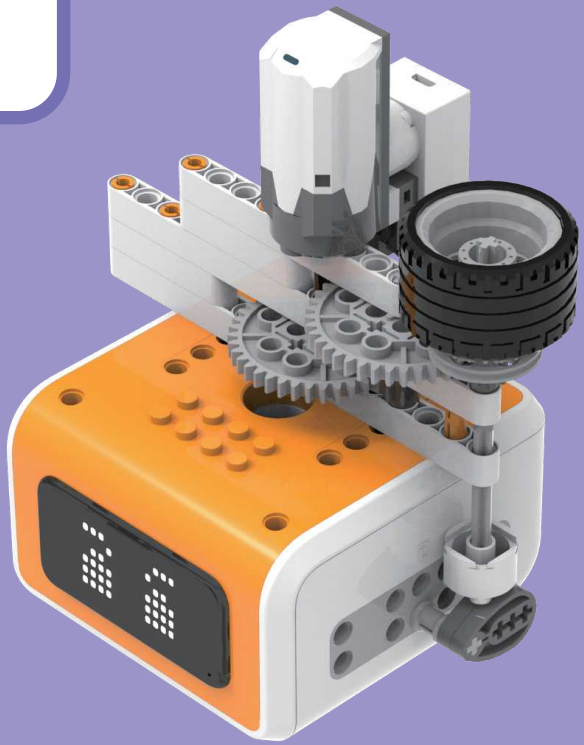

Parts List


4x



1x


1x


2x


2x


1x


1x



1x


1x



3x


1x


2x


1x


2x


2x

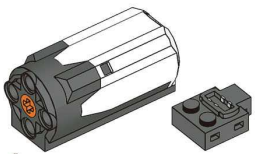
1x

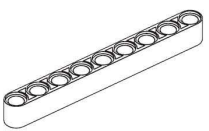
1x

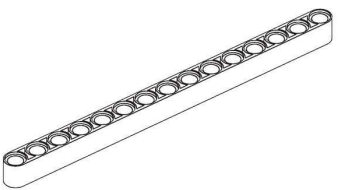
2x

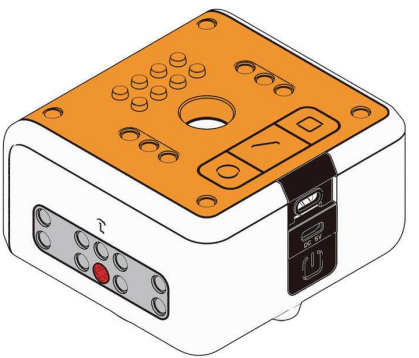
1x


5x

2x 1x

1

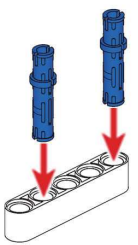

1x

2

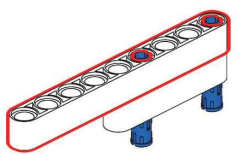

5M

1x

3

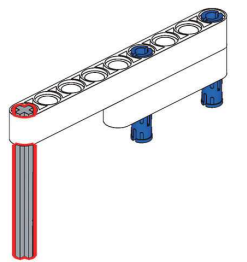

1x

4

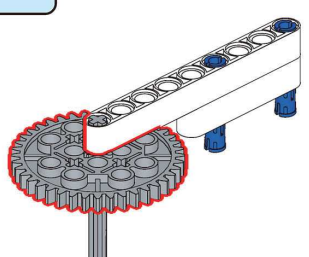

1x

5

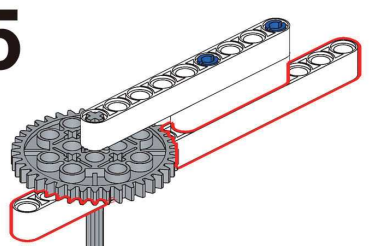

3x

6

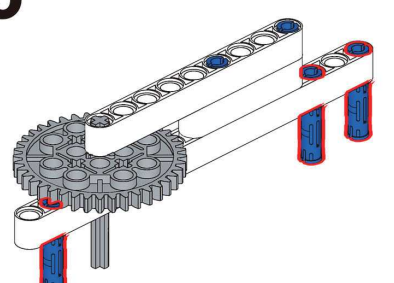

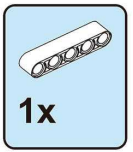

7

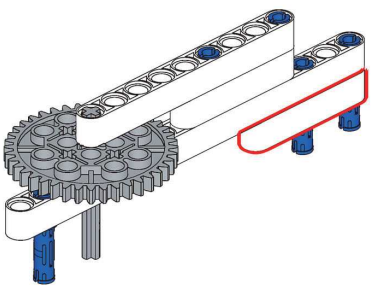

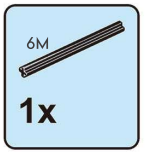

8

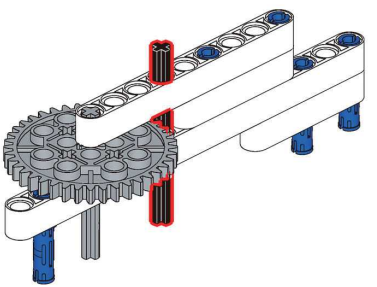

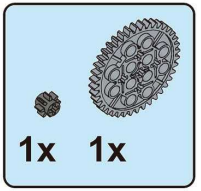

9

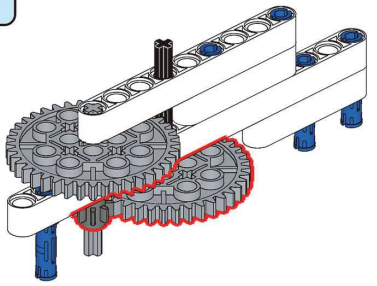

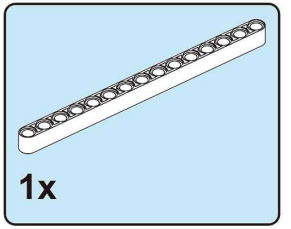

10

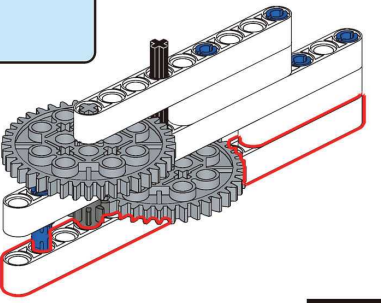

2x

11

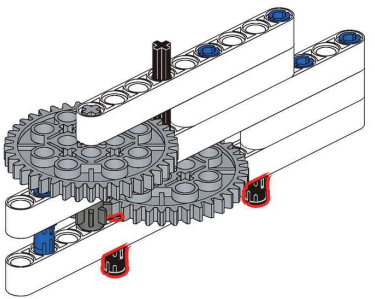

2x

12

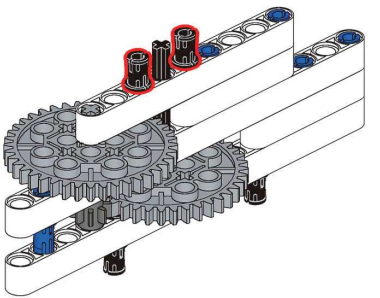

1x

13

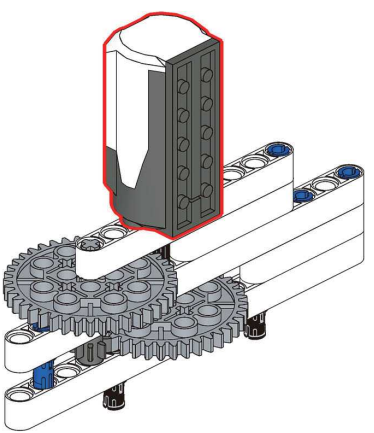

1x 1x 1x

14

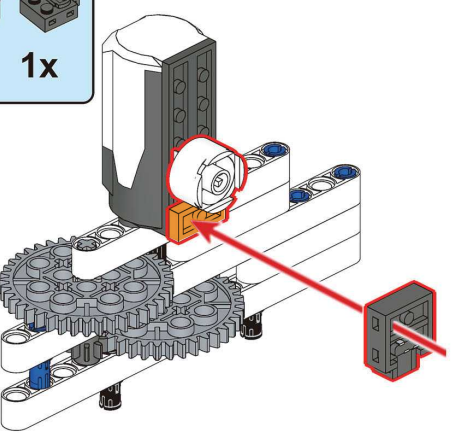

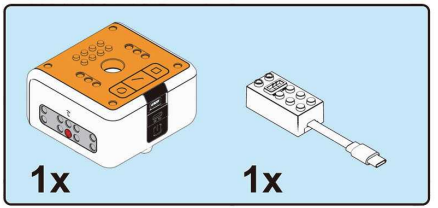

15

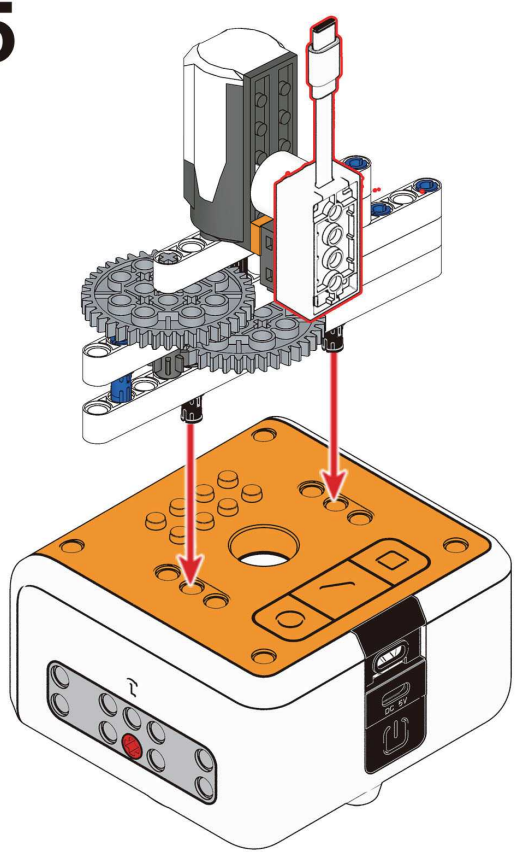

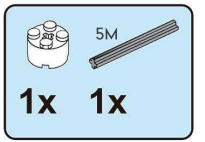

16

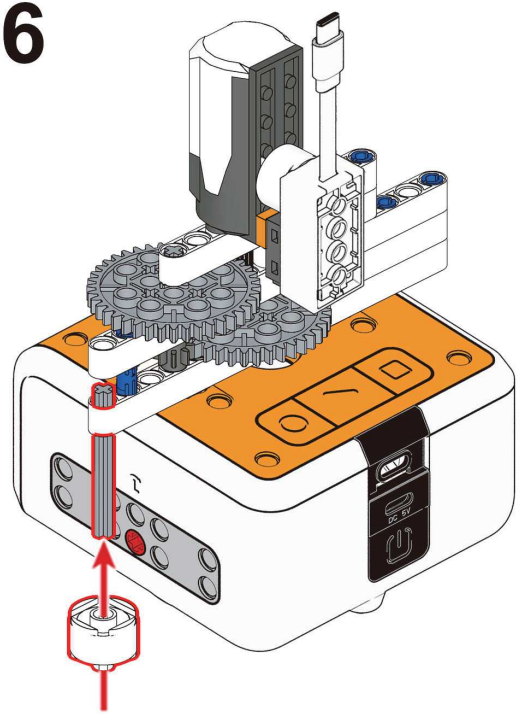

3M

1x 1x

17

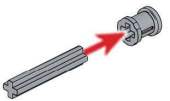

1x

18



1x

19



20

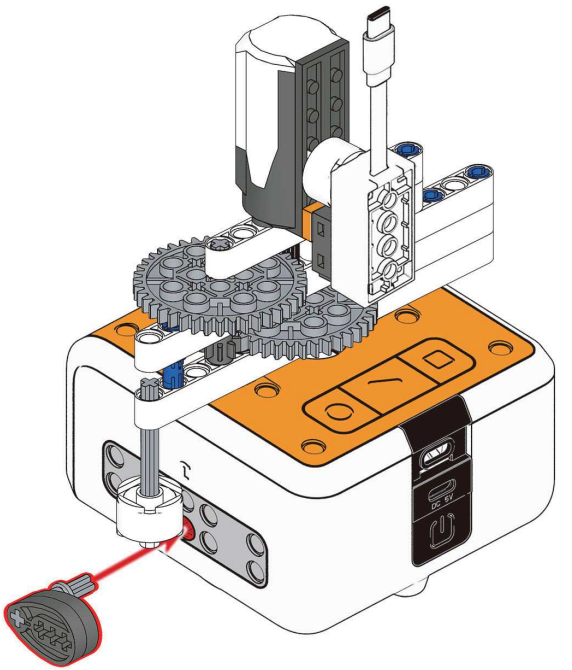

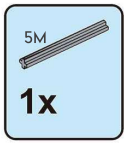

21

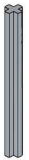



22





23

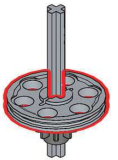



24

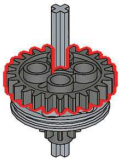

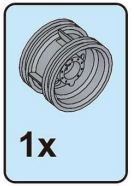

25

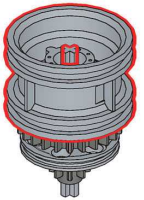

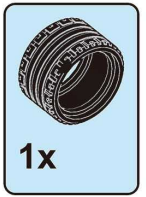

26



27

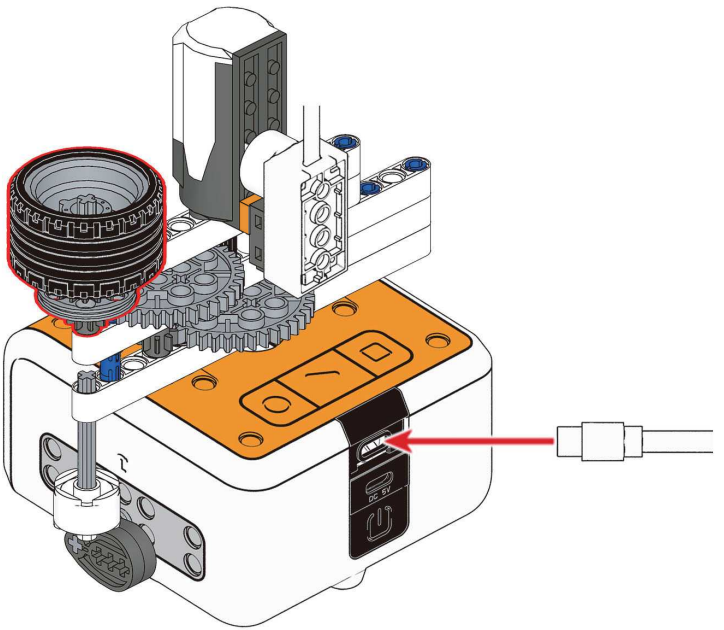

Demo Program

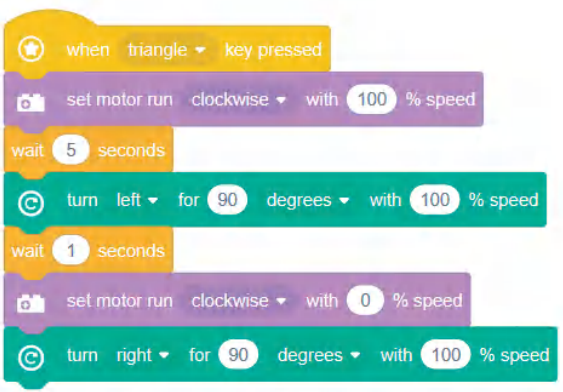

Case 7
Playground Swing



Parts List

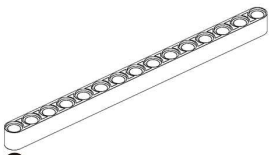
2x


1x

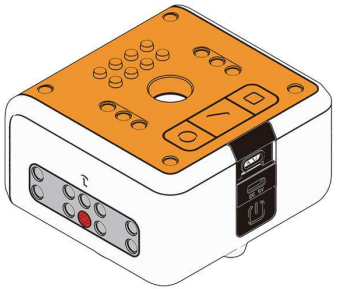
1x

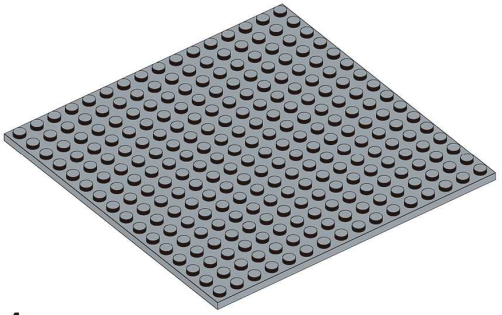
1x


1x 1x 1x 4x 1x 2x 6x 2x 3x 2x 2x 1x 1x 1x 1x 1x



4x 2x 1x 2x 1x 1x 1x 2x 2x

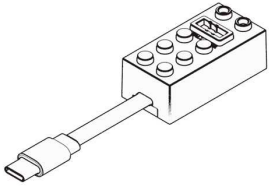
1x

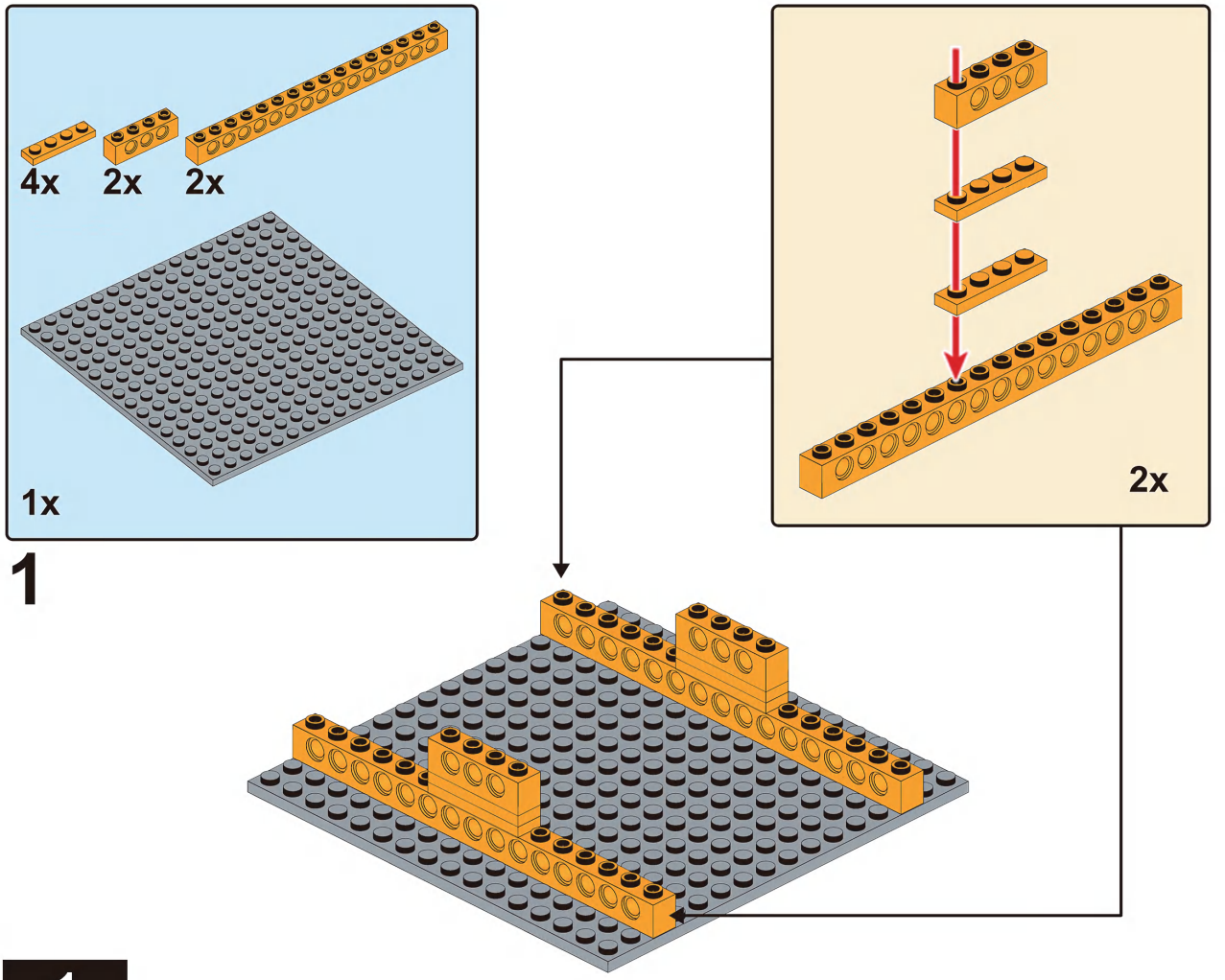
4x
2x
2x
1x
2x
1

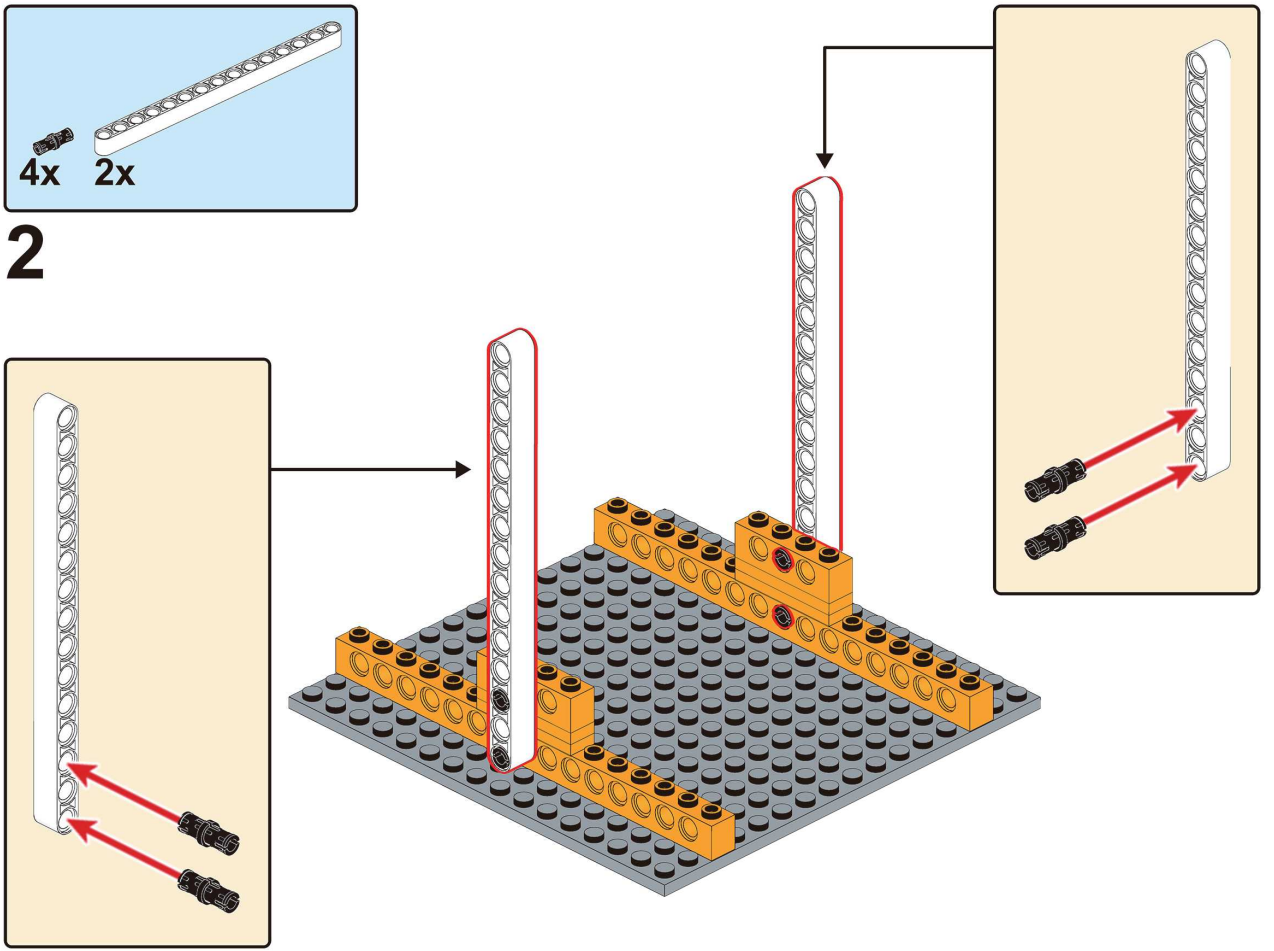
4x
2x
2

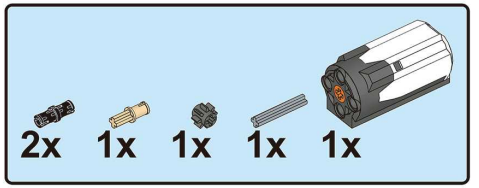

3

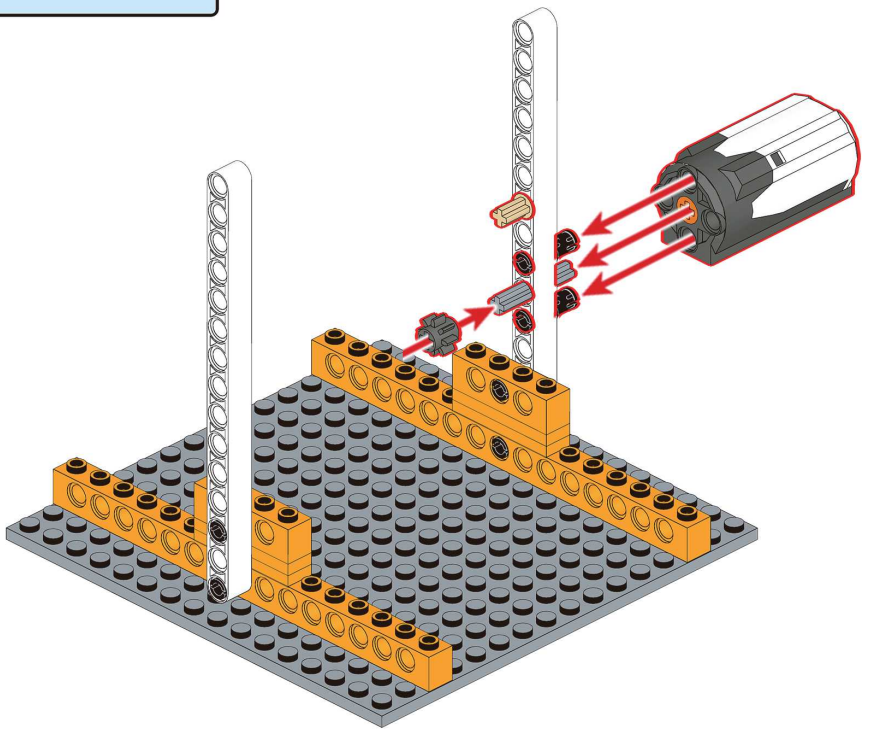

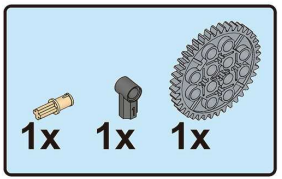

4

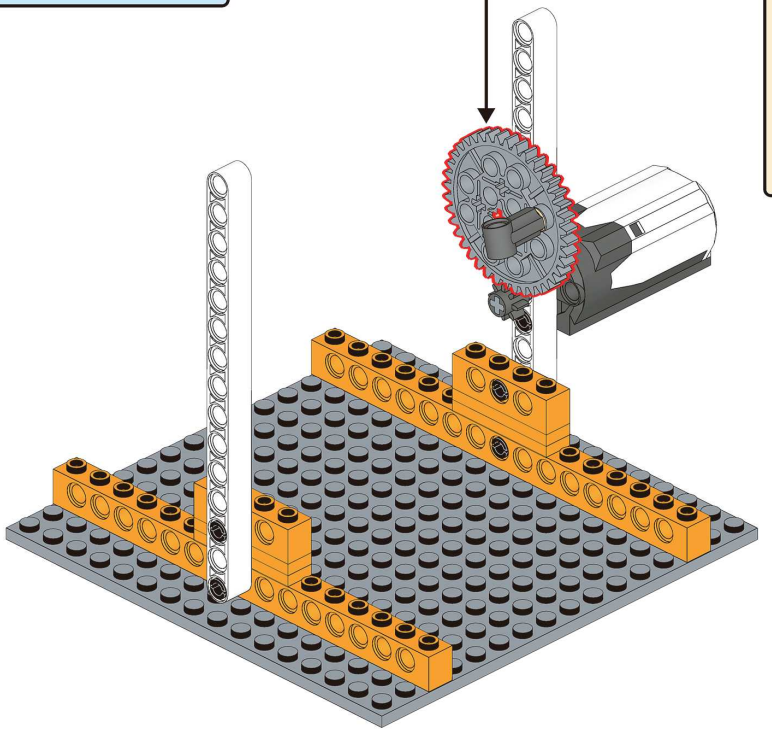

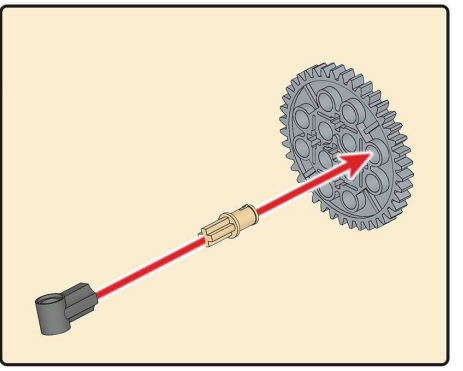

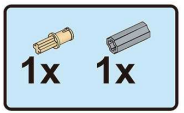

5

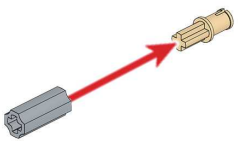

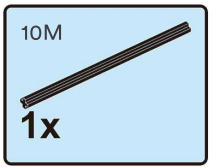

6



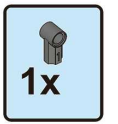

7





8

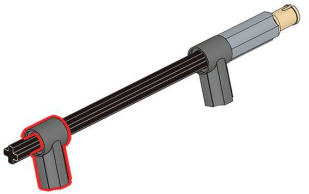

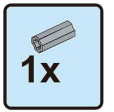

9

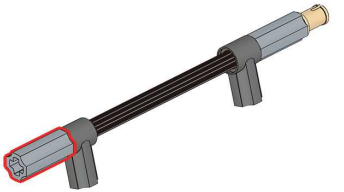

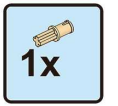

10

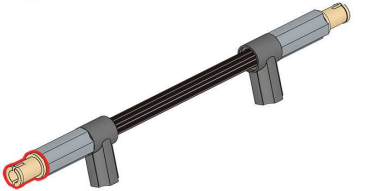

11

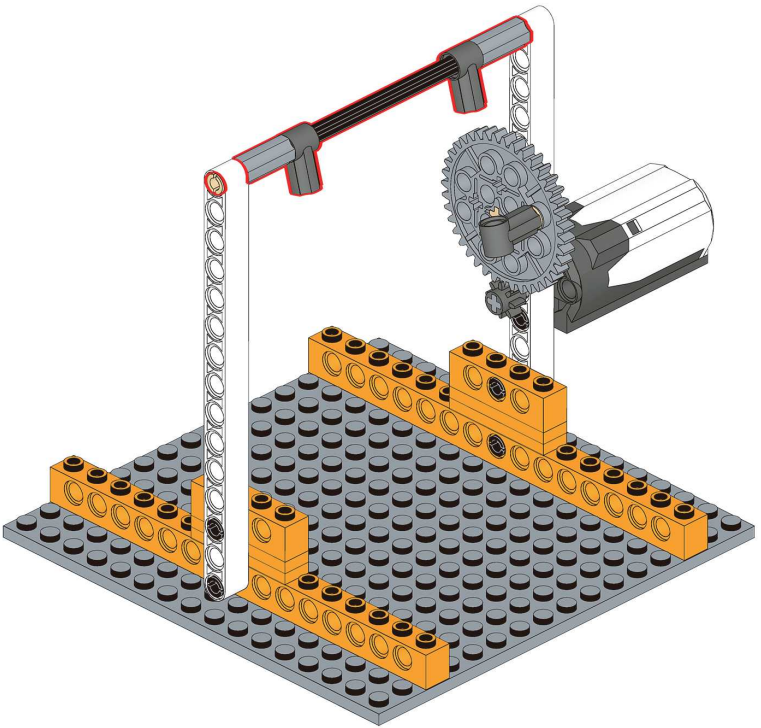

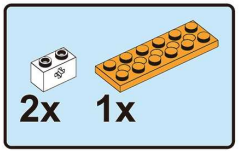

12

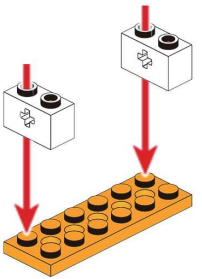

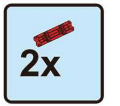

13

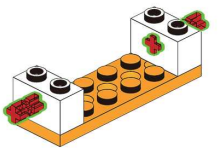



14

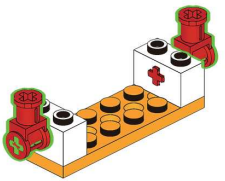

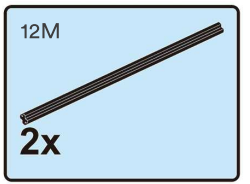

15

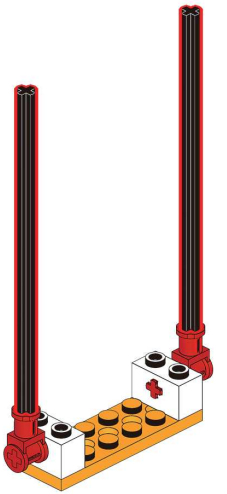

16

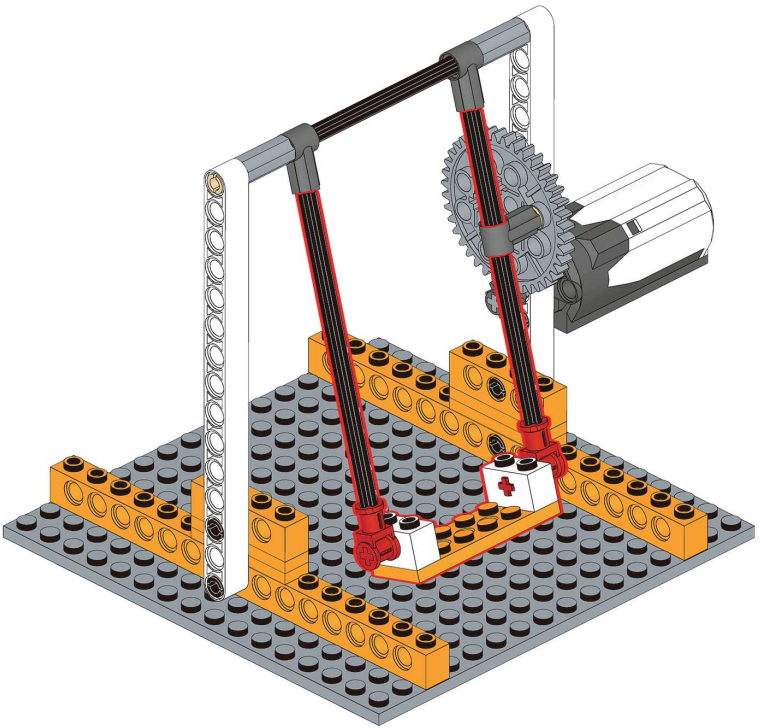

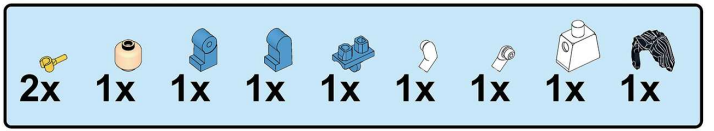

17

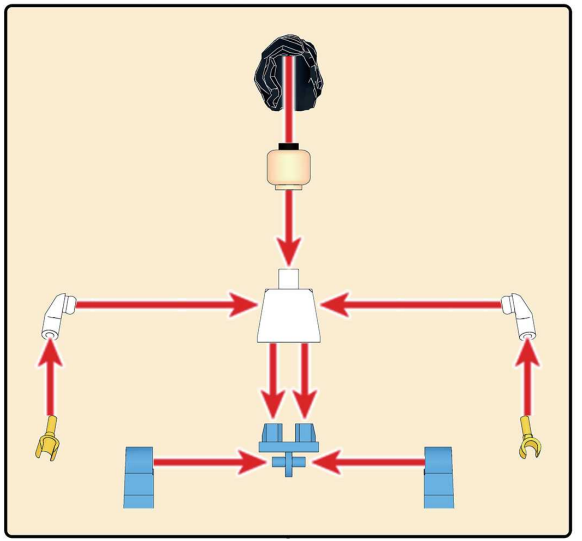

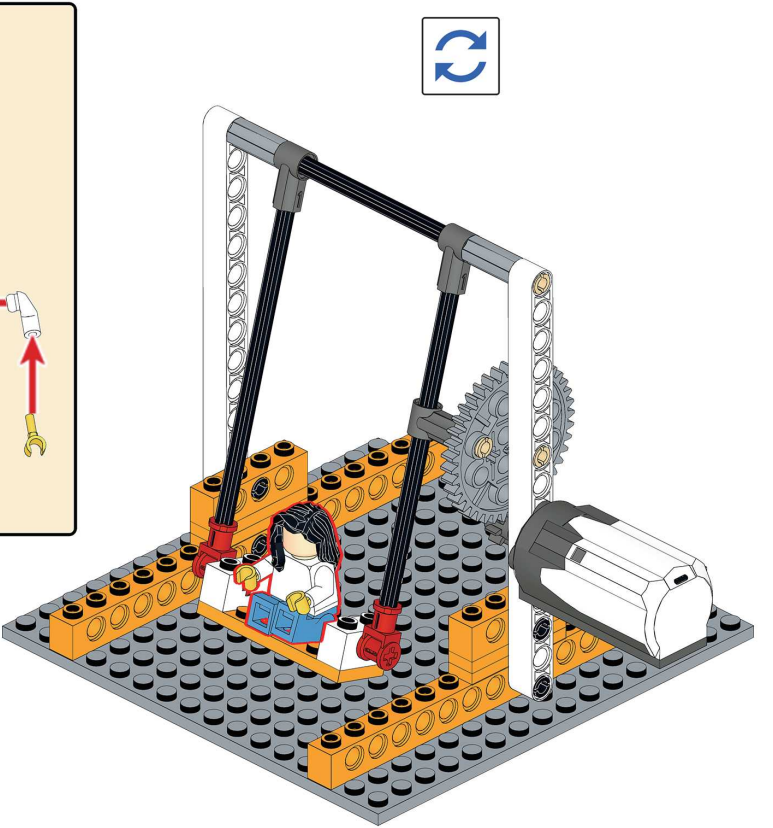

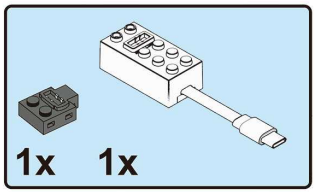

18

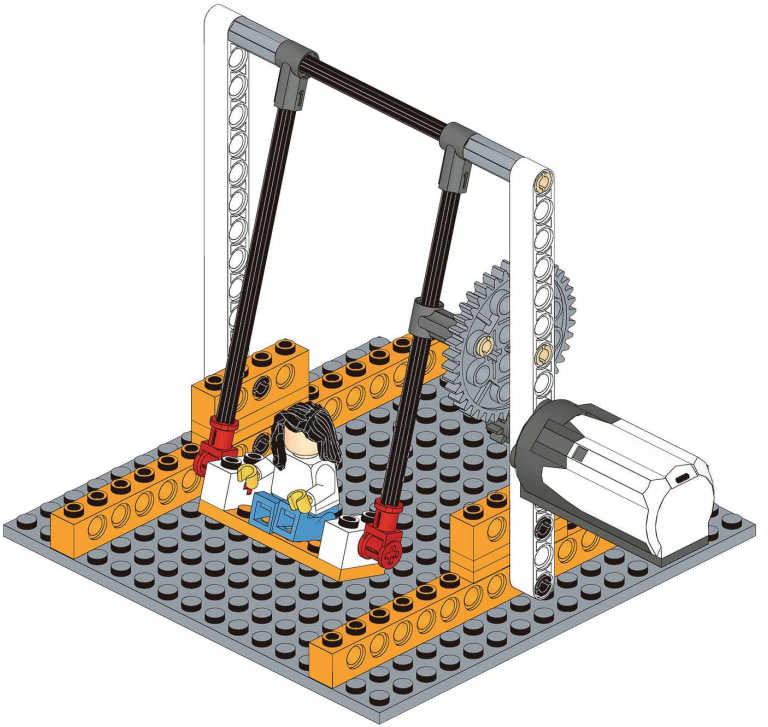

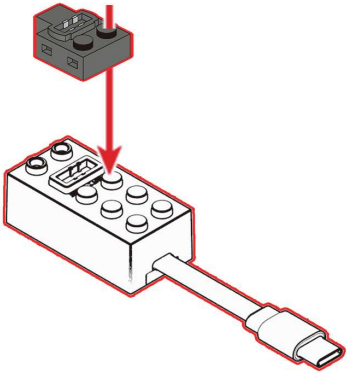

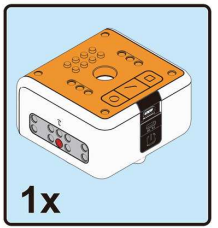

19

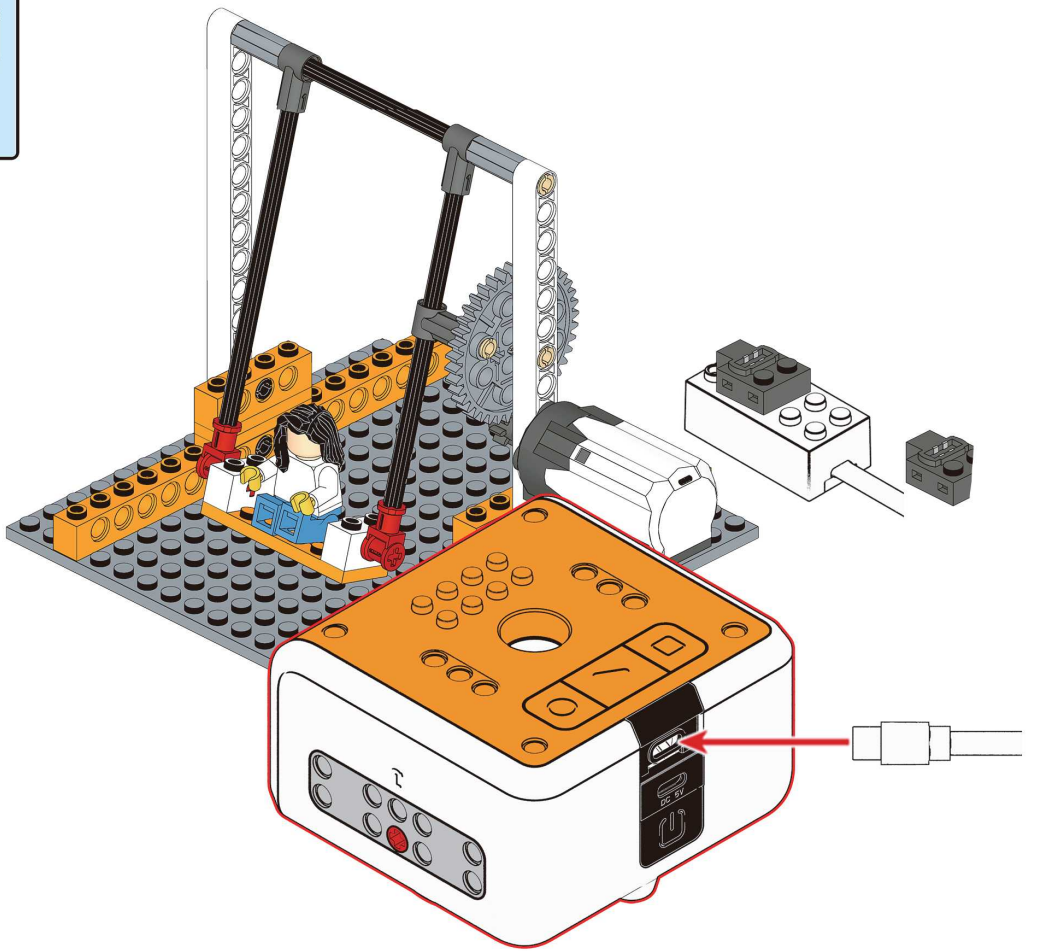

Demo Program

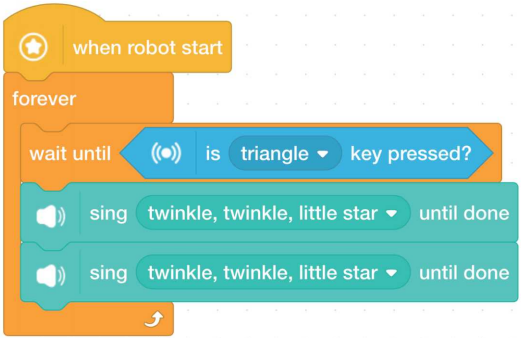

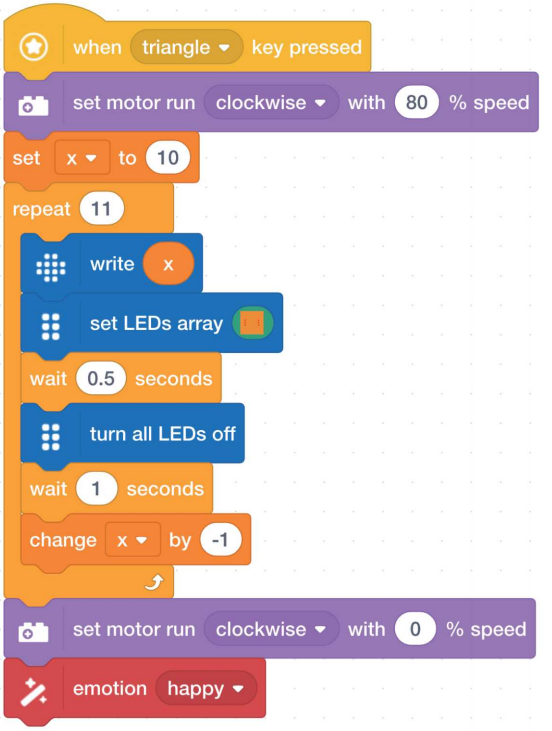

Case 8
Automatic Sensor Door

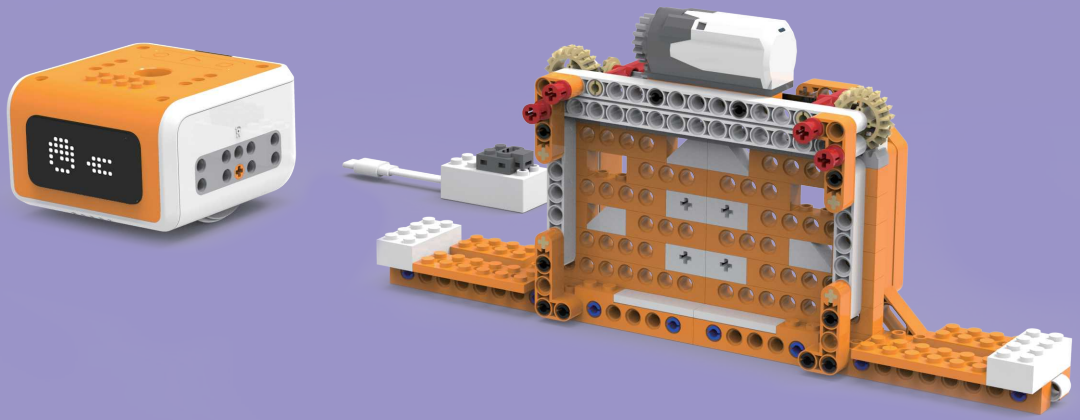

Parts List


8M
3M
5M
14x
1x
1x
2x
2x
4x
1x
4x
4x
4x
2x

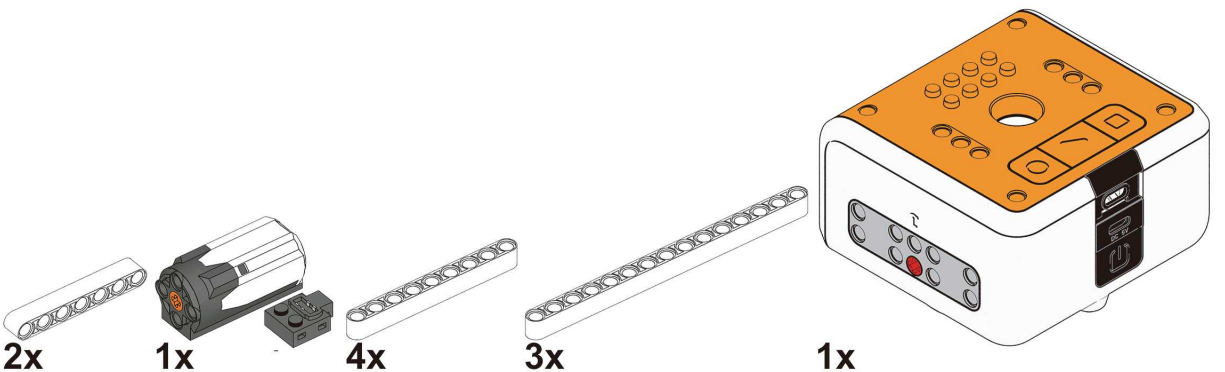
2x
1x
4x
3x
1x

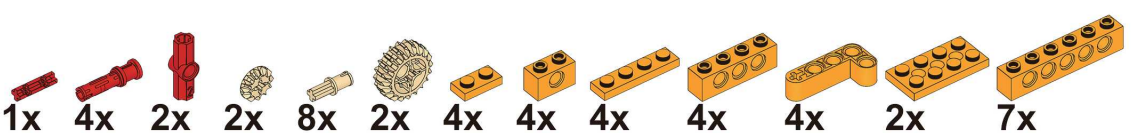
1x
4x
2x
2x
8x
2x
4x
4x
4x
4x
4x
2x
7x

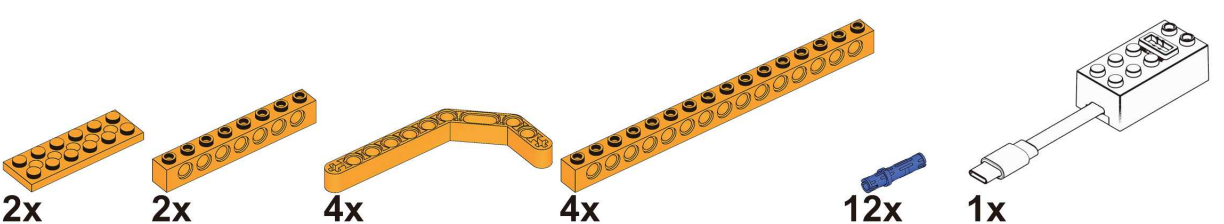
2x
2x
4x
4x
12x
1x

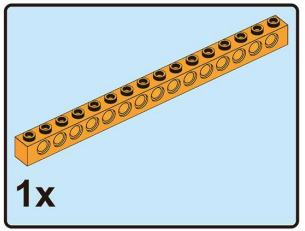

1

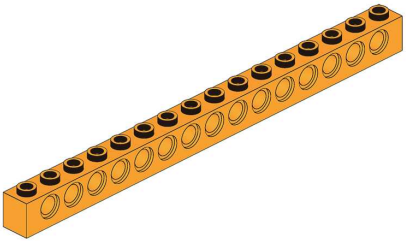



2

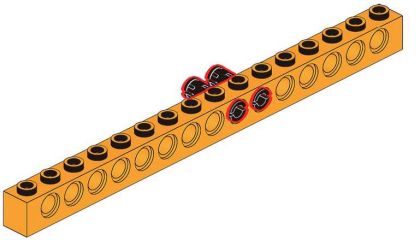



3

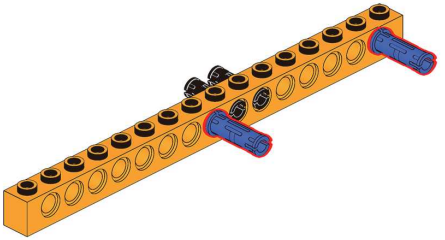

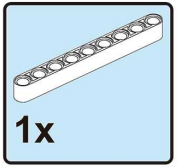

4

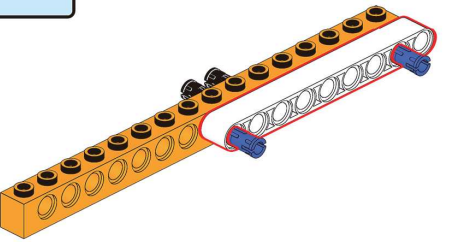

2x 1x

5

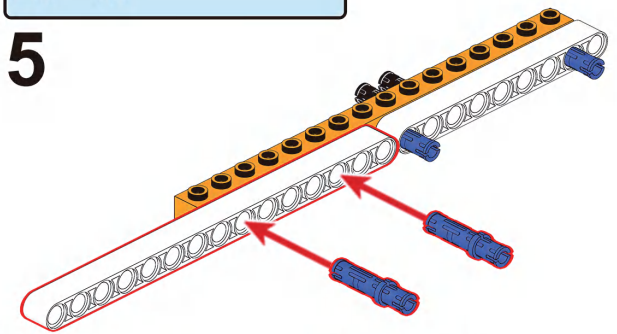

2x 1x

6

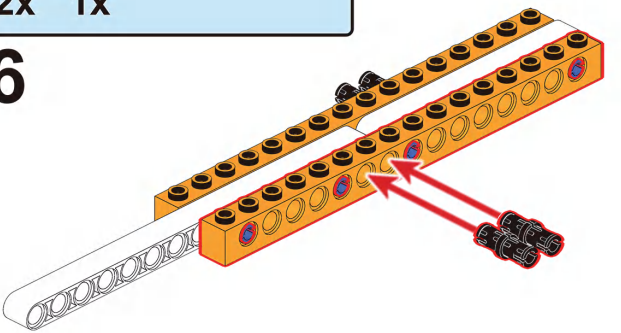

1x 1x 1x

7

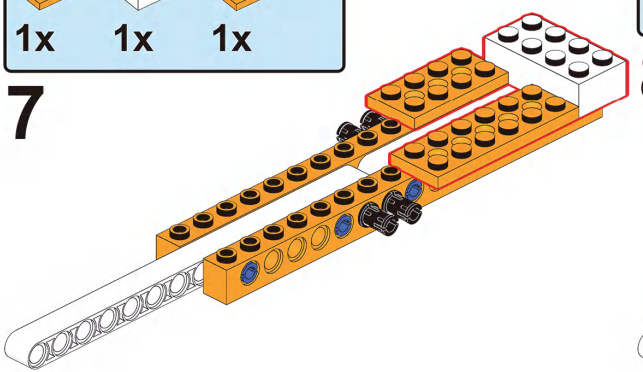

2x

8

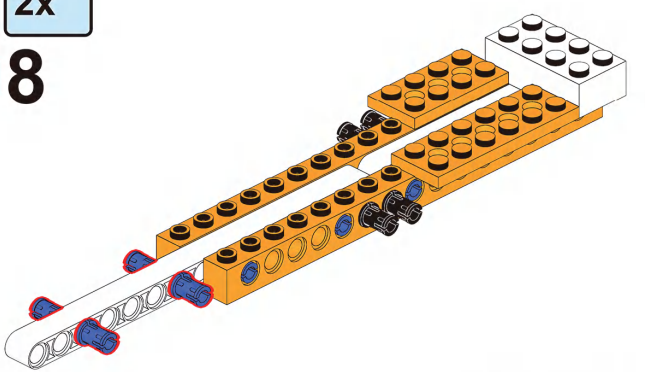

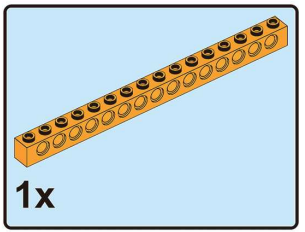

9

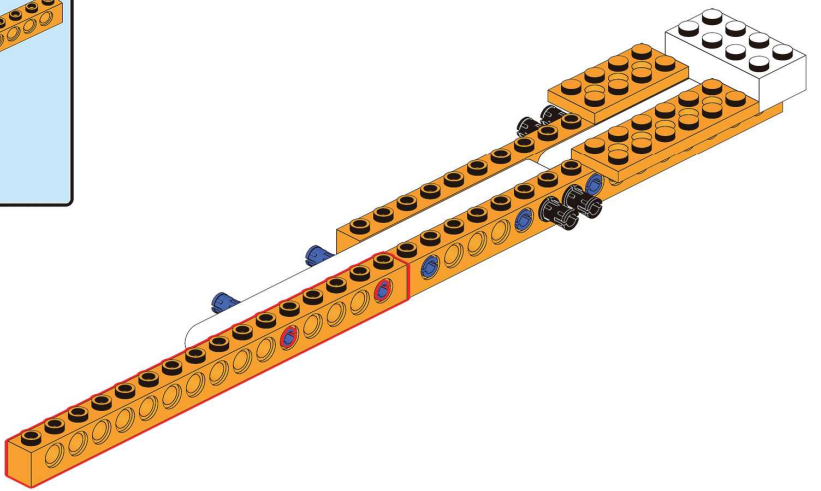

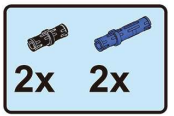

10

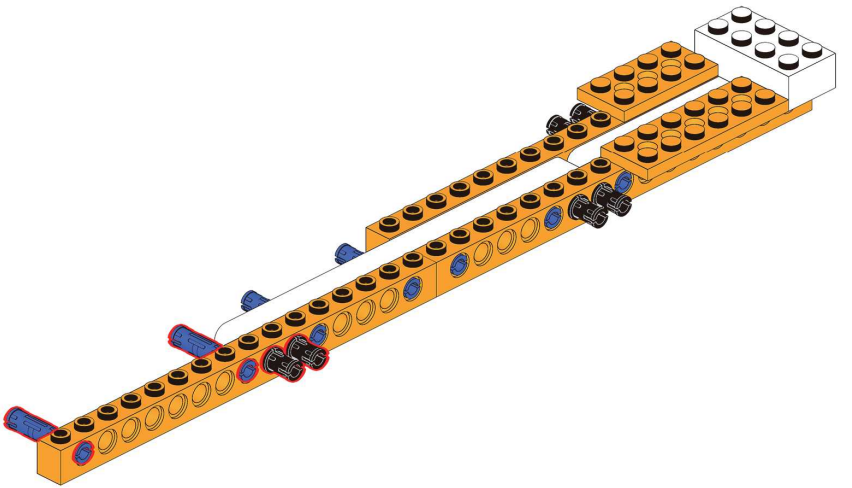

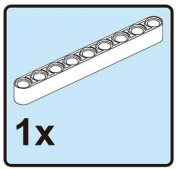

11

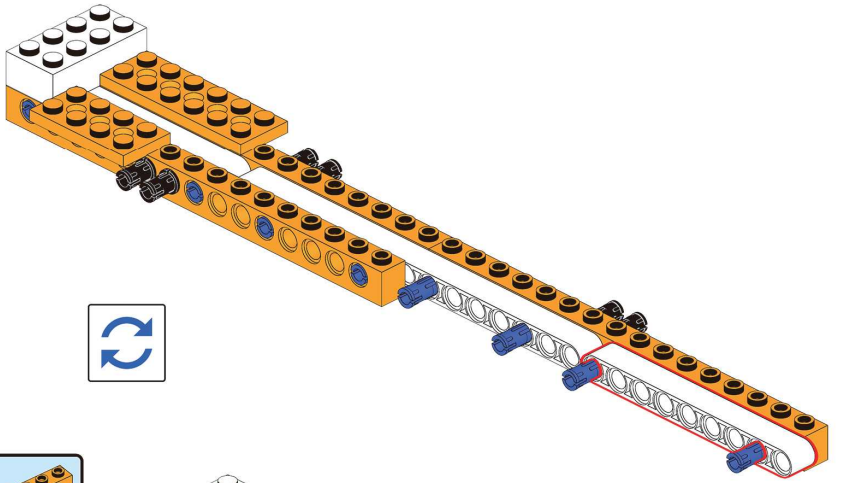

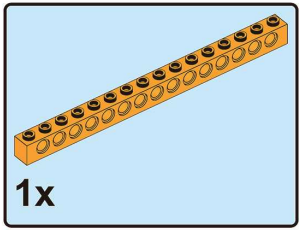

12

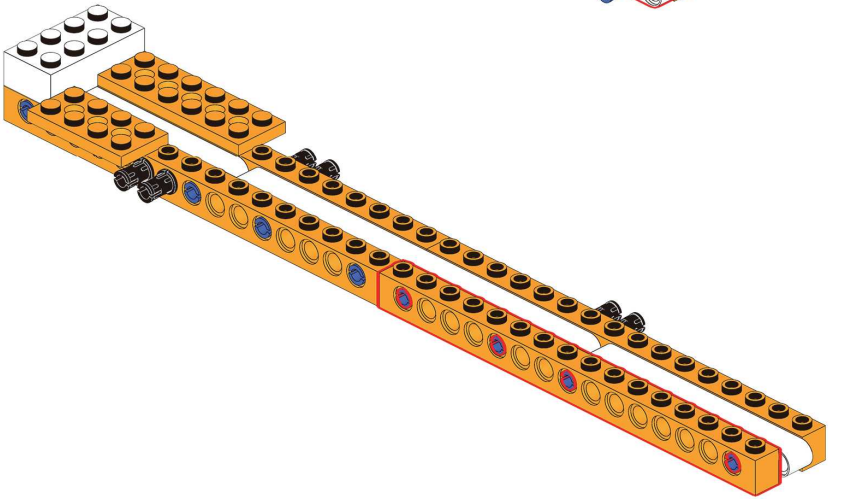

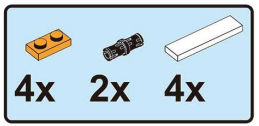

13

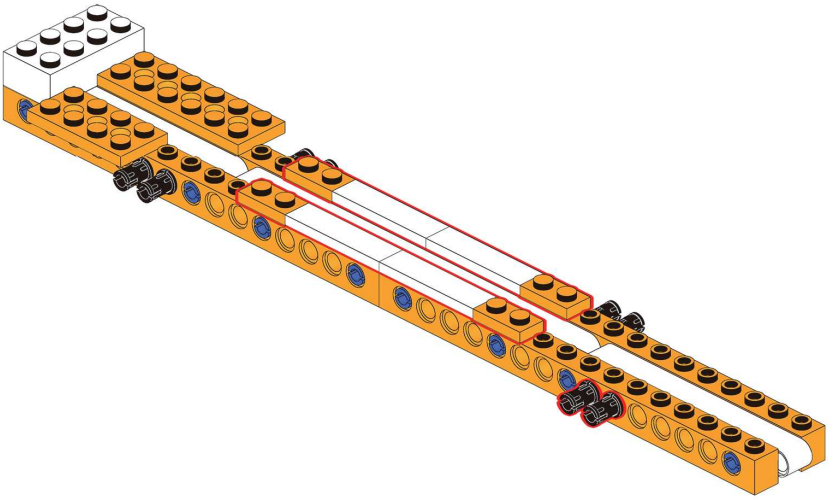

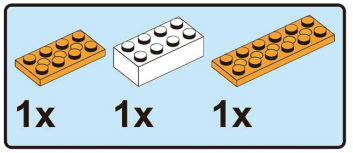

14

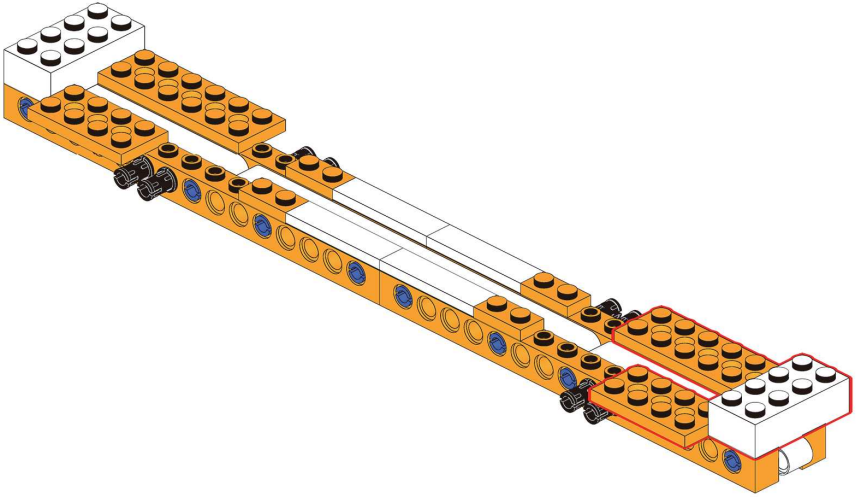

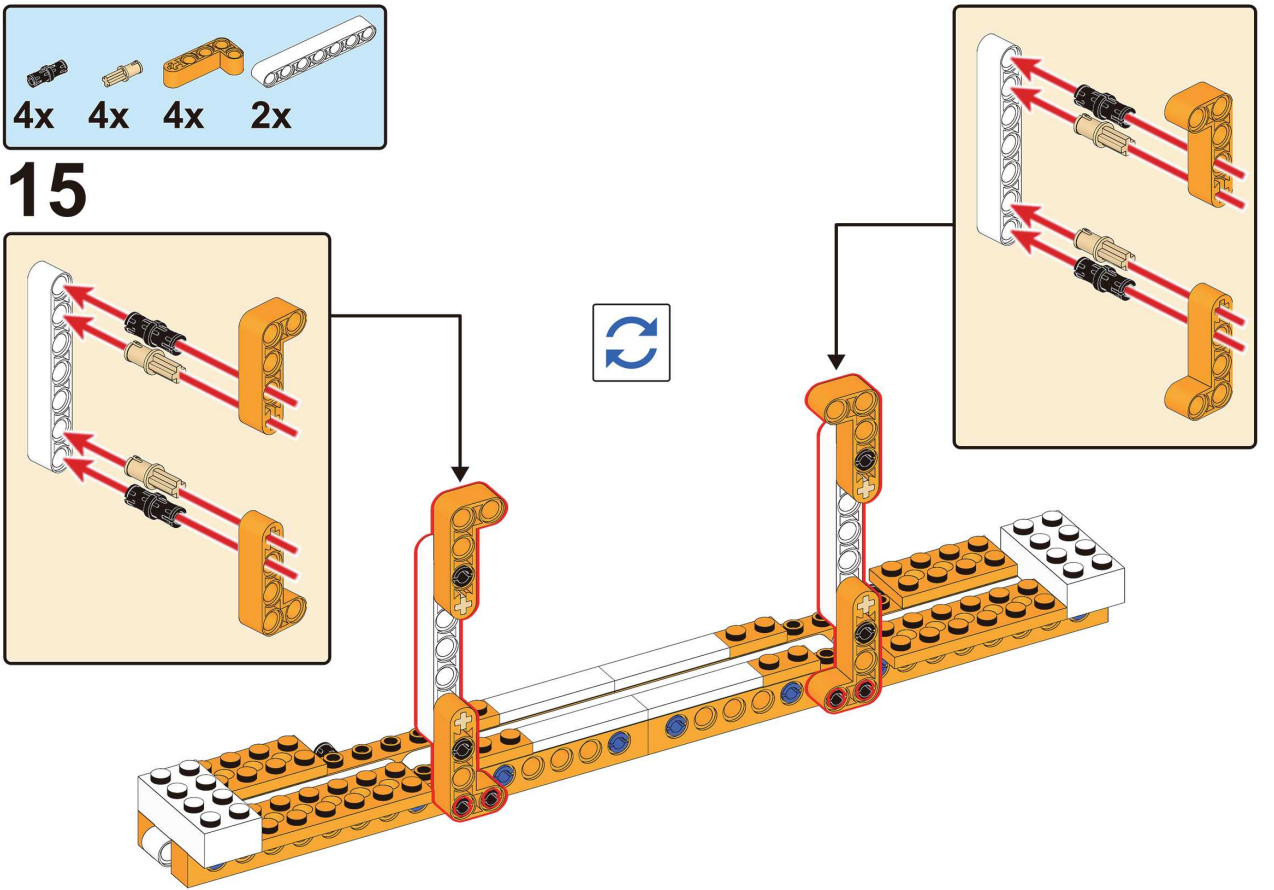
4x
4x
4x
2x
15

4x

16

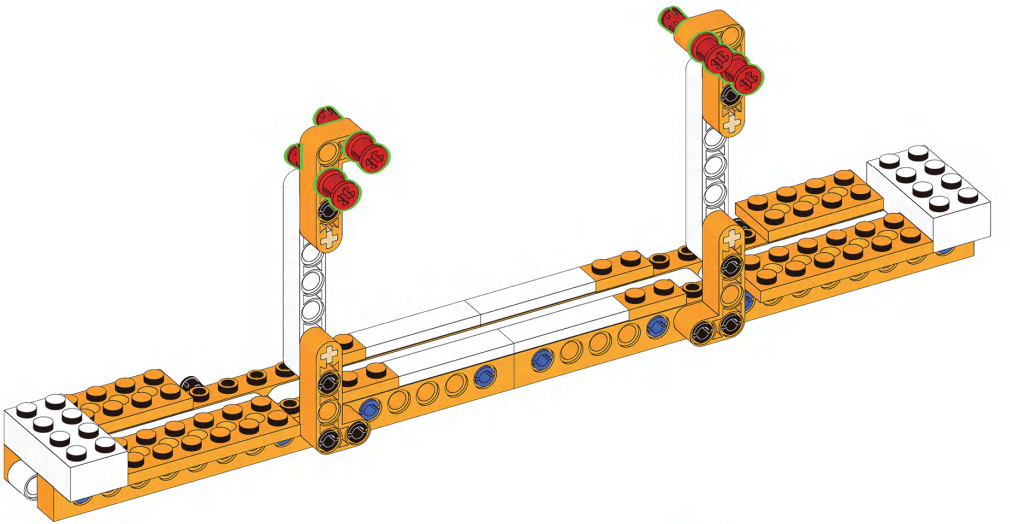

2x

17

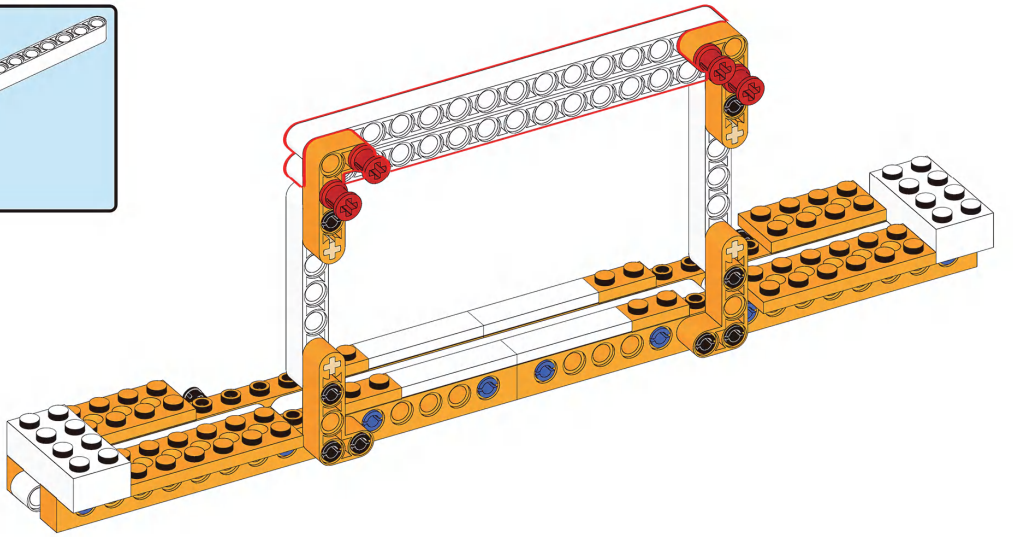

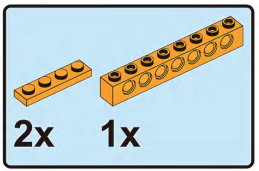

18

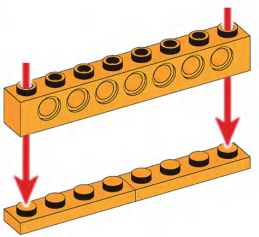

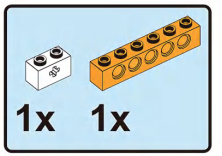

19

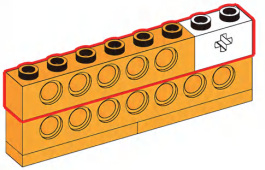

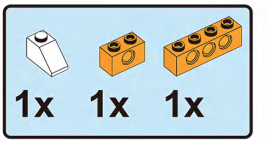

20

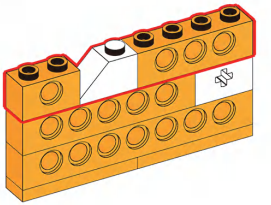

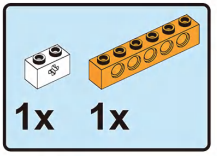

21

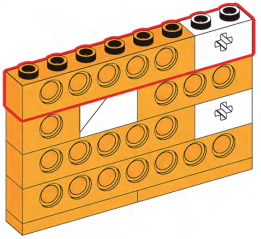

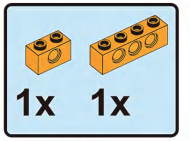

22

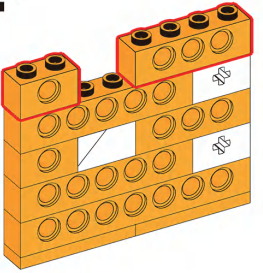

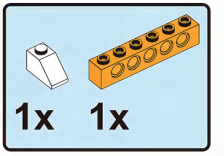

23

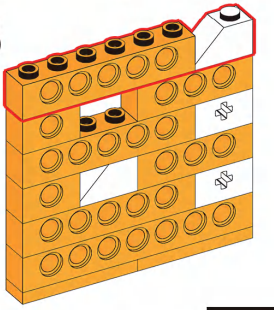

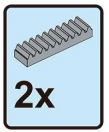

24

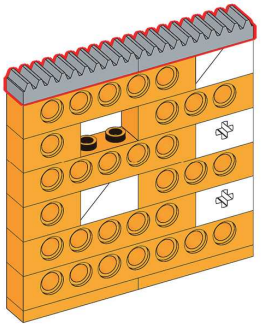

25

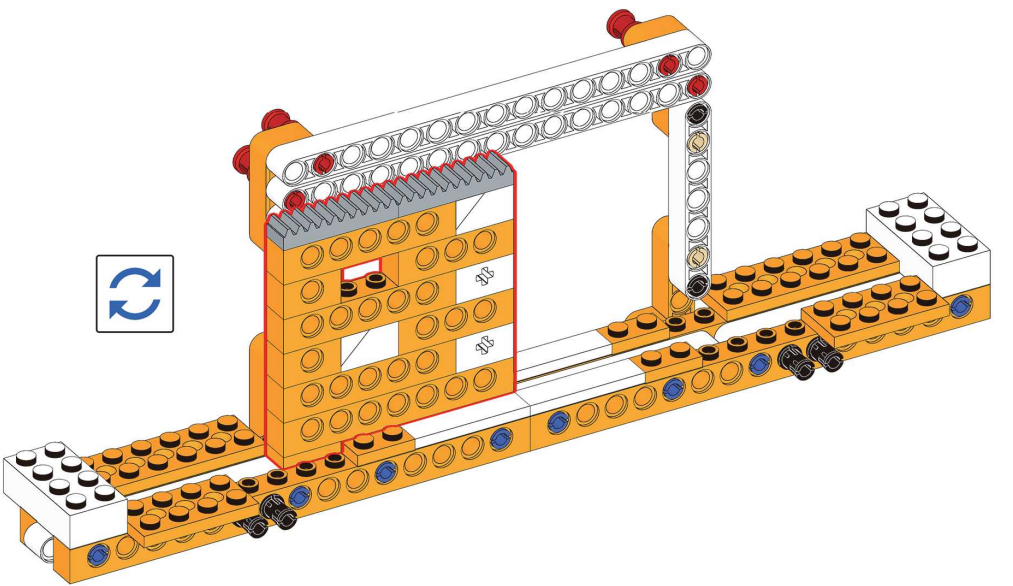

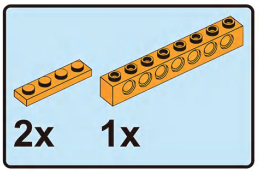

26

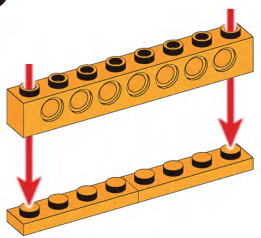

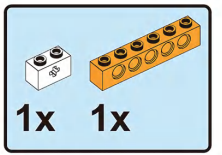

27

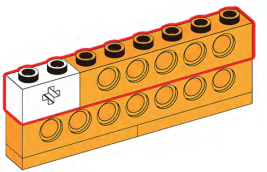

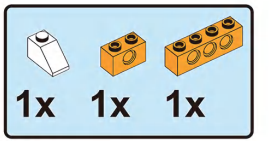

28

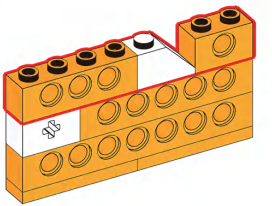

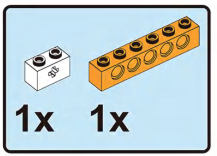

29

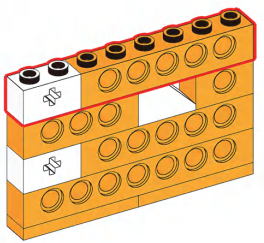

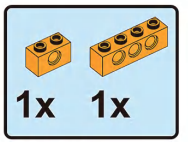

30

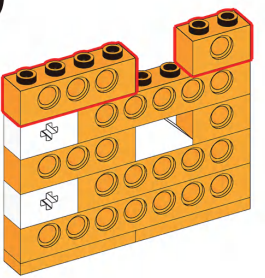

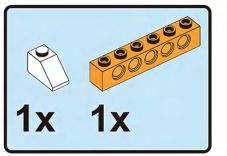

31

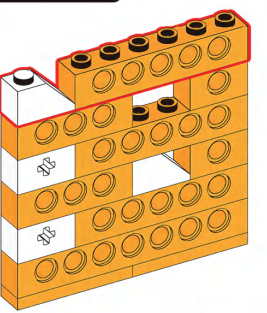

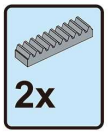

32

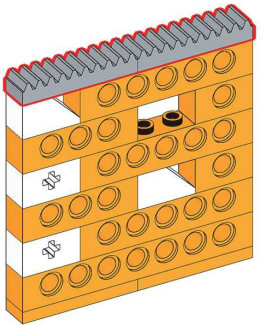

33

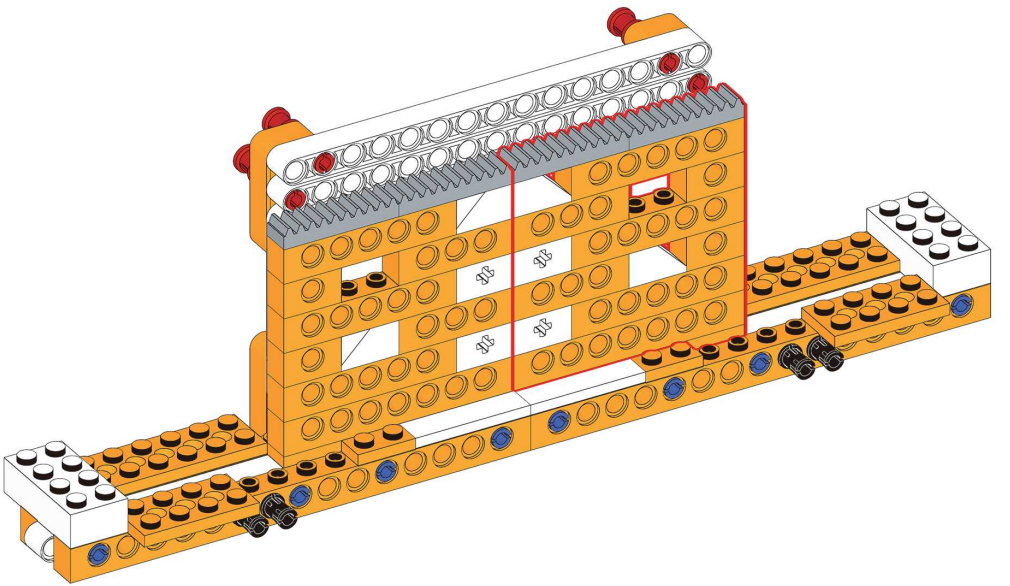

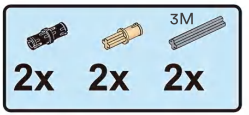

34

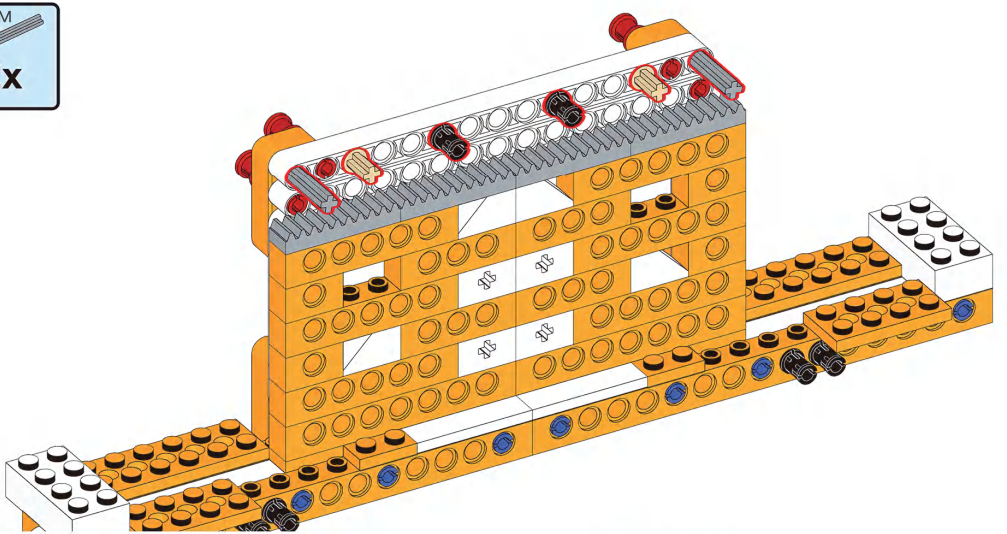

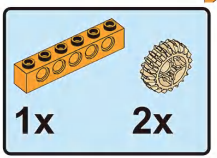

35

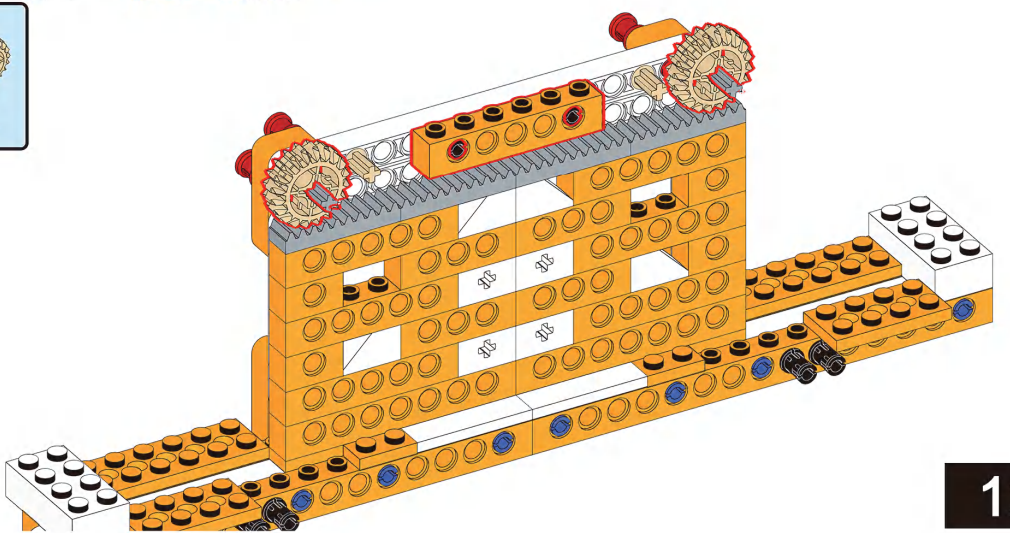

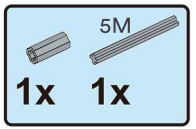

36

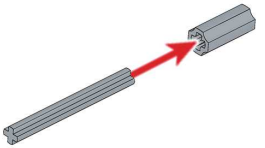

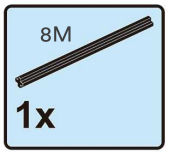

37

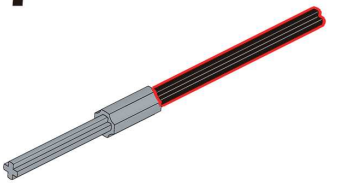

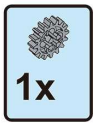

38

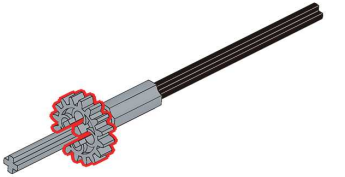

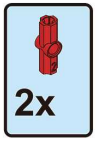

39

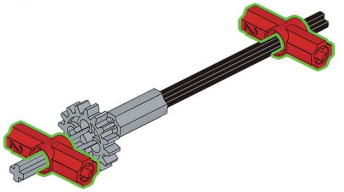



40

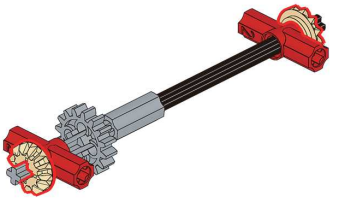



41

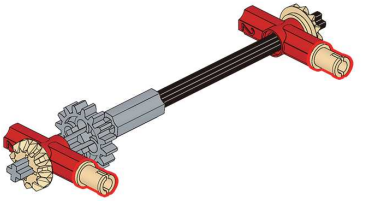

42

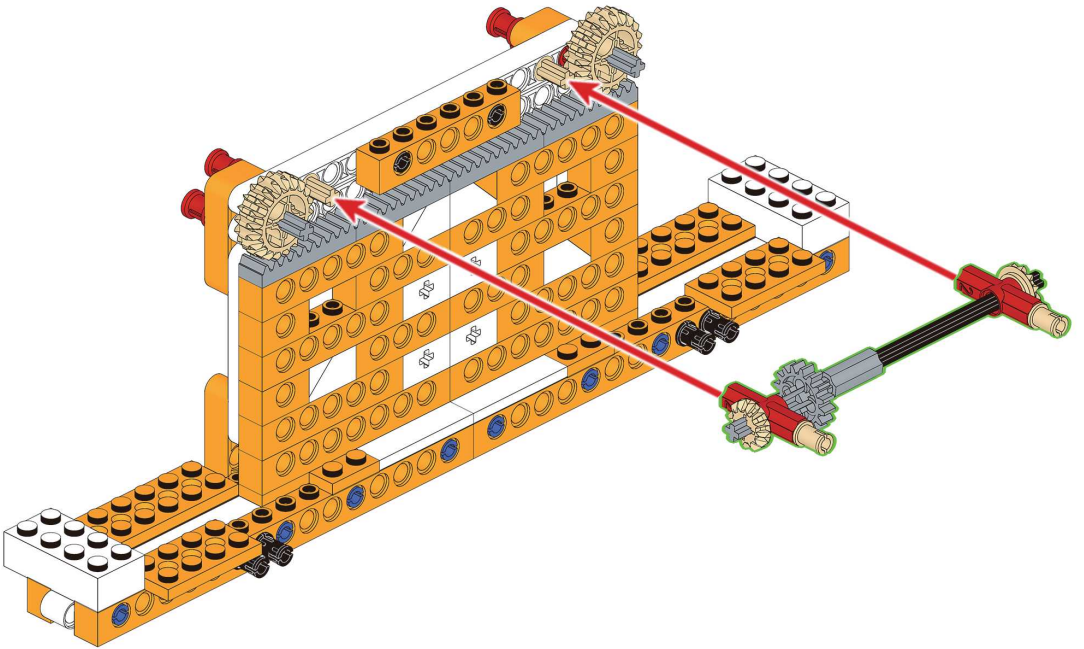

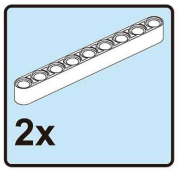

43

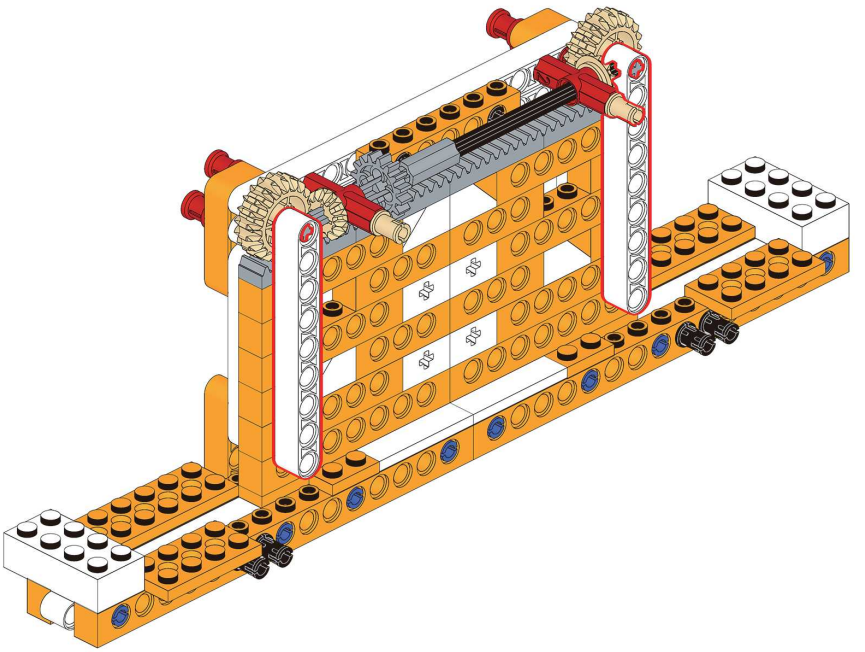

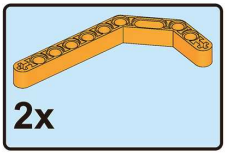

44

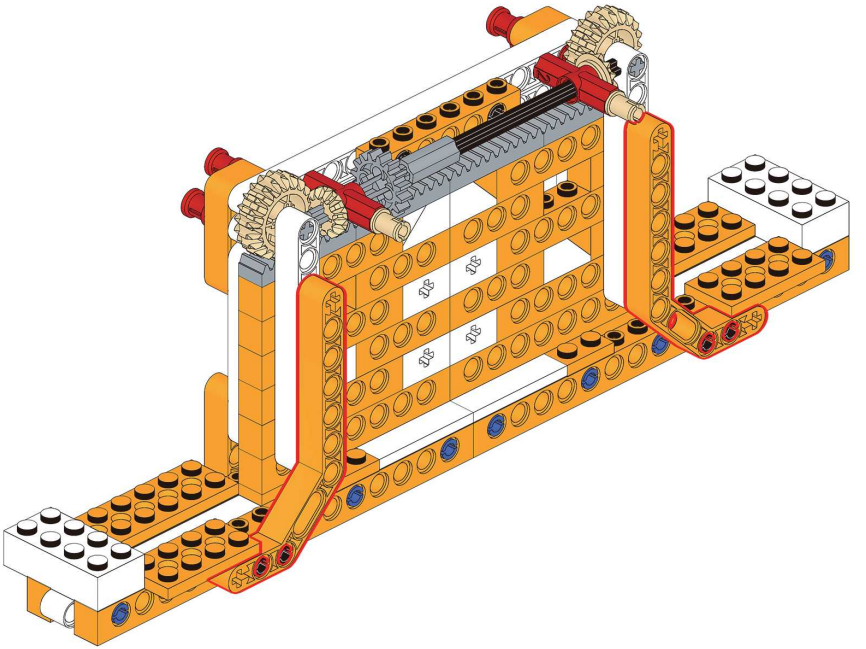

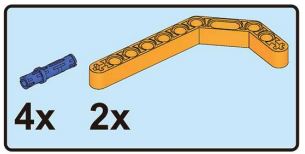

45

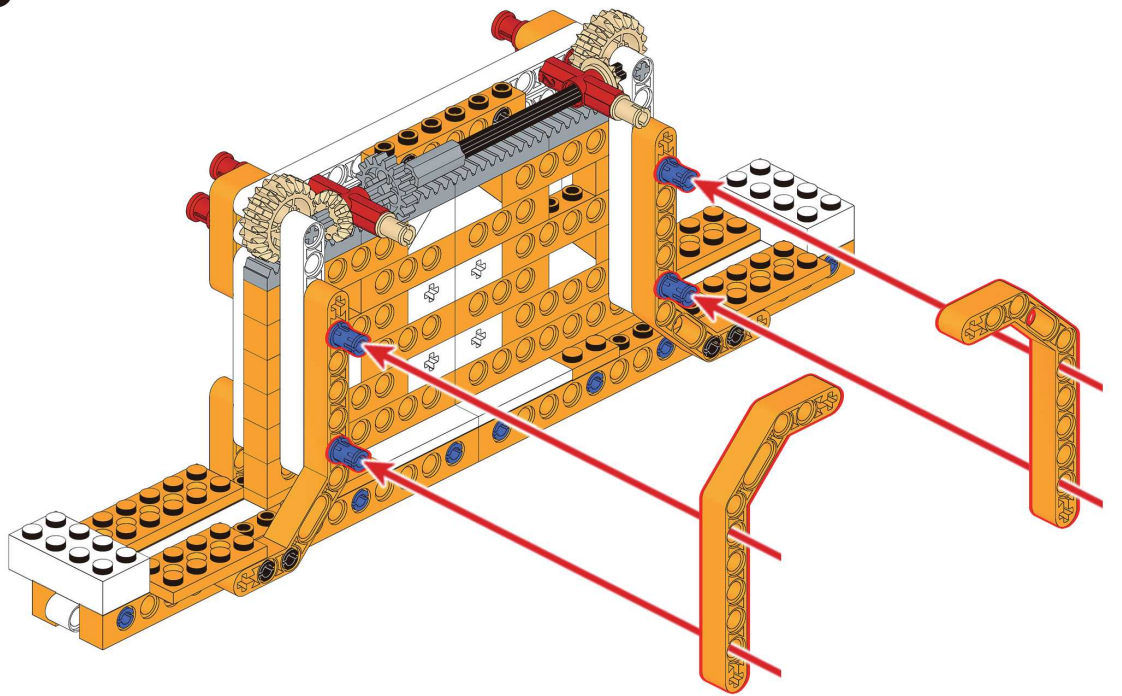

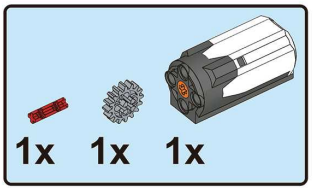

46

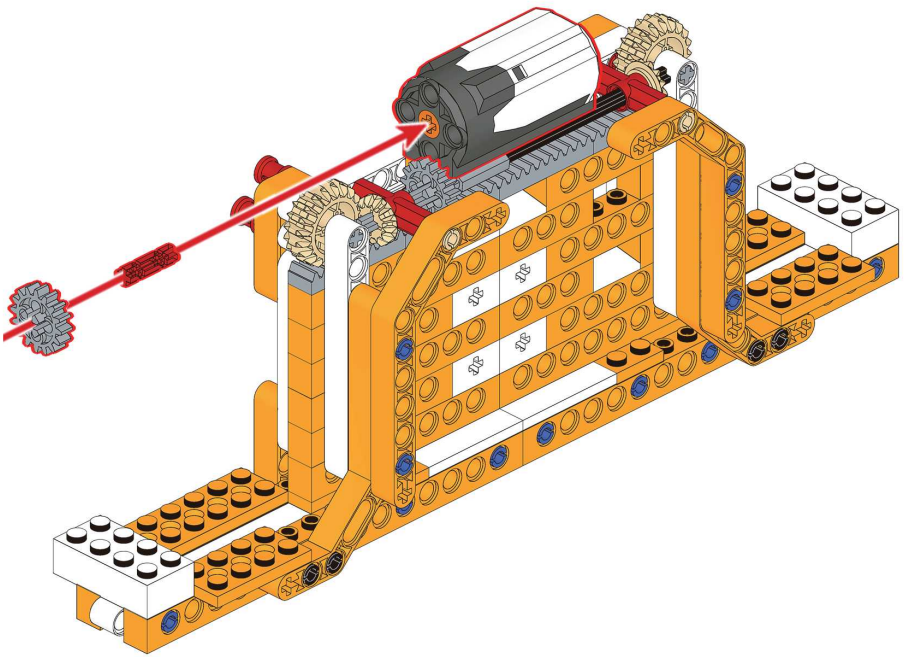

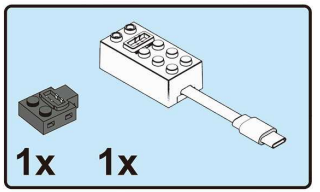

47

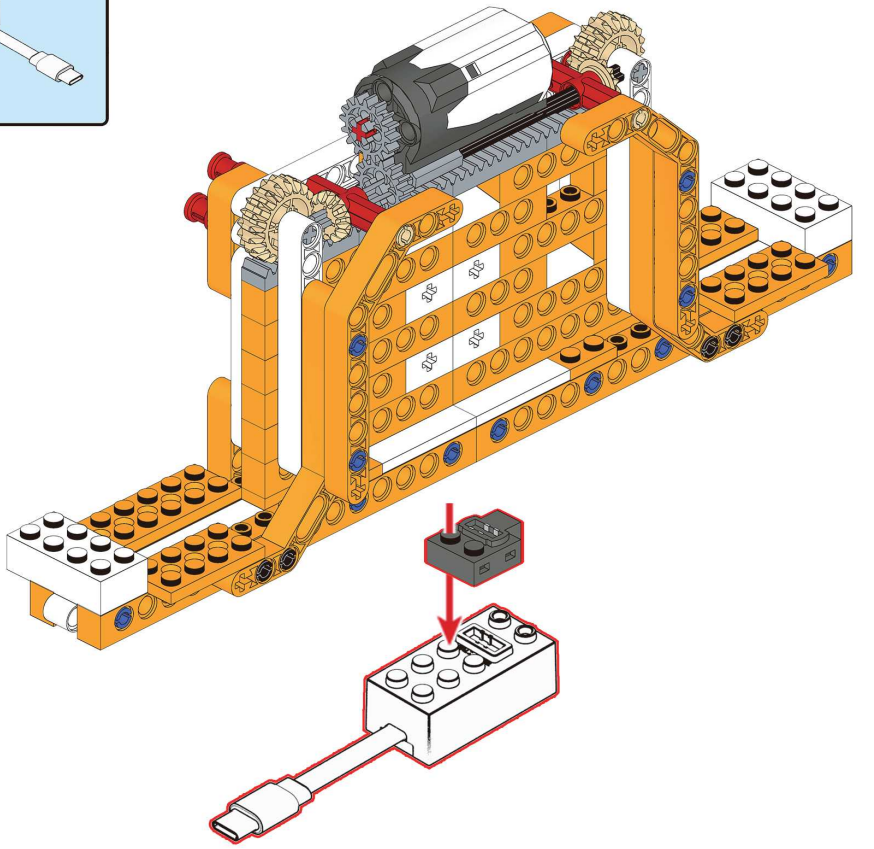

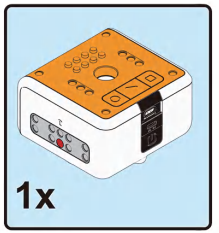

48

Demo Program

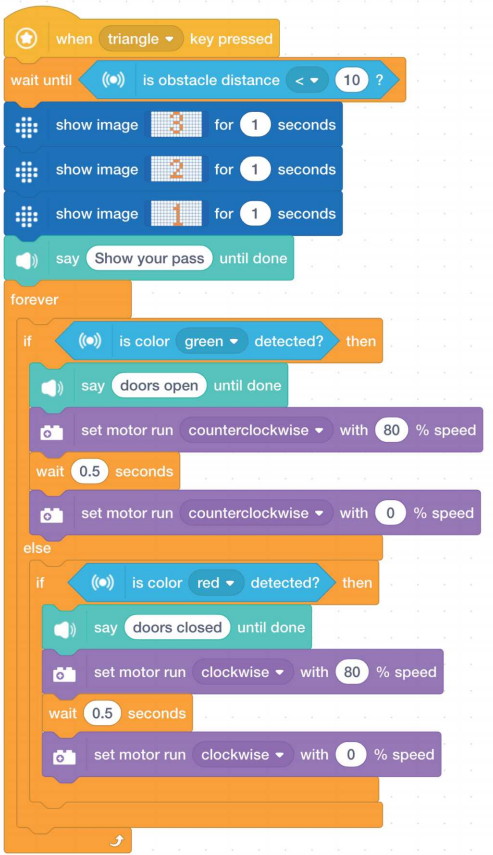

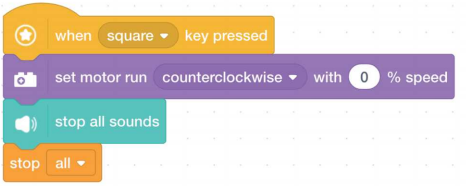

Case 9
Aerial Working Platform

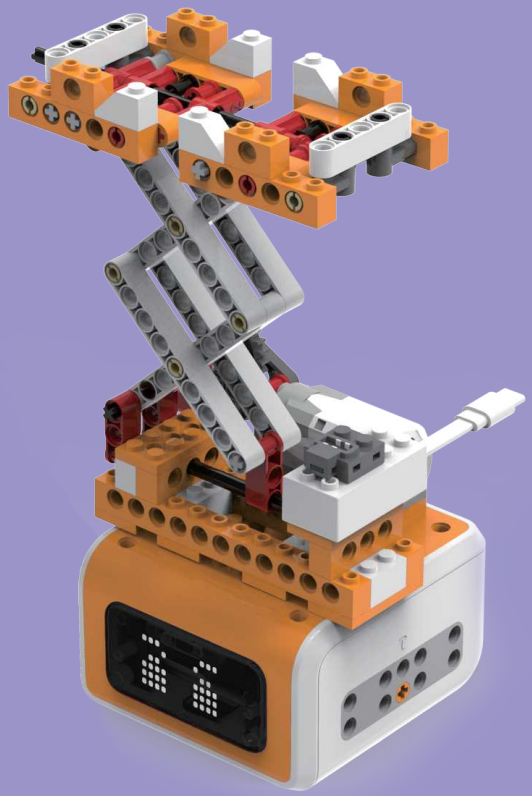

Parts List

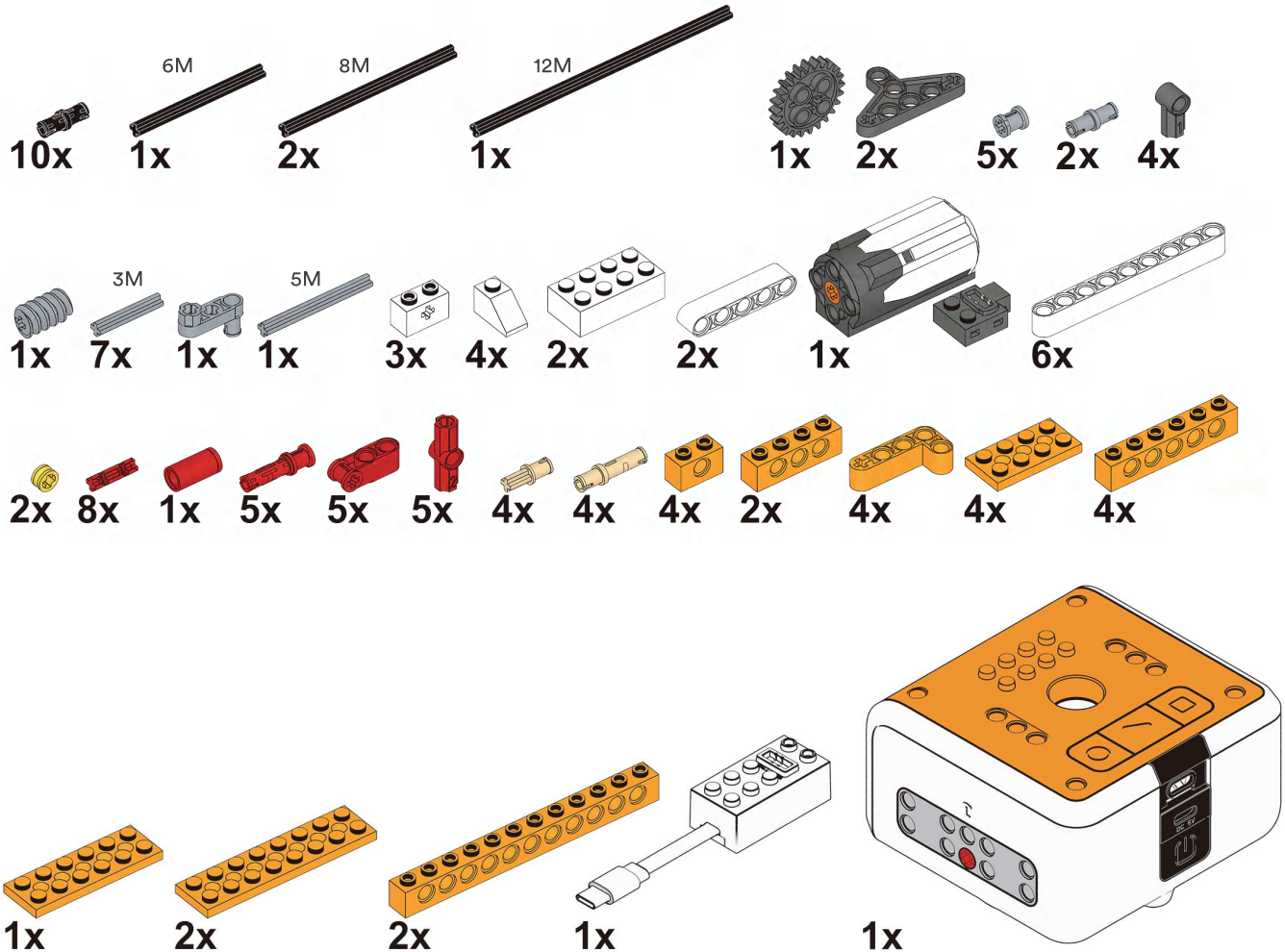
6M
8M
12M
3M
5M
10x
1x
2x
1x
1x
2x
5x
2x
4x
1x
7x
1x
1x
3x
4x
2x
2x
1x
6x
2x
8x
1x
5x
5x
5x
4x
4x
4x
2x
4x
4x
4x
1x
2x
2x
1x
1x

2x

1

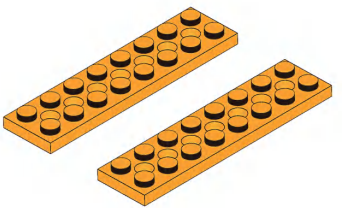

1x

2

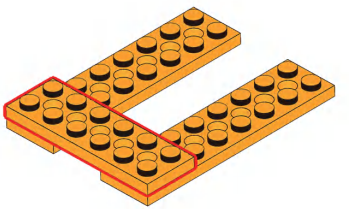

1x

3

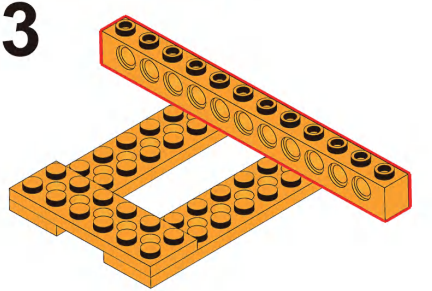

2x

4

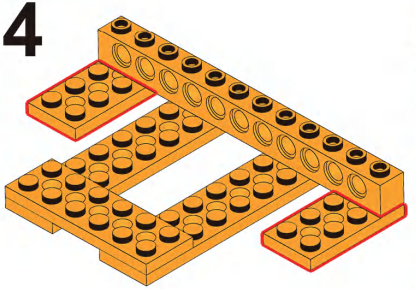

2x 1x

5

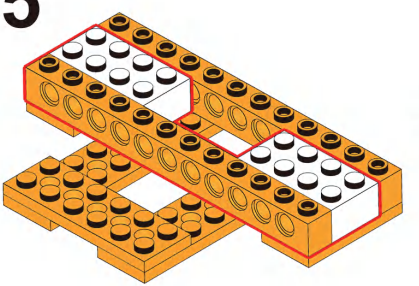

1x 1x

6

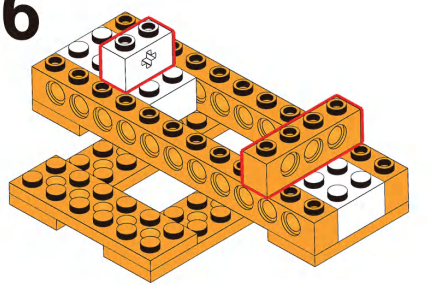

8M

1x 1x

7

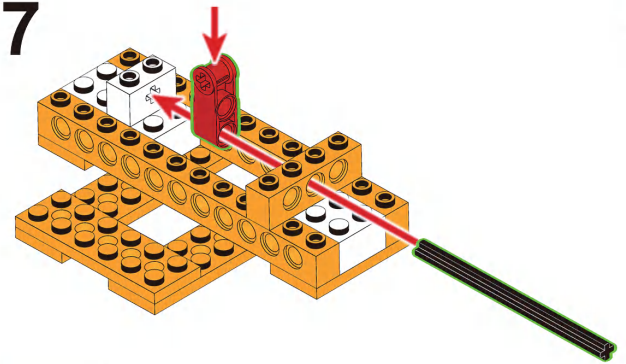

2x 1x

8

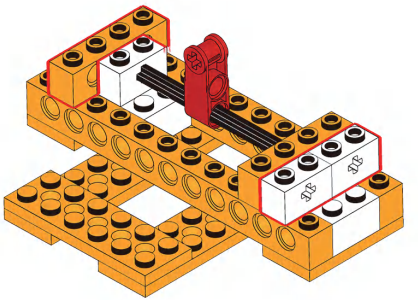

2x

9

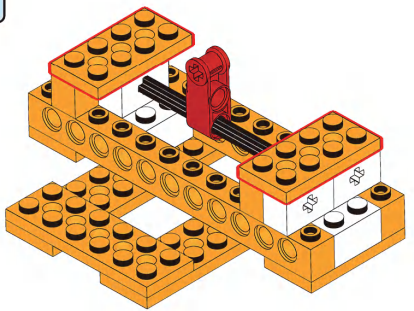

3M

2x 1x

10

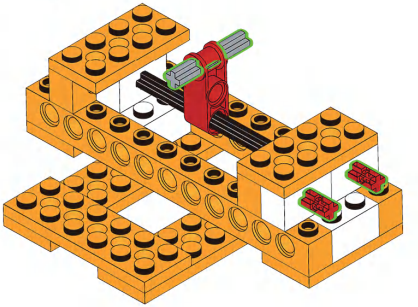

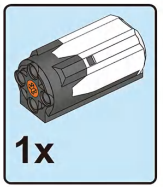

11

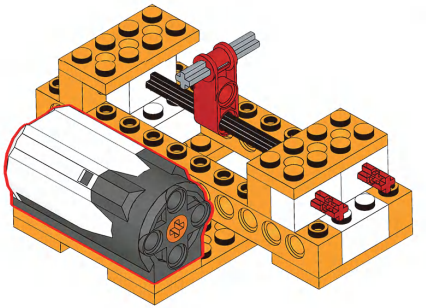

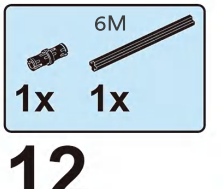

12

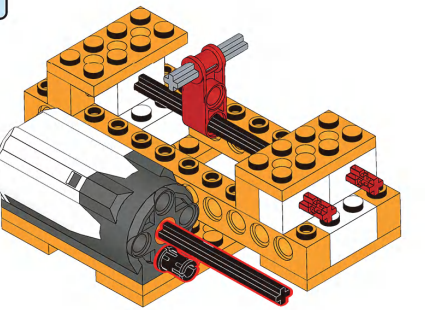



13

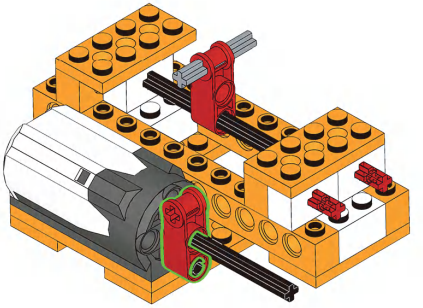

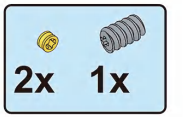

14

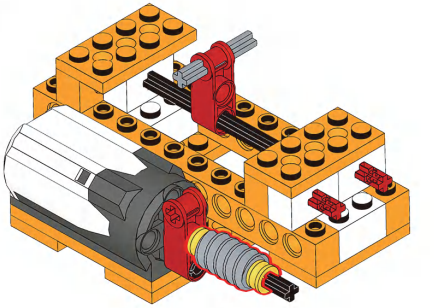

1x

15

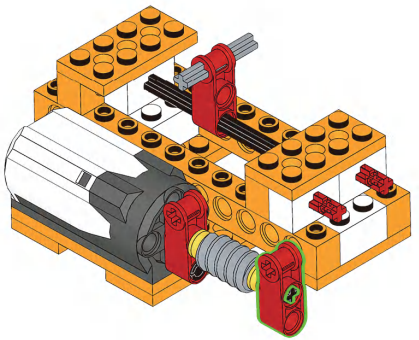

2x

16

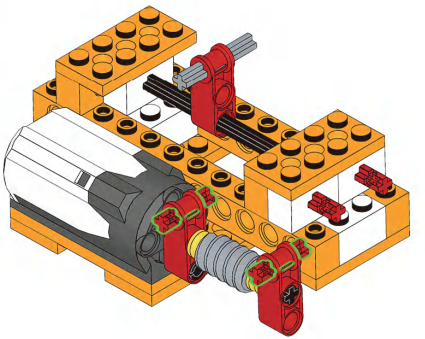

2x

17

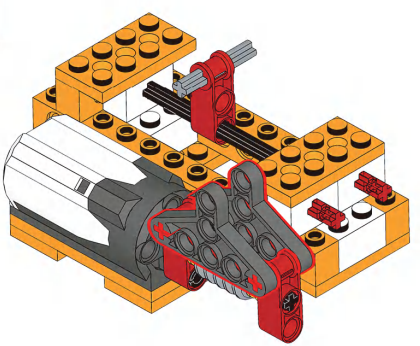

2x 1x

18

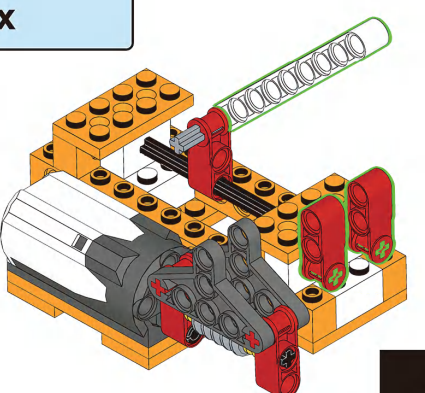

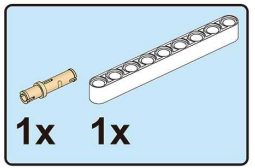

19

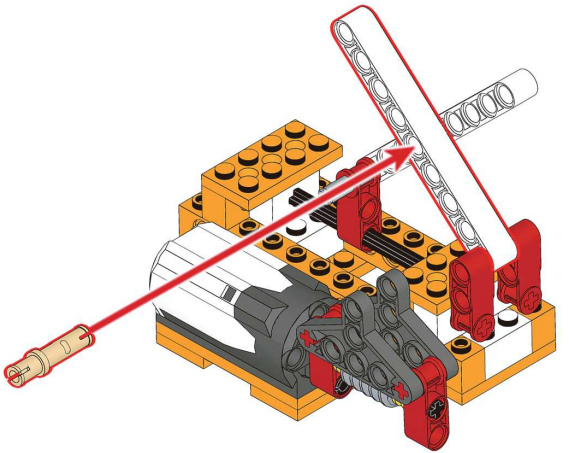

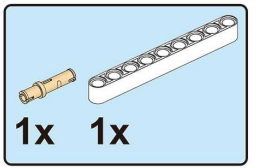

20

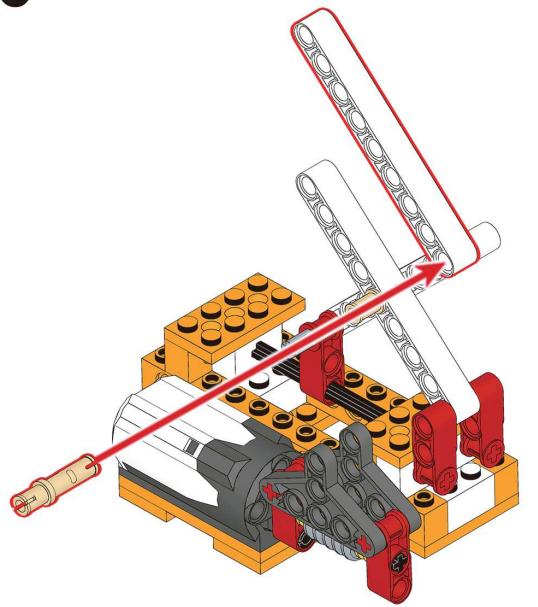

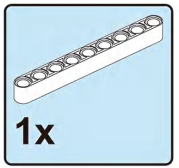

21

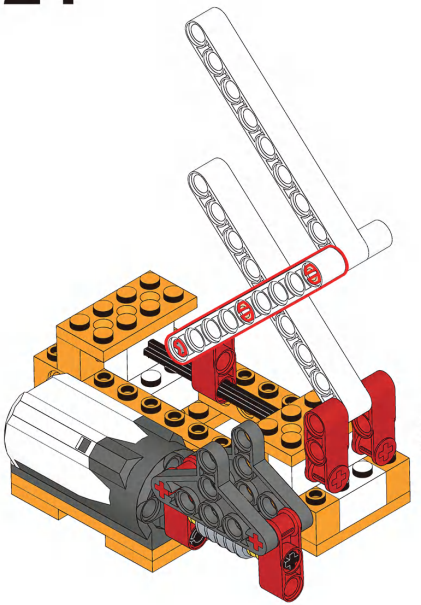



22

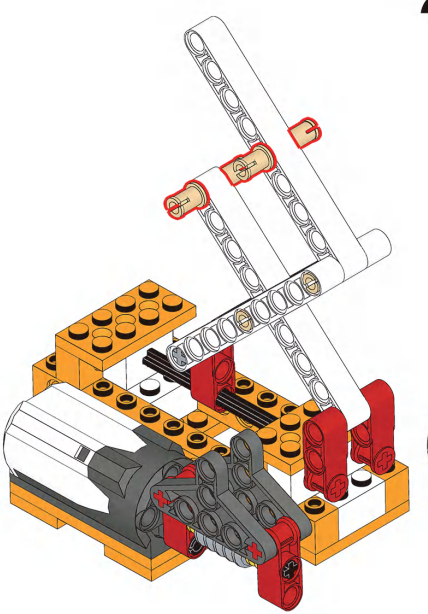

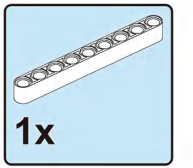

23

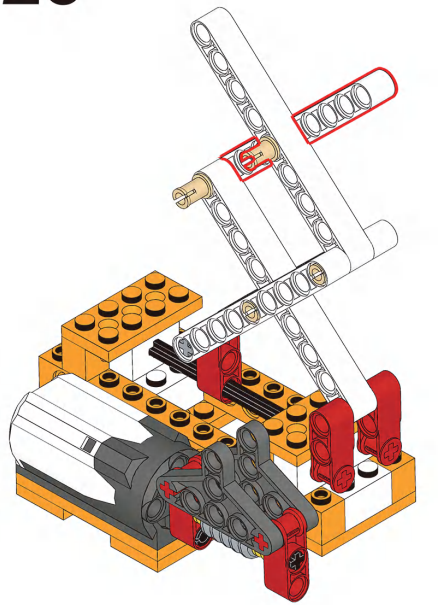

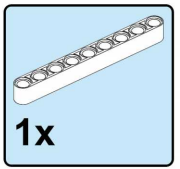

24

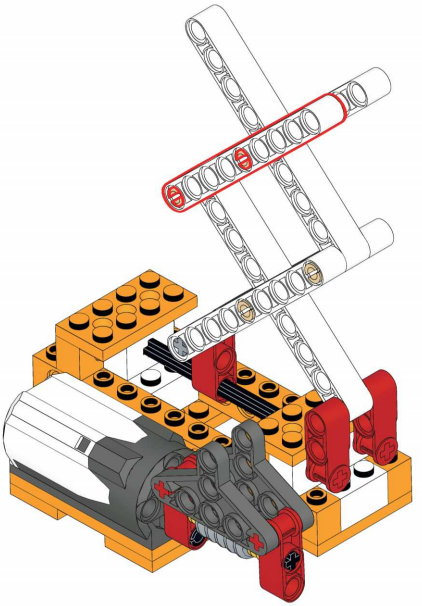

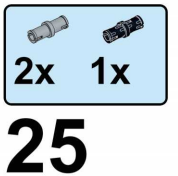

25

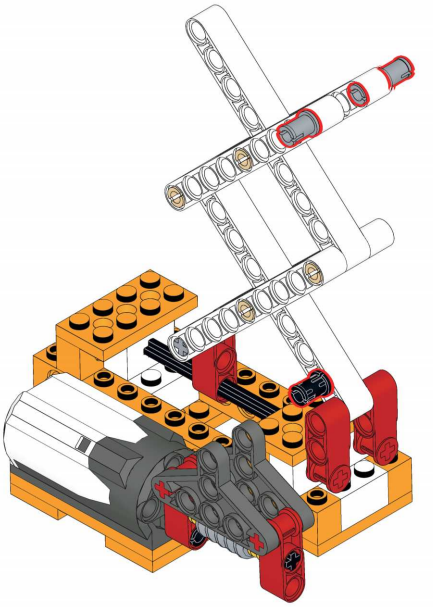

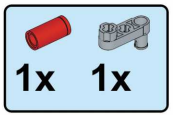

26

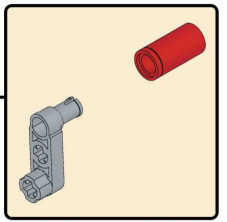

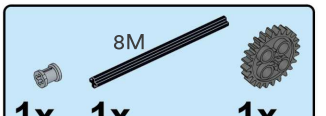

27

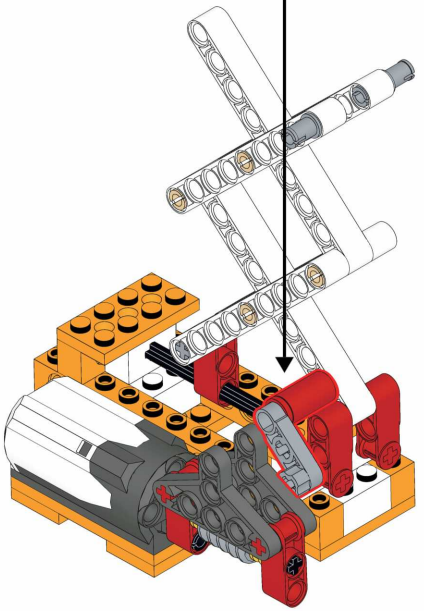

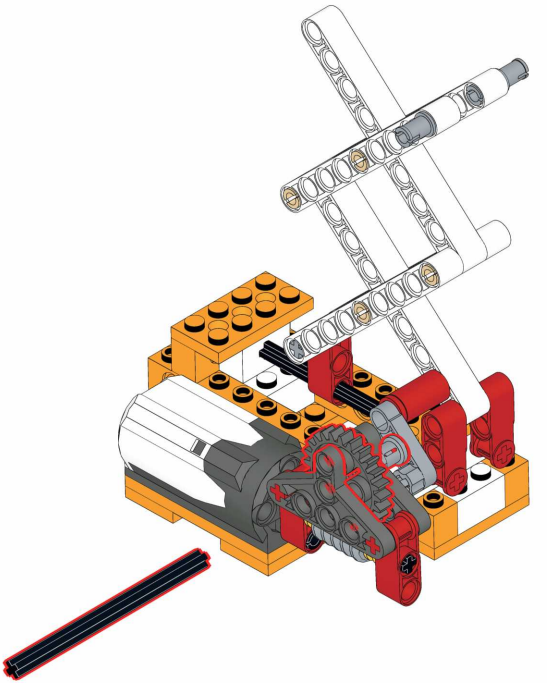

1x

28

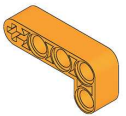

1x 1x

29

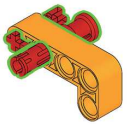

3M

1x 1x

30

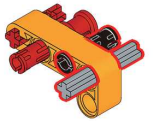

1x

31

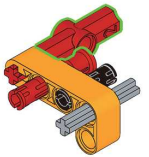

1x

32

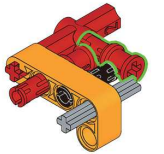

33

1x

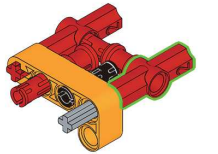

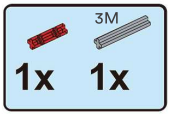

34

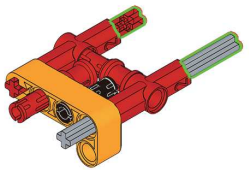

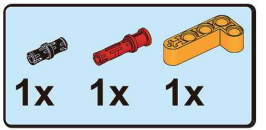

35

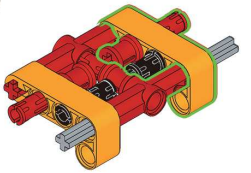

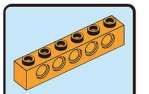

36

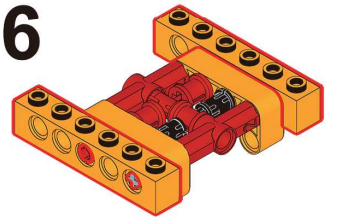



37

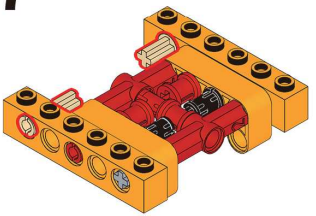



38

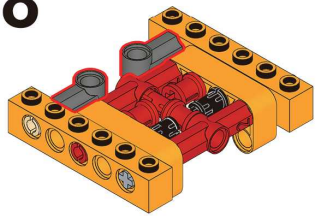



39

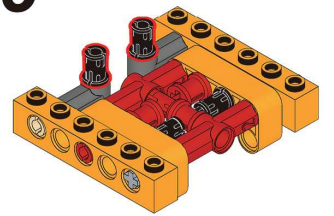

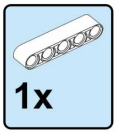

40

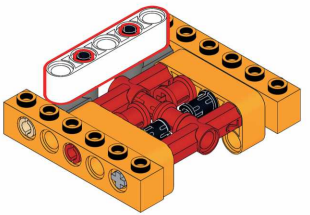

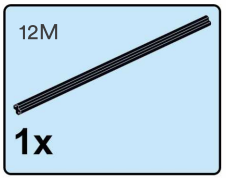

41

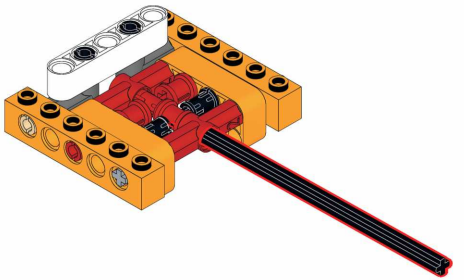

42

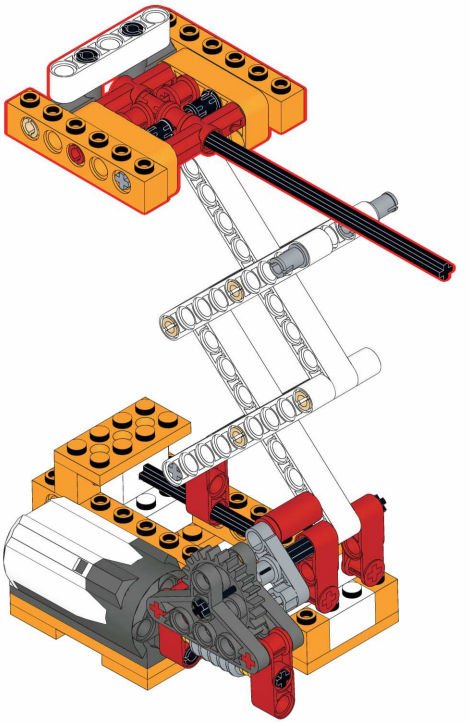

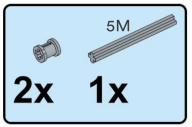

43



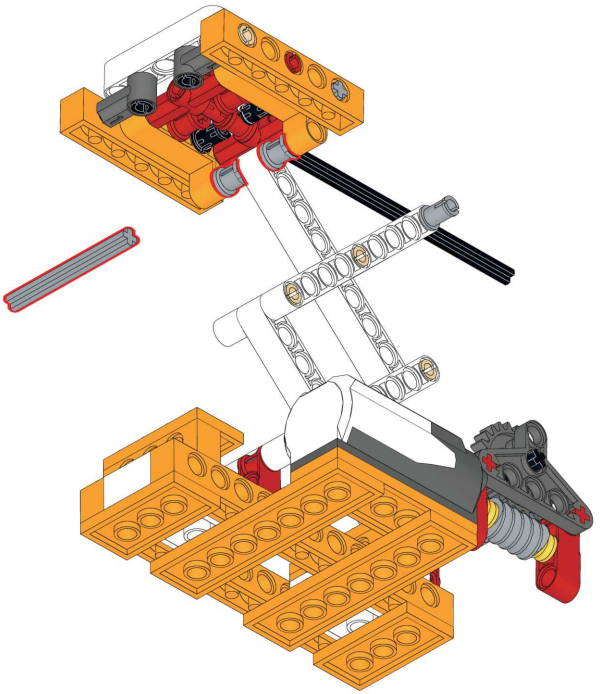



44

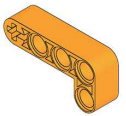

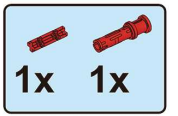

45

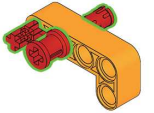

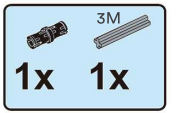

46

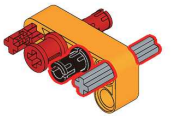

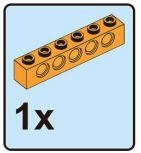

47

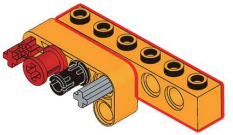

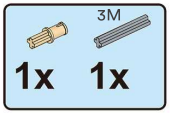

48

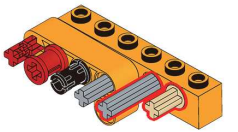

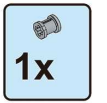

49

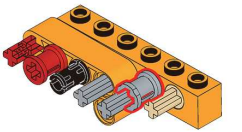

3x

50

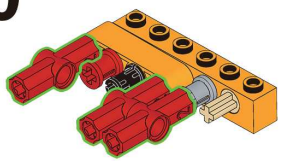

1x 3M 2x

51

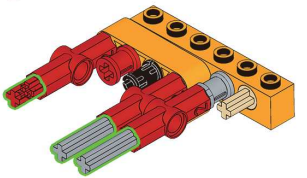

1x 1x 1x

52

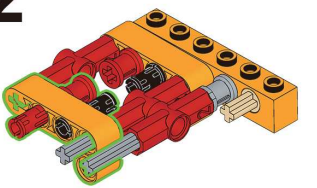

1x

53

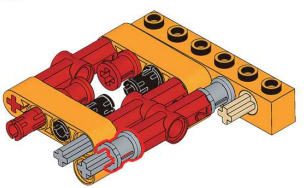

1x

54

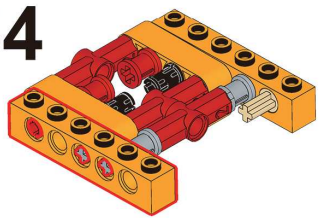

1x

55

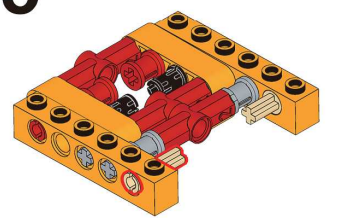



56

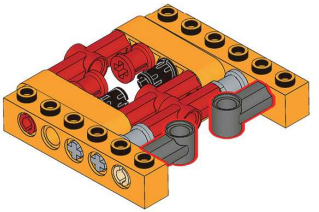



57

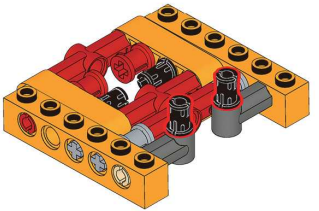

58

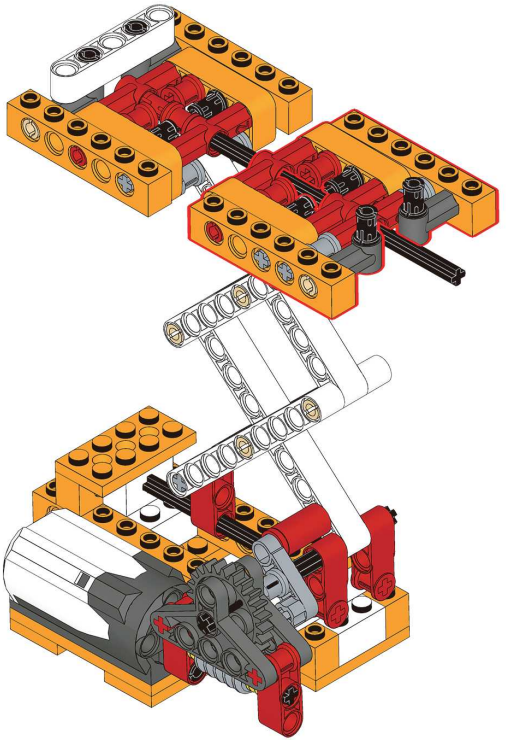

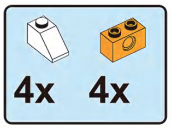

59

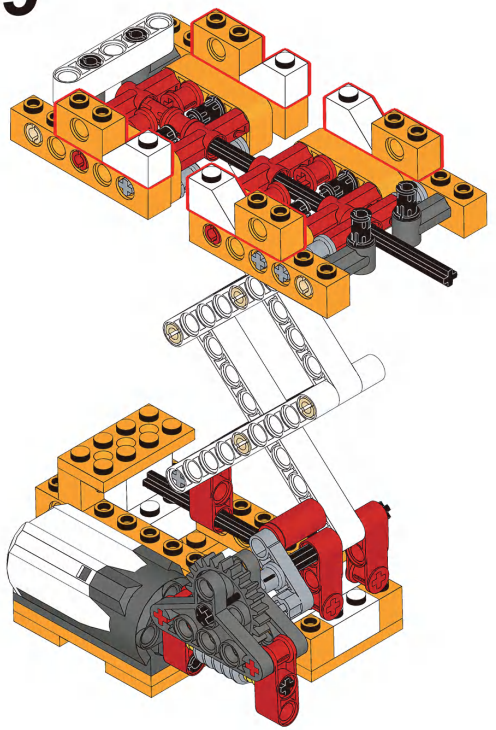

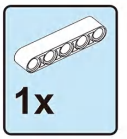

60

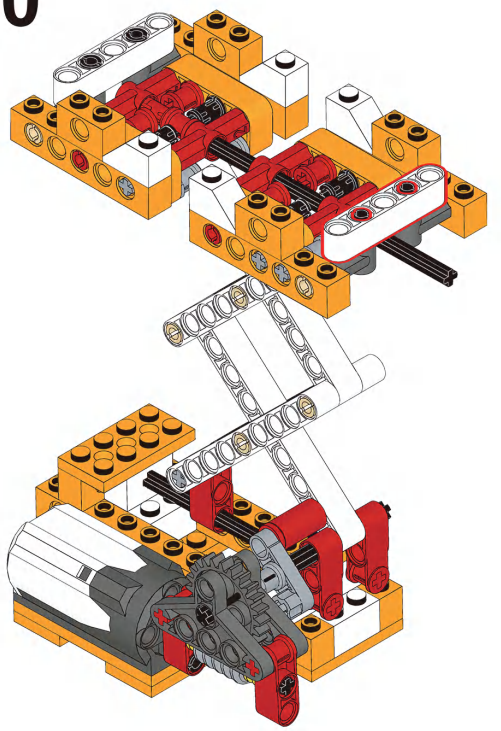

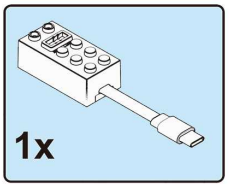

61

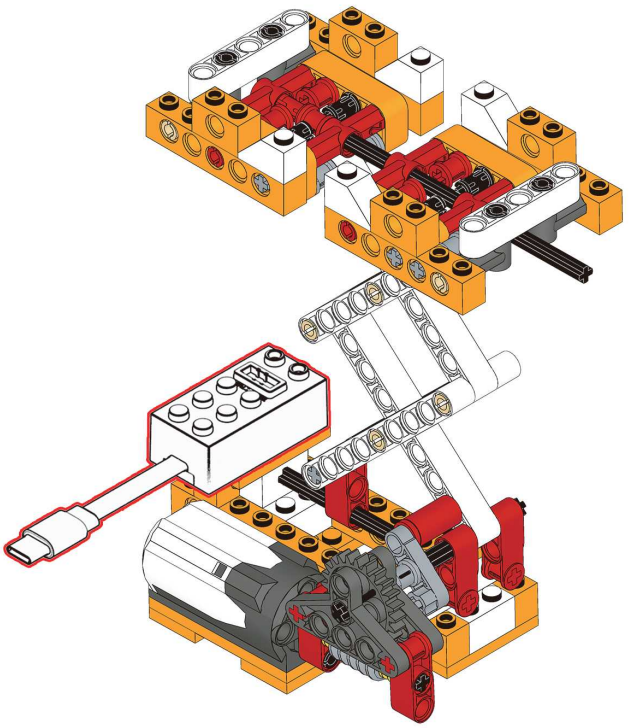

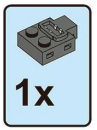

62

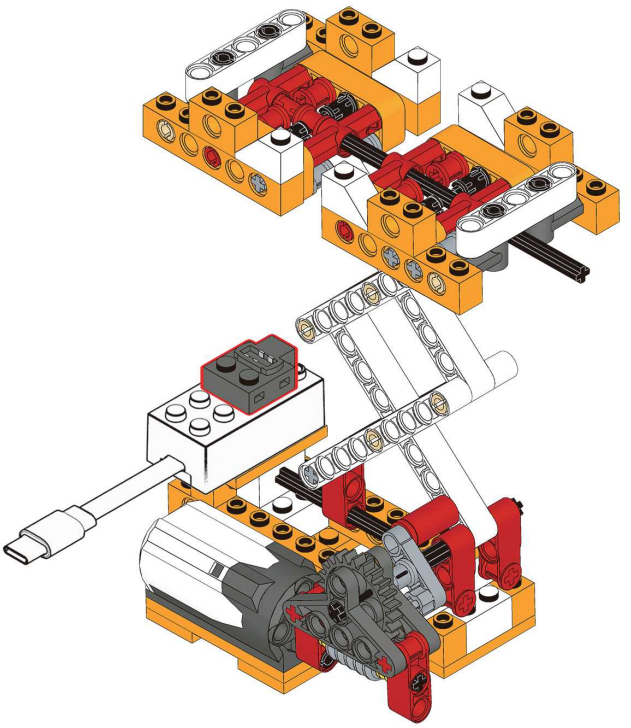

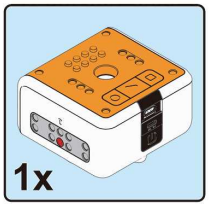

63

4M 3M

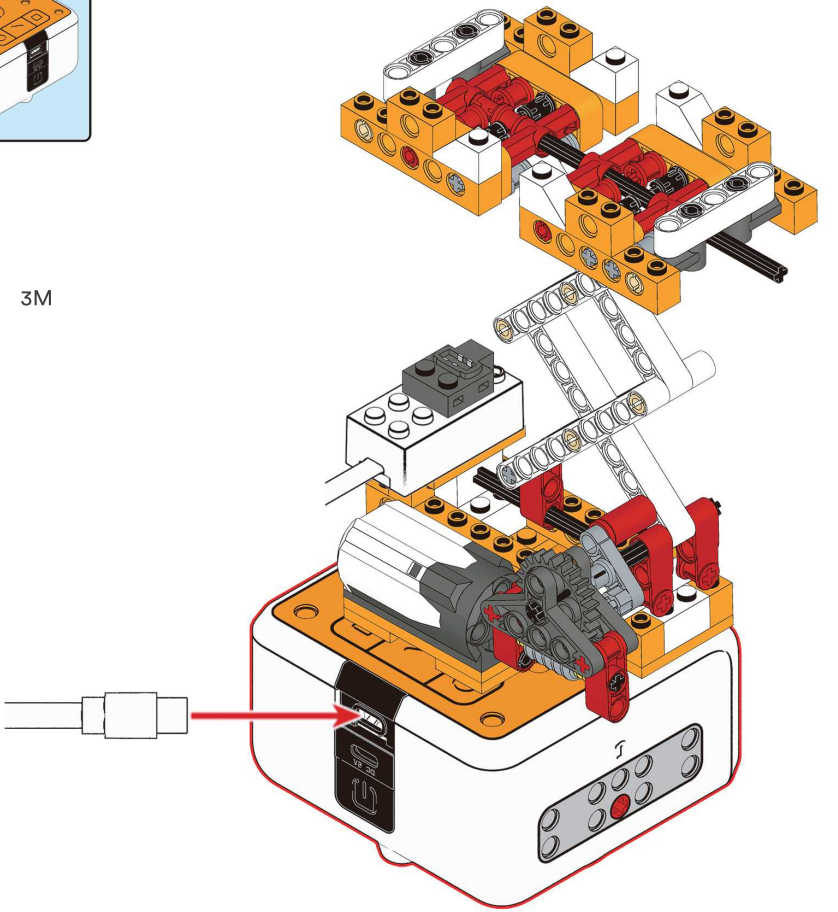

Demo Program



Case 10
Shooting Practice

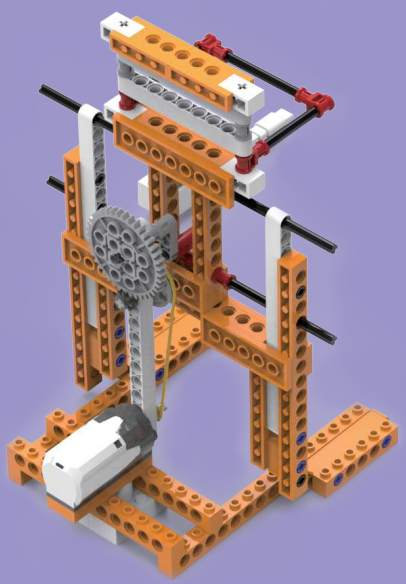

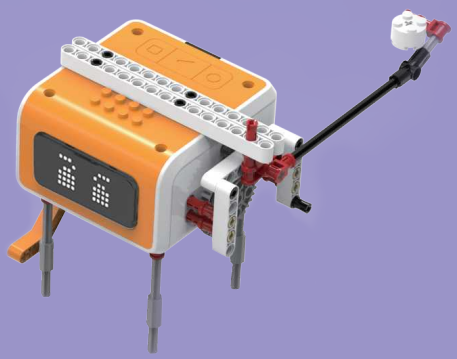

Parts List

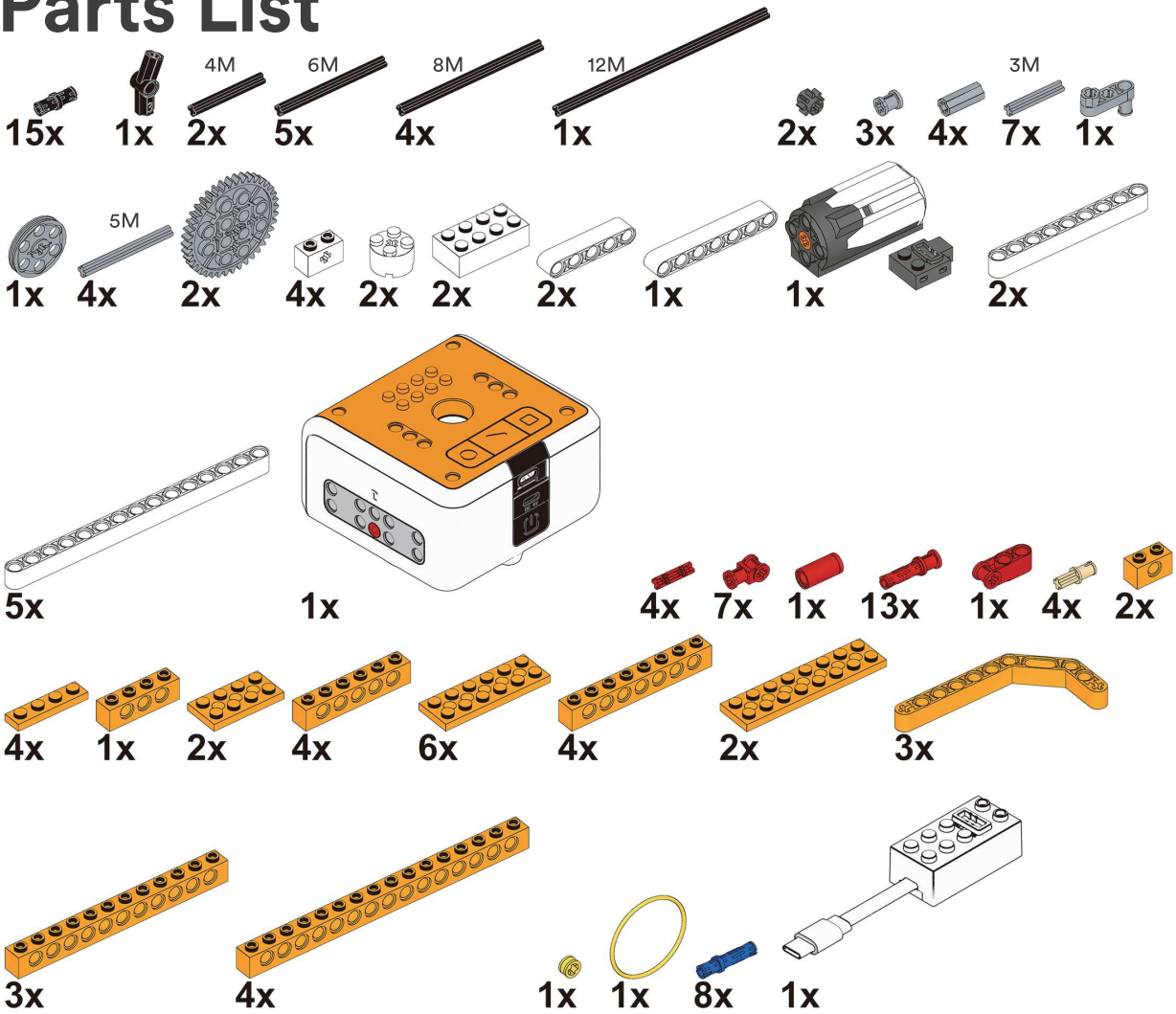
15x
1x
4M
2x
6M
5x
8M
4x
12M
1x
2x
3x
4x
3M
7x
1x
1x
5M
4x
2x
4x
2x
2x
2x
1x
1x
2x
5x
1x
4x
7x
1x
13x
1x
4x
2x
4x
1x
2x
4x
6x
4x
2x
3x
3x
4x
1x
1x
8x
1x

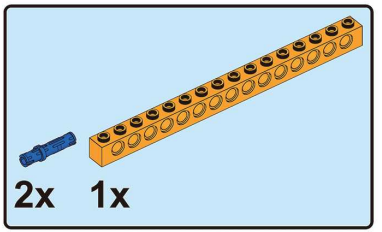

1

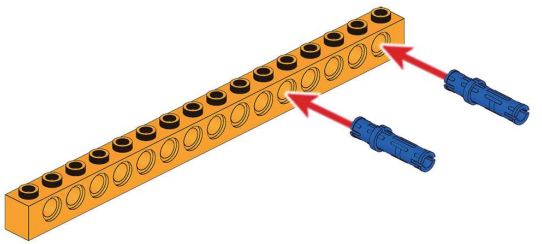

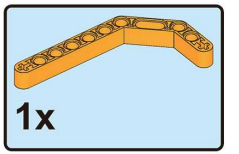

2

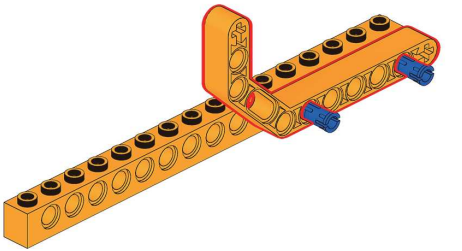

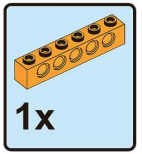

3

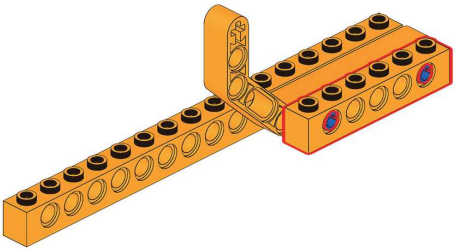

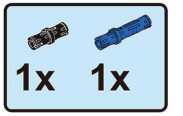

4

滚滚长江东逝水

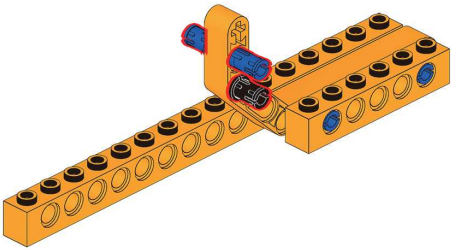

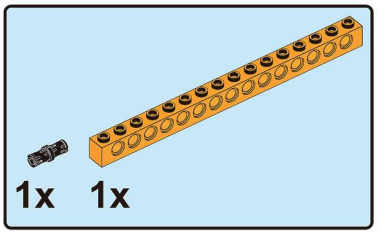

5

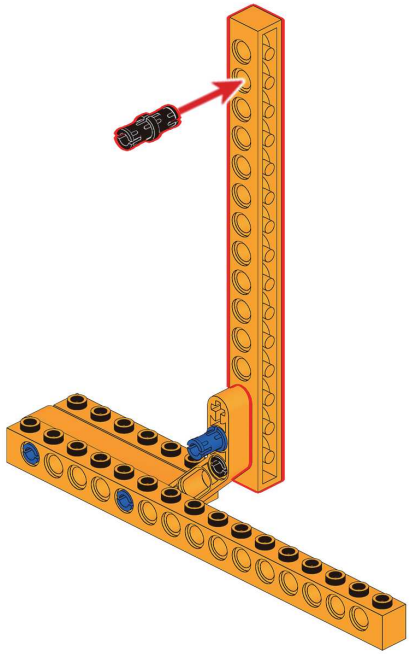

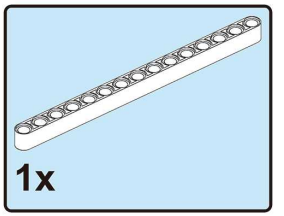

6

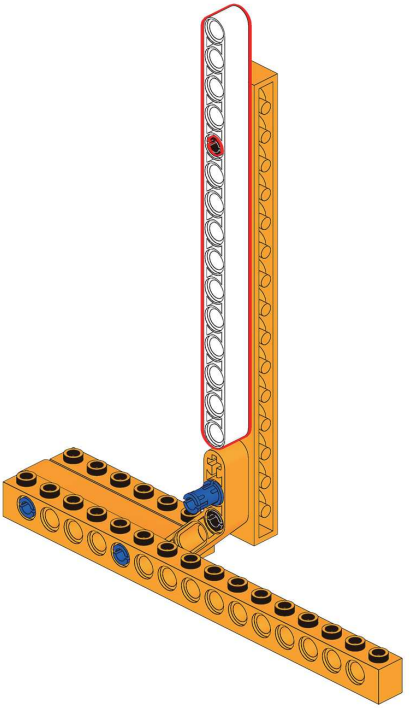

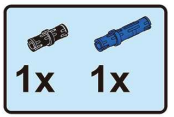

7

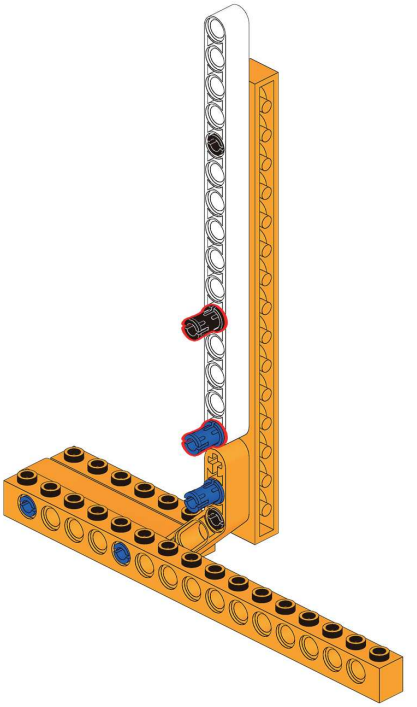

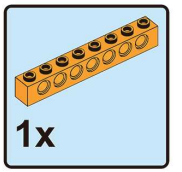

8

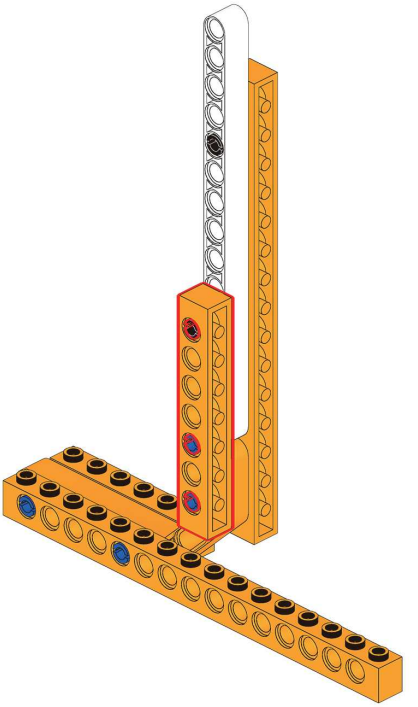

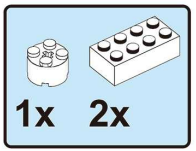

9

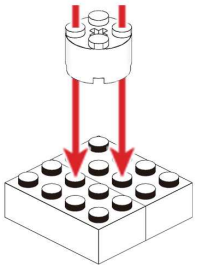

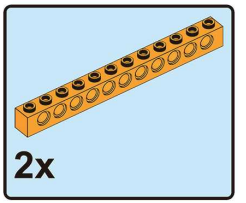

10

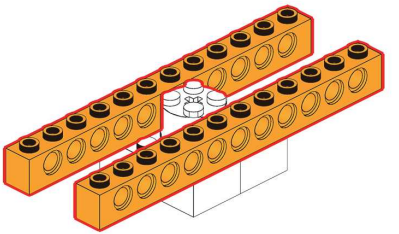

11

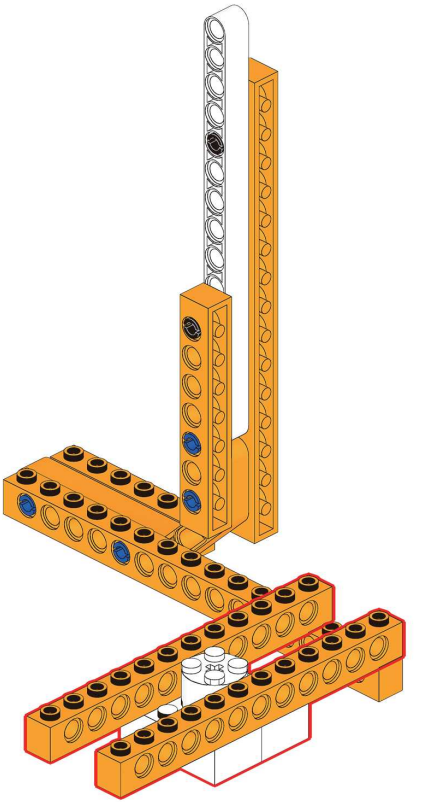

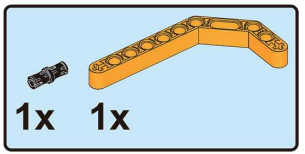

12

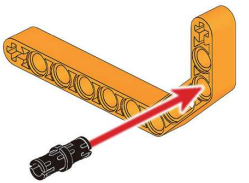



13

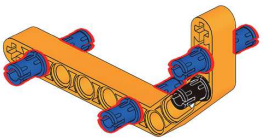

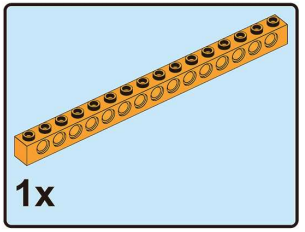

14

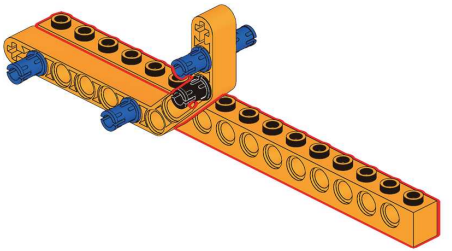

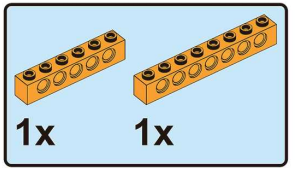

15

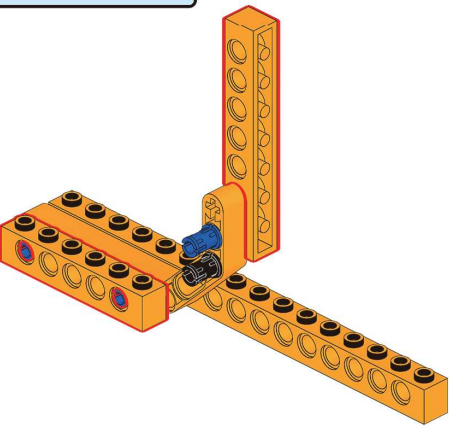



16

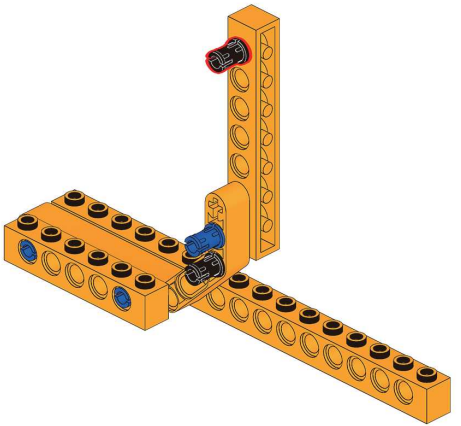

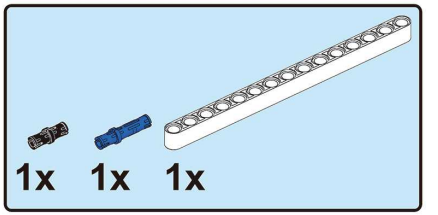

17

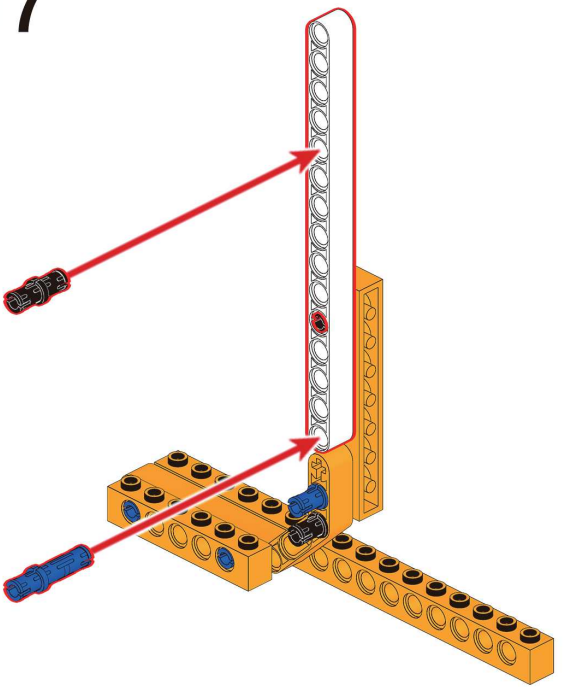

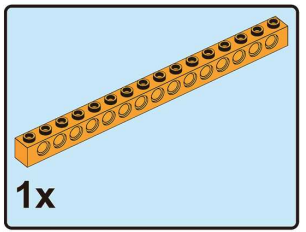

18

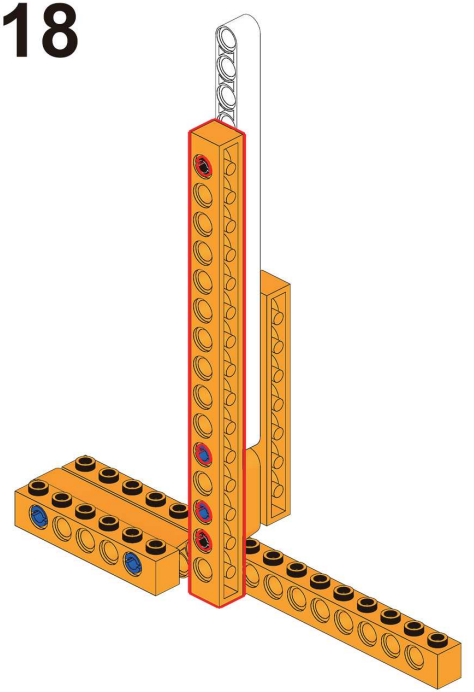

19

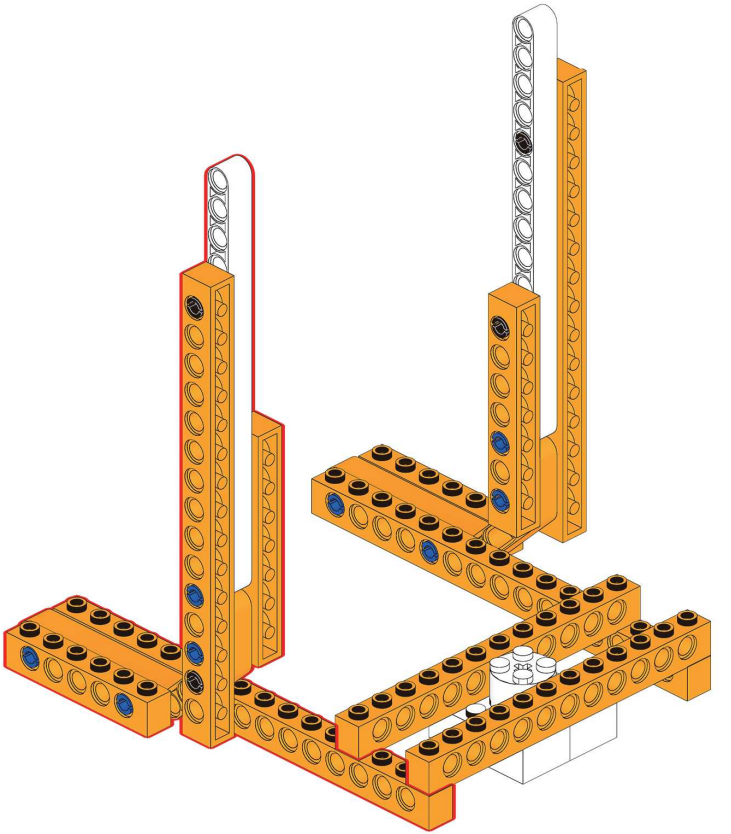

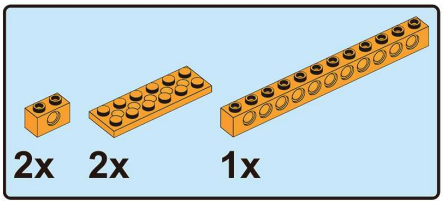

21

20

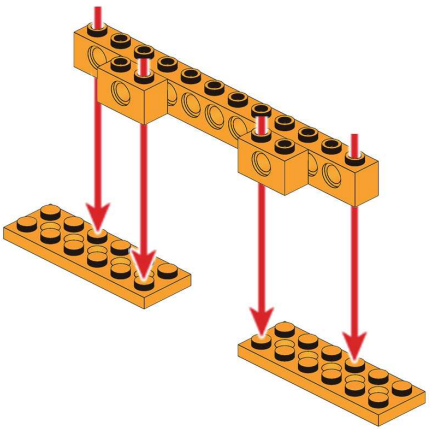

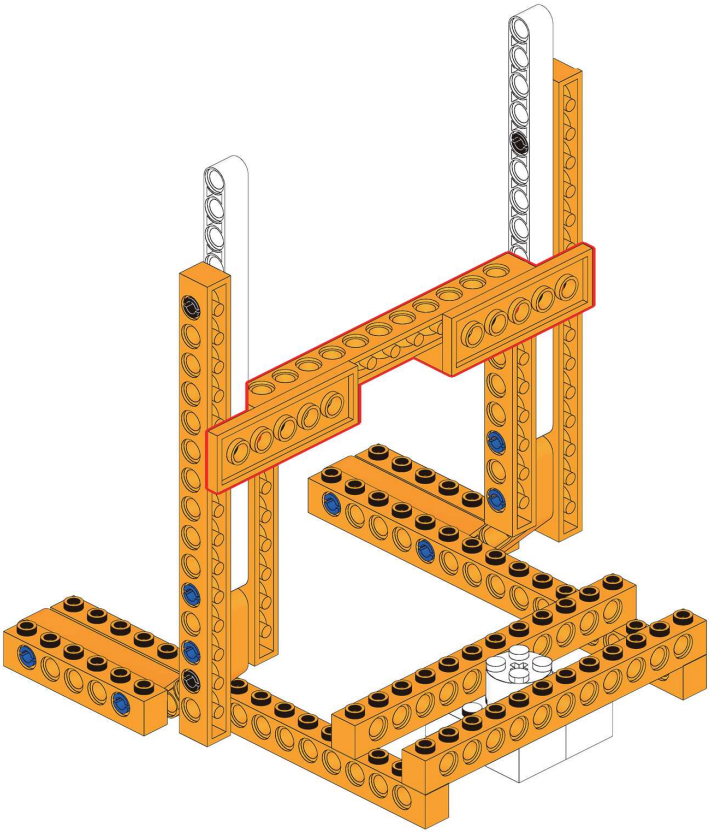

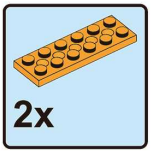

22

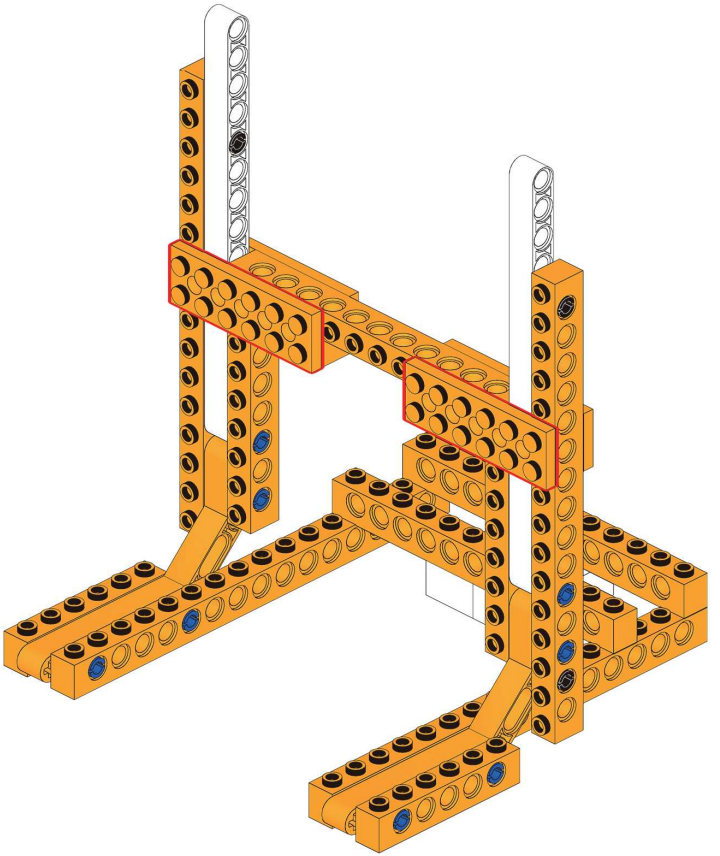

1x 1x

23

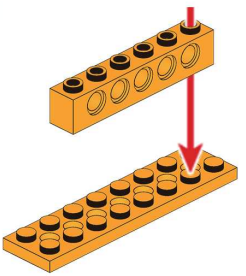

2x

24

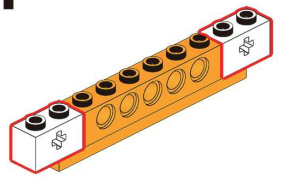

6M

2x

25

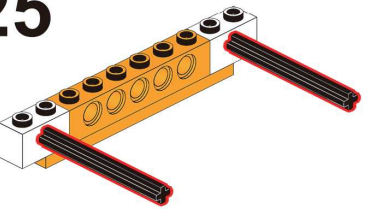

2x

26

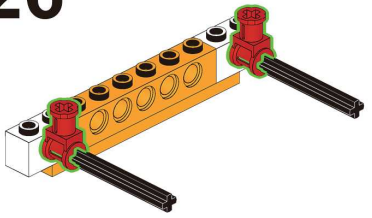

1x

27

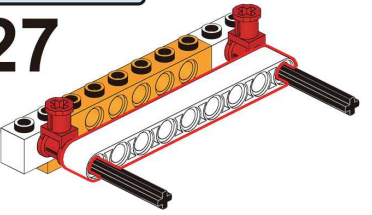

2x

28

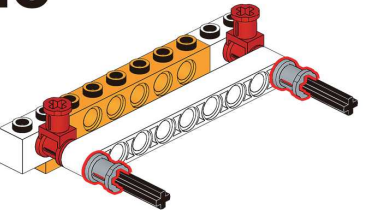

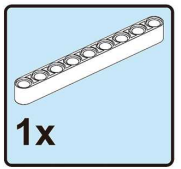

29

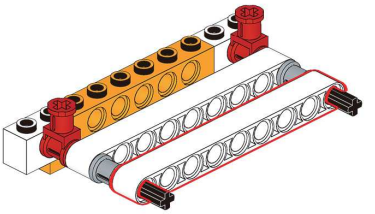

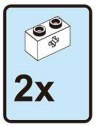

30

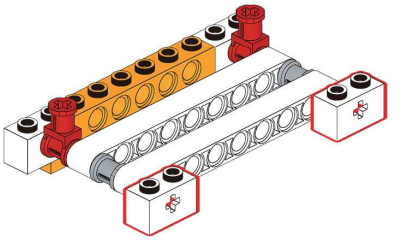

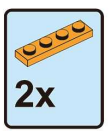

31

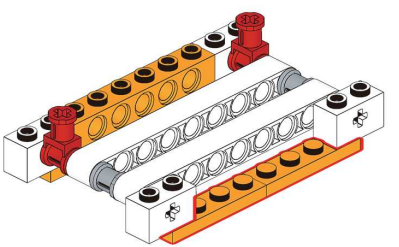

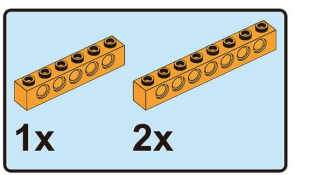

32

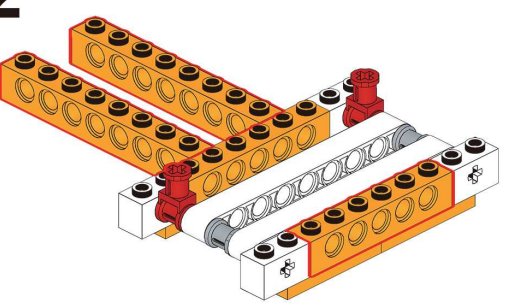

2x

33

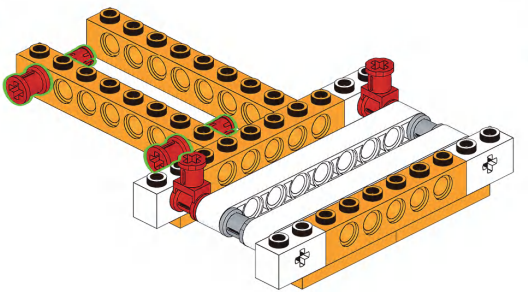

2x

34

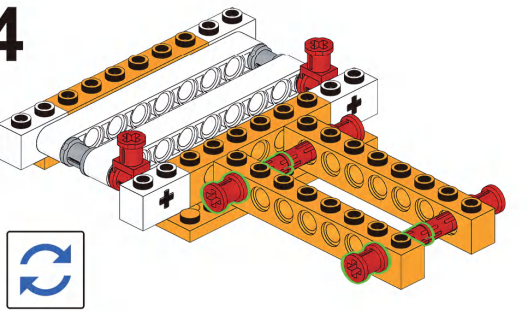

2x 1x

35

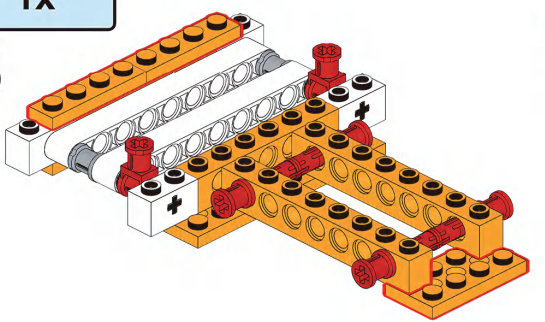

6M

1x 2x

36

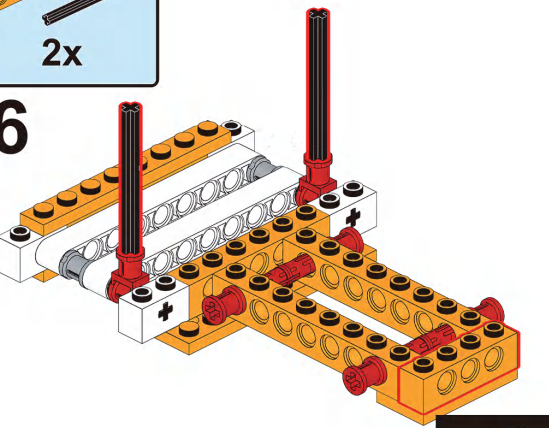

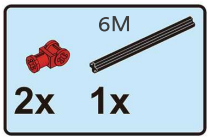

37

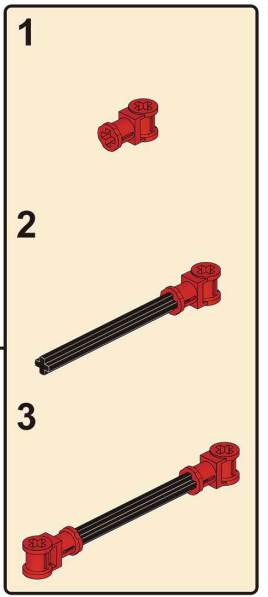

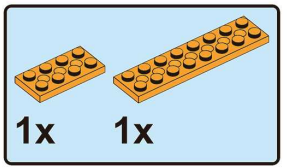

38

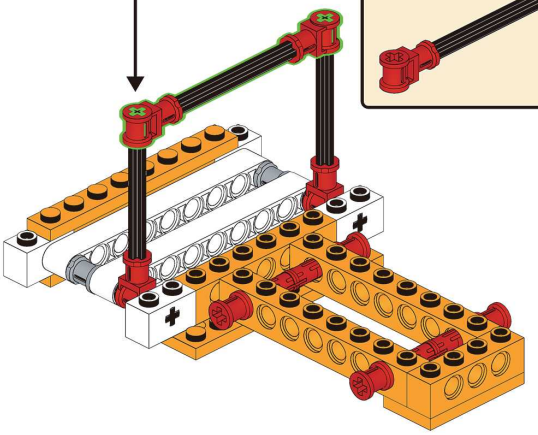

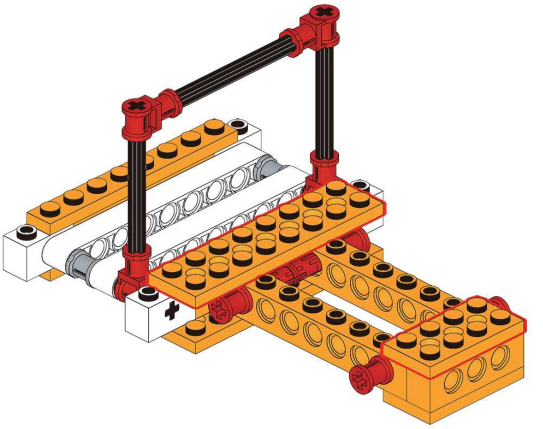

8M

4x

39

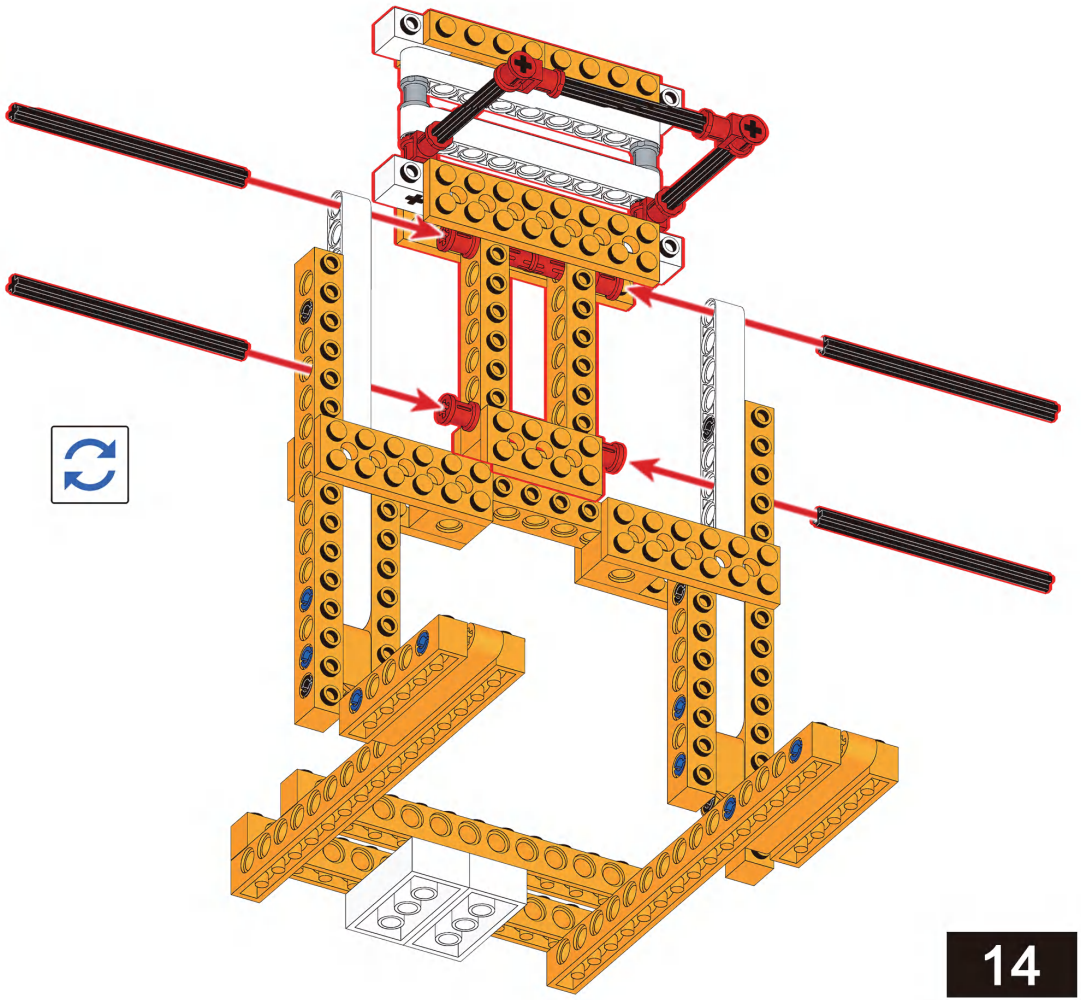

2x

40

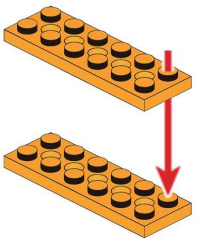

1x

41

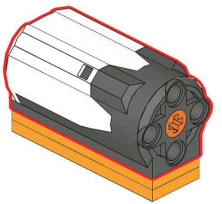

3M

2x 1x

42

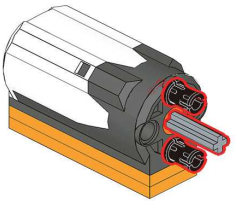

1x

43

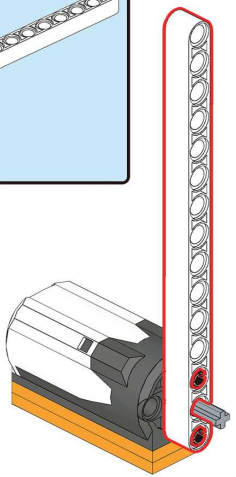

3M

1x 1x

44

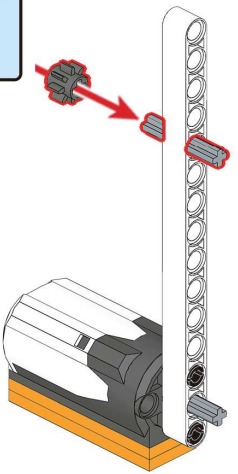

4M

1x 1x 1x

45

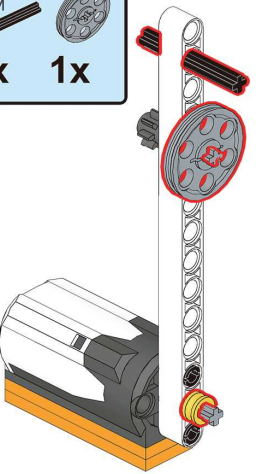

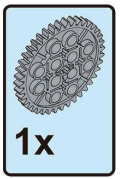

46

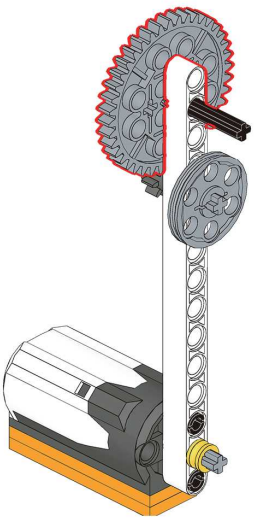



48

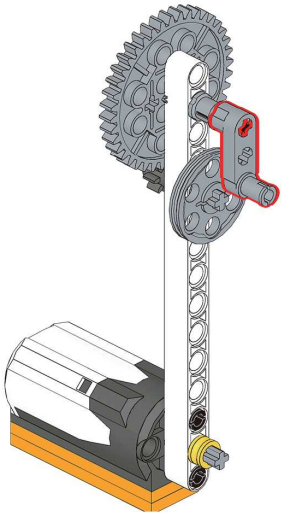



47

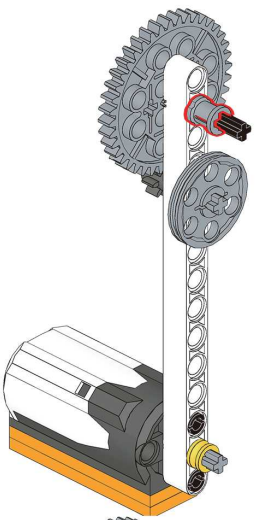



49

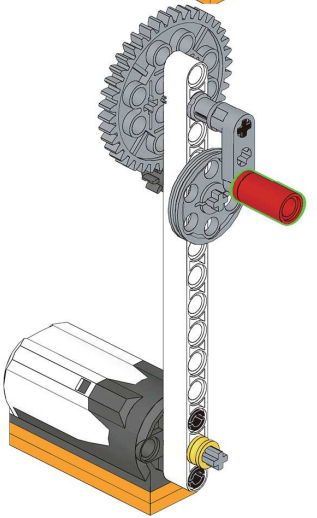

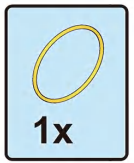

50

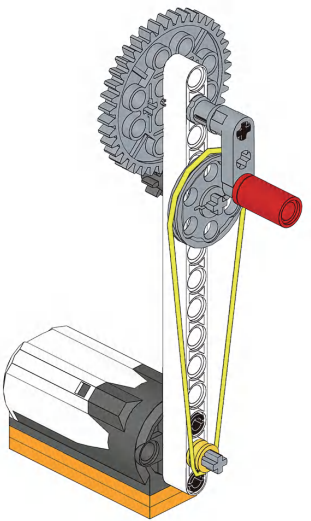

51

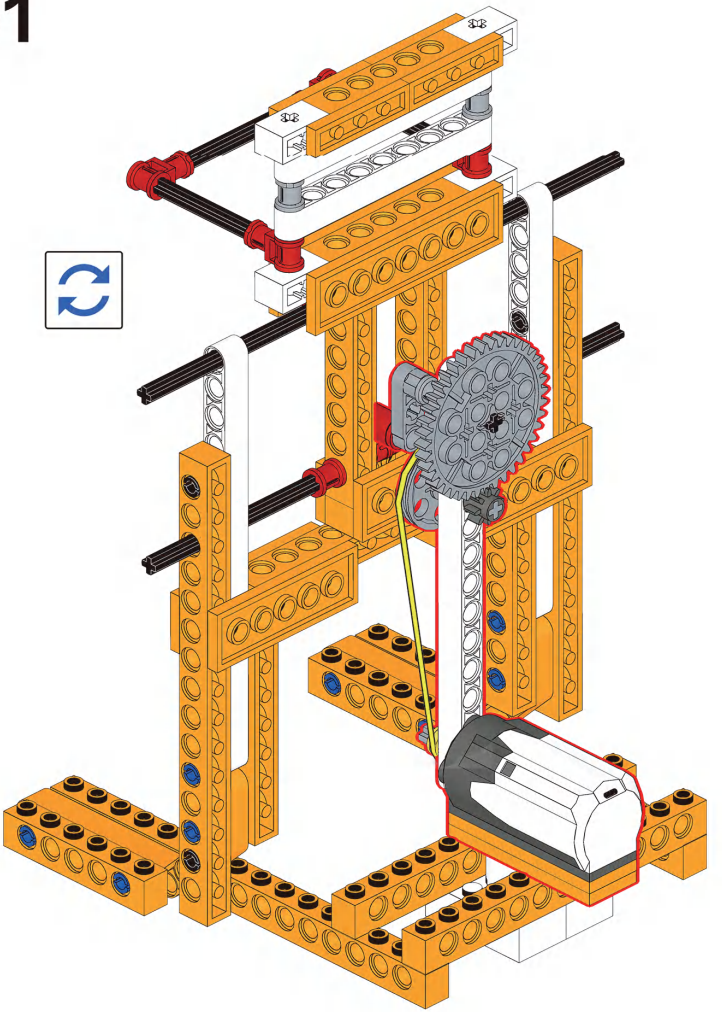

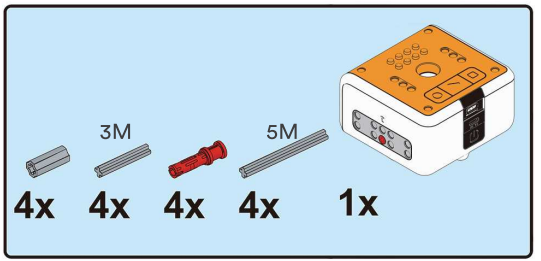

52

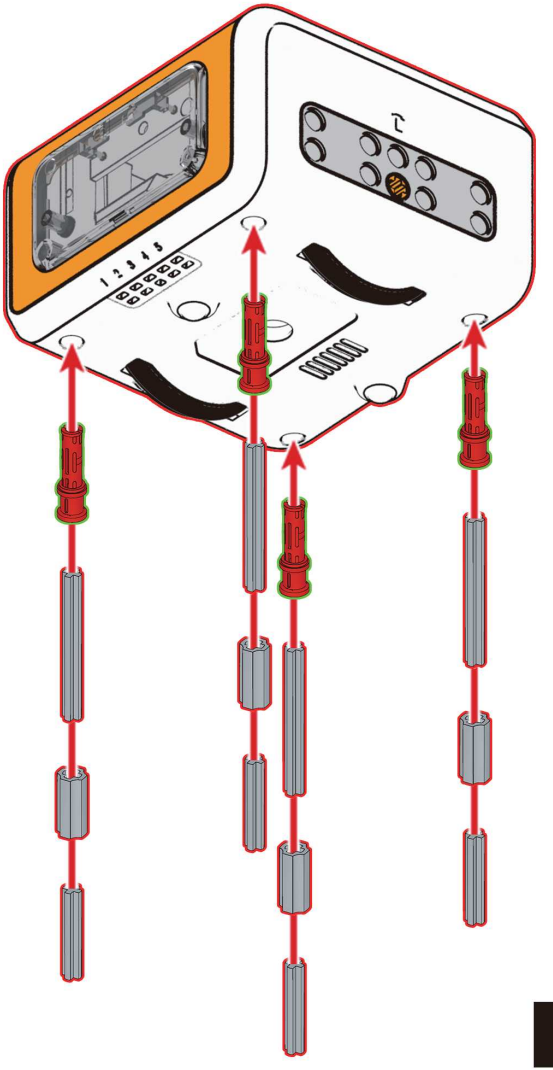

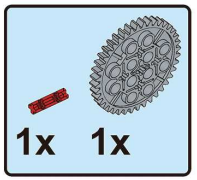

53

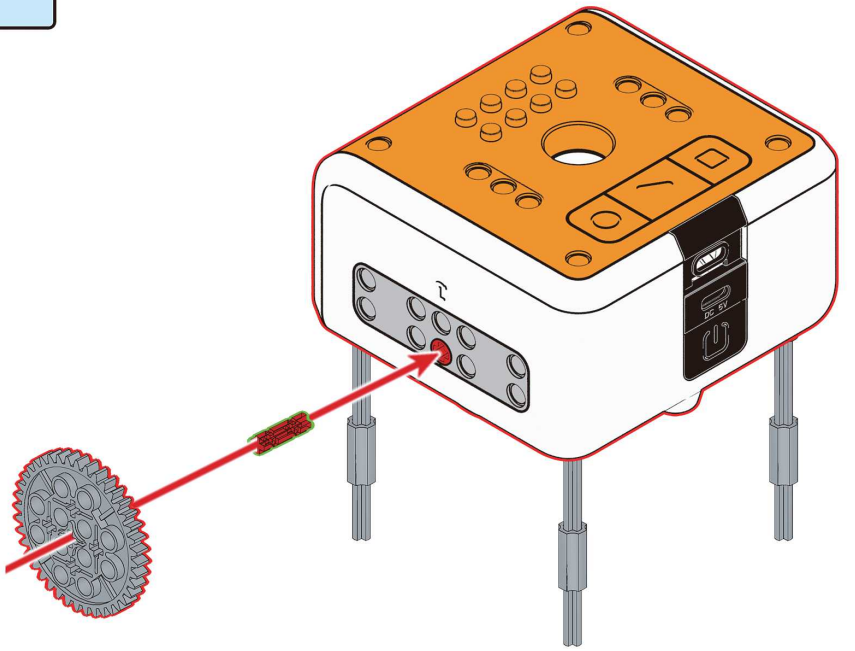

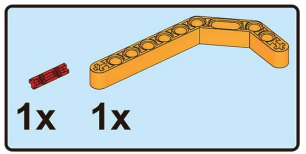

54

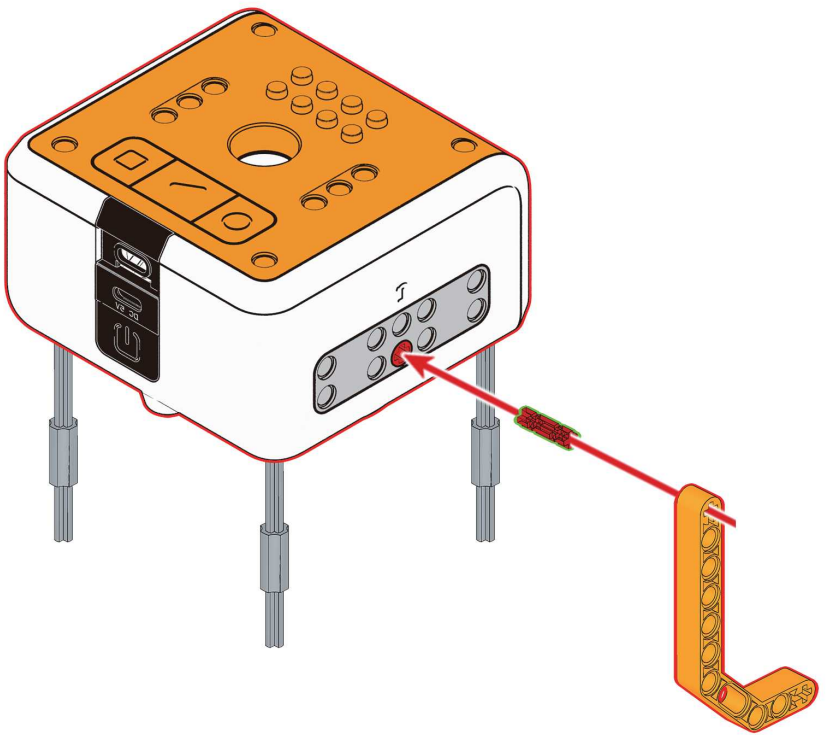

1x

55

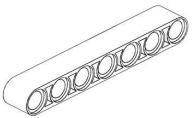

2x 4M 1x

56



1x 2x

57

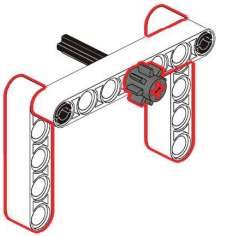

4x

58

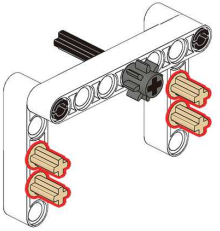

1x 1x

59

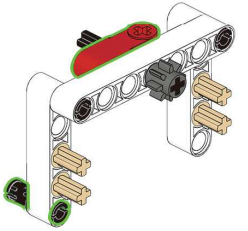

4x

60

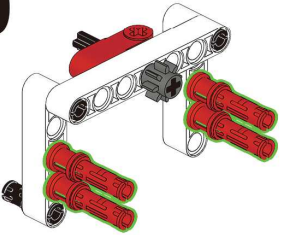

1x 1x

61

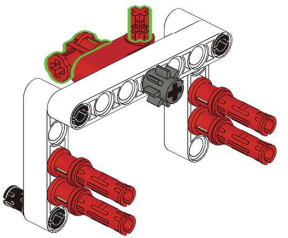

12M

1x 1x

62

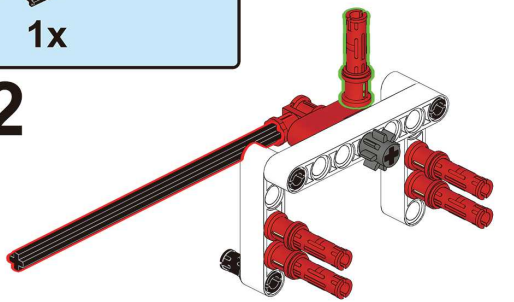

1x

63

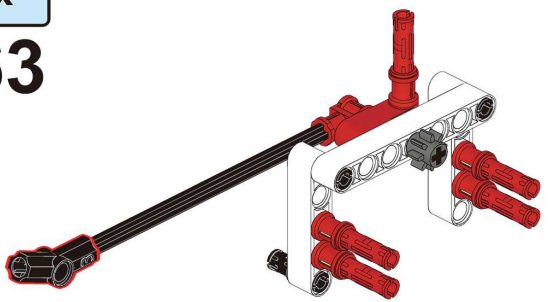

1x

64

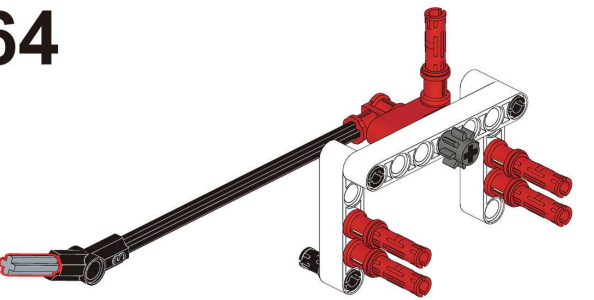

1x

65

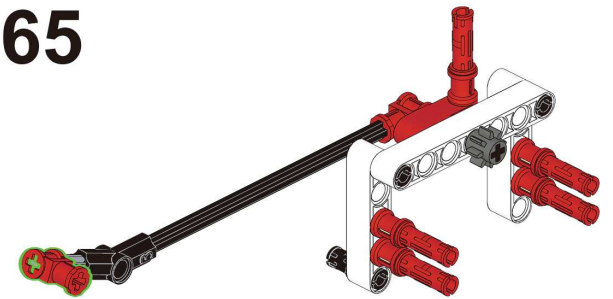

1x

66

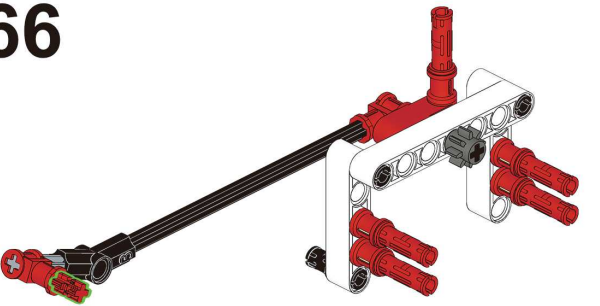

1x

67

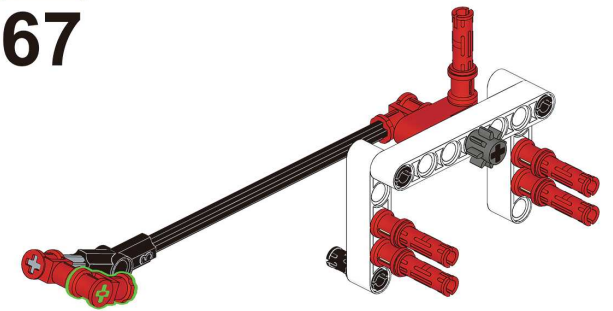

1x

68

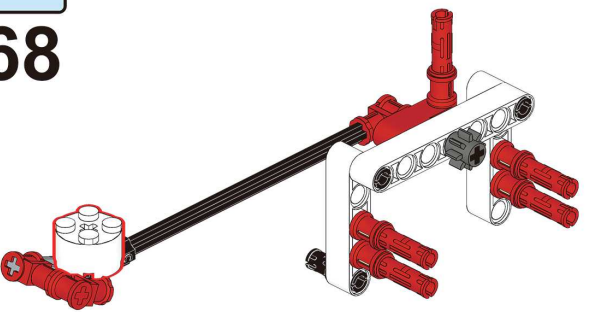

69

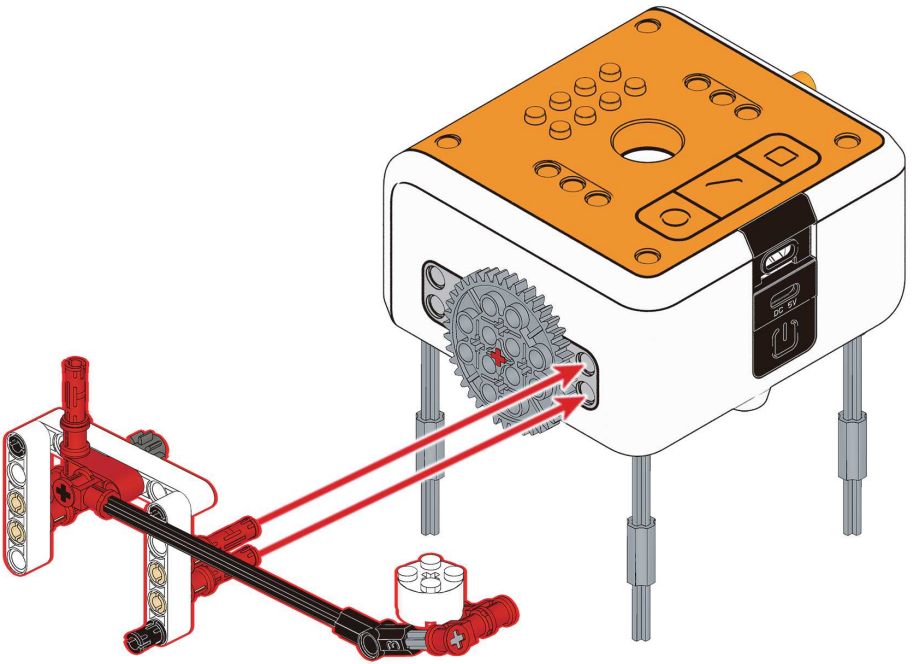

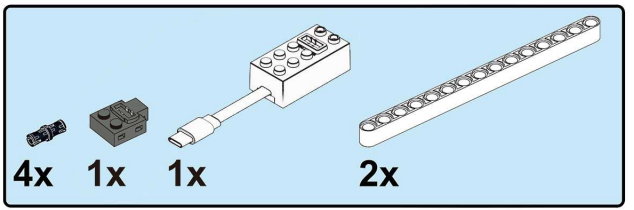

70

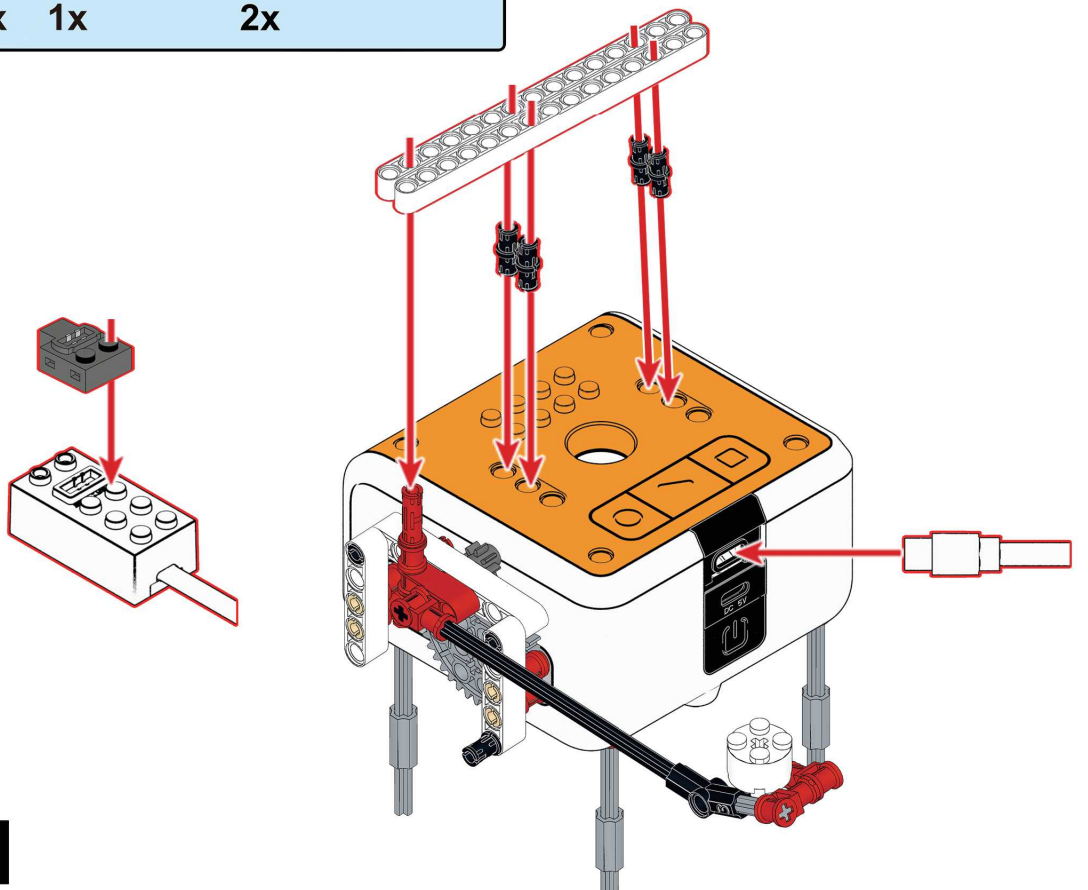

Demo Program

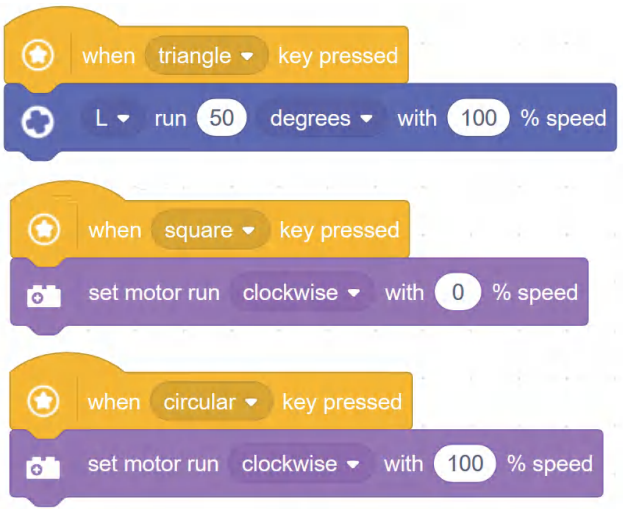

Case 11
VinciBot Pet

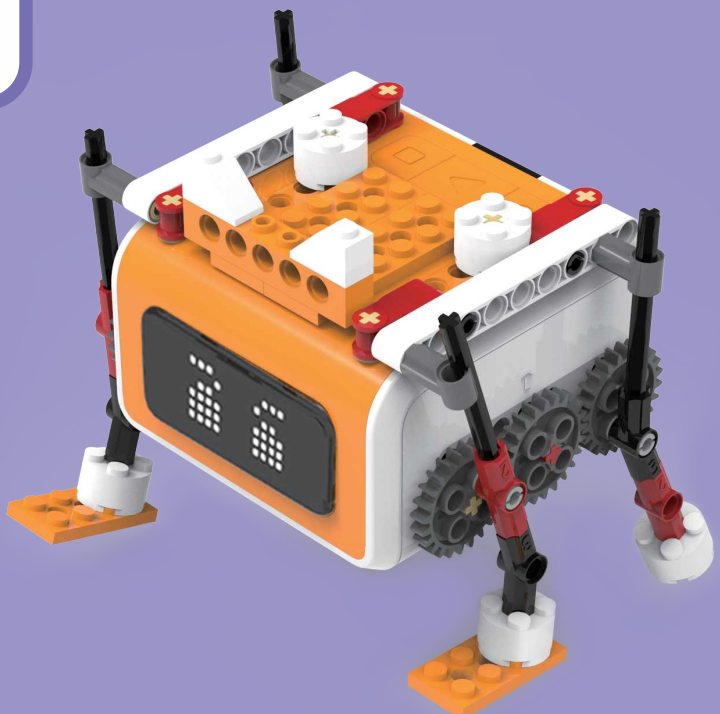

Parts List

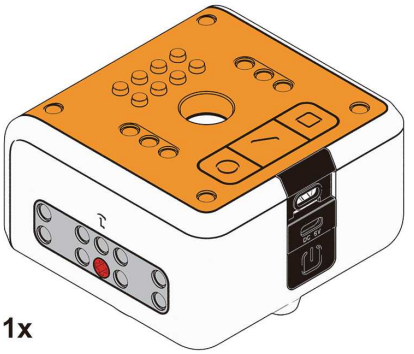



4x


4x


4x


6x


4x


4x

1x

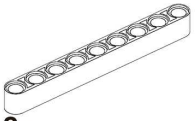
2x


6x


2x


4x


4x


10x


14x

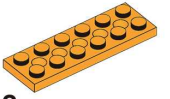
2x

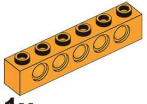
1x

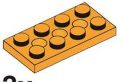
2x

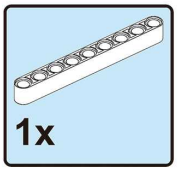

1

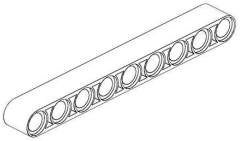



2

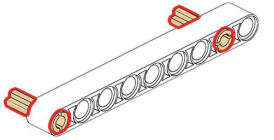



3

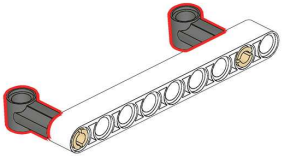



4

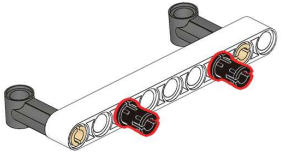



5

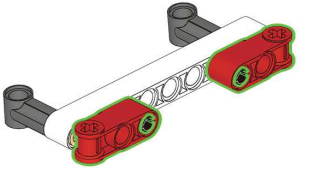



6

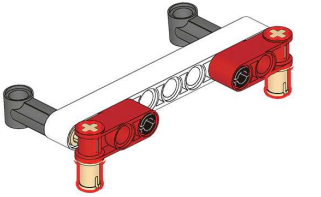

1x

7

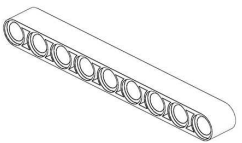

2x

8

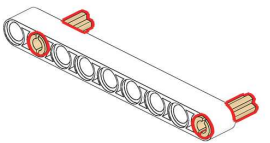

2x

9

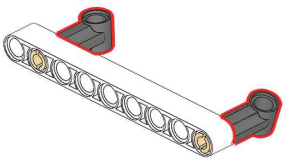

2x

10

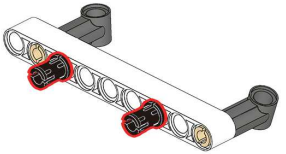

2x

11

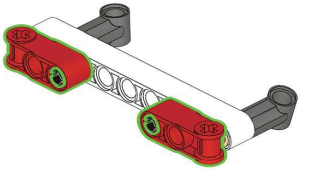

2x

12

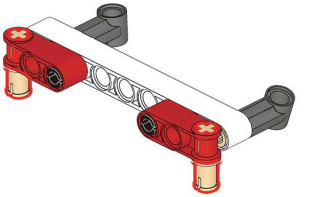

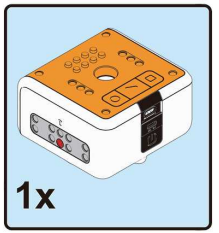

13

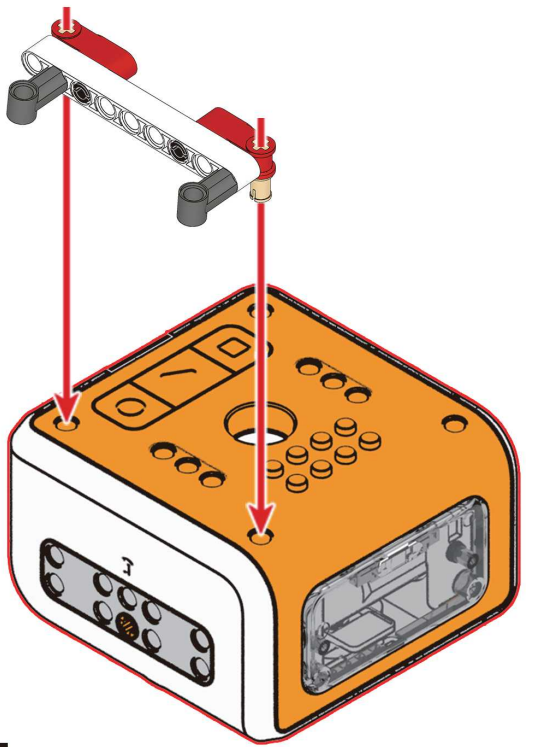

14

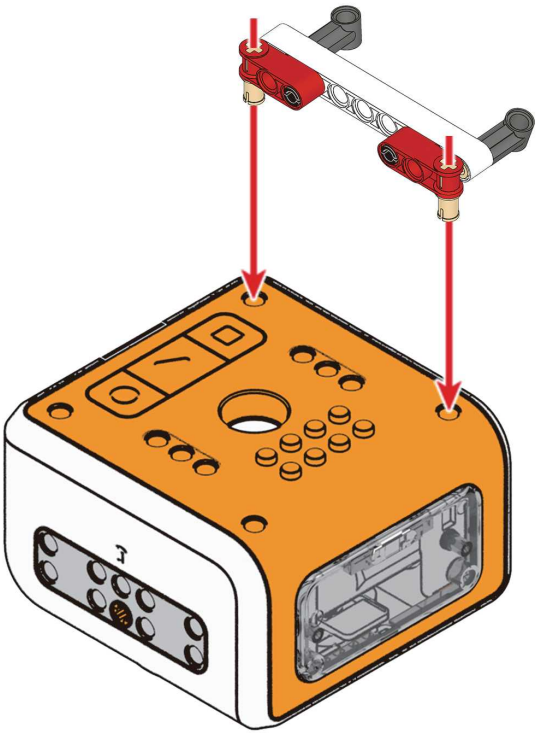

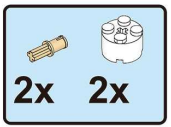

15

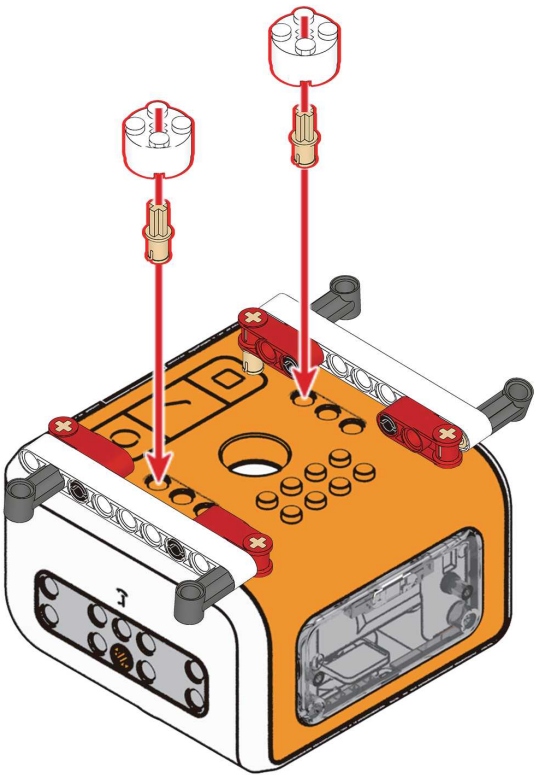

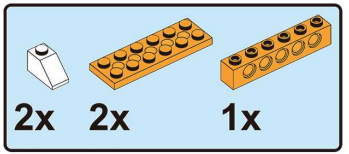

16

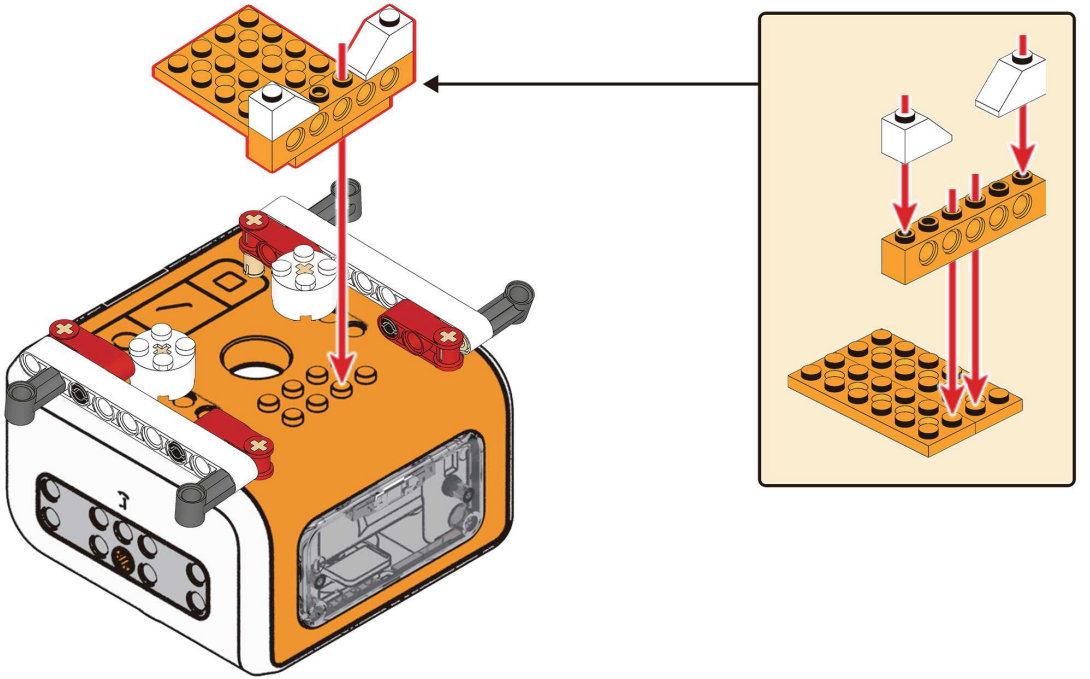

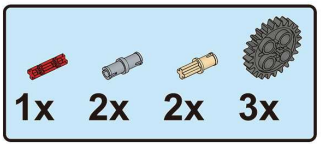

17

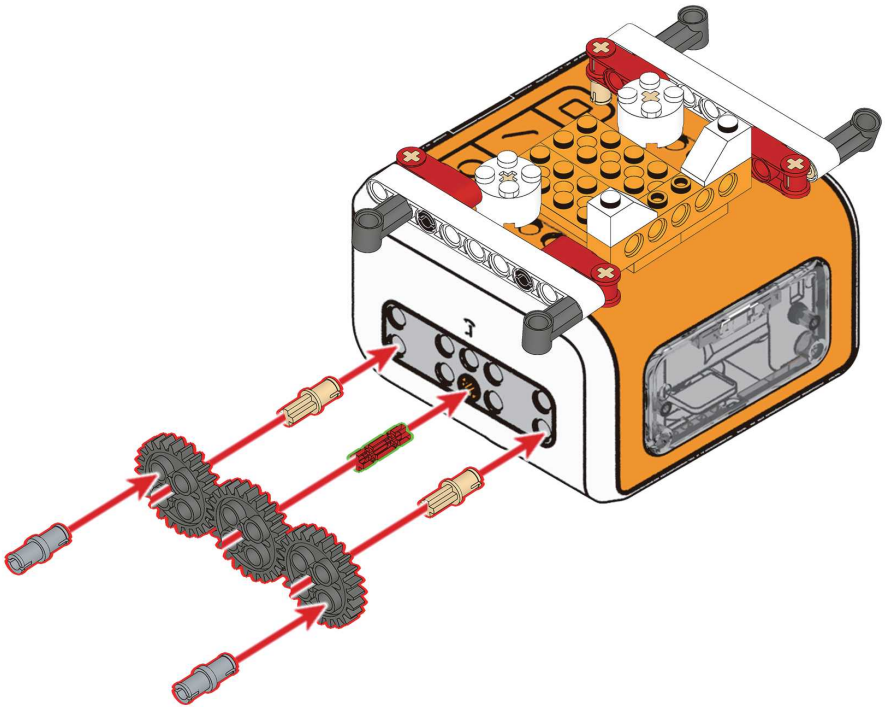

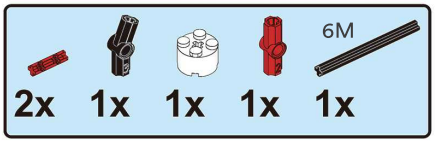

18

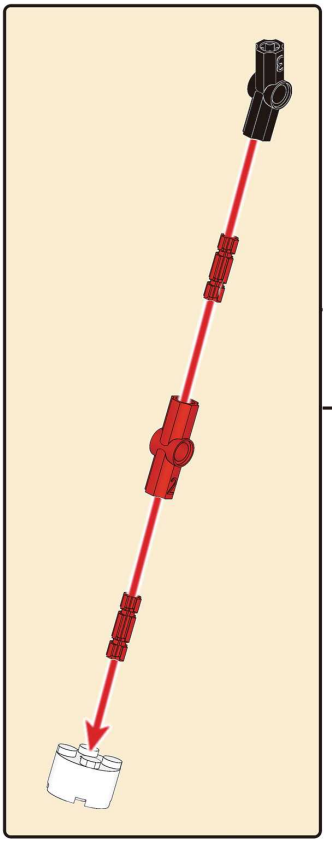

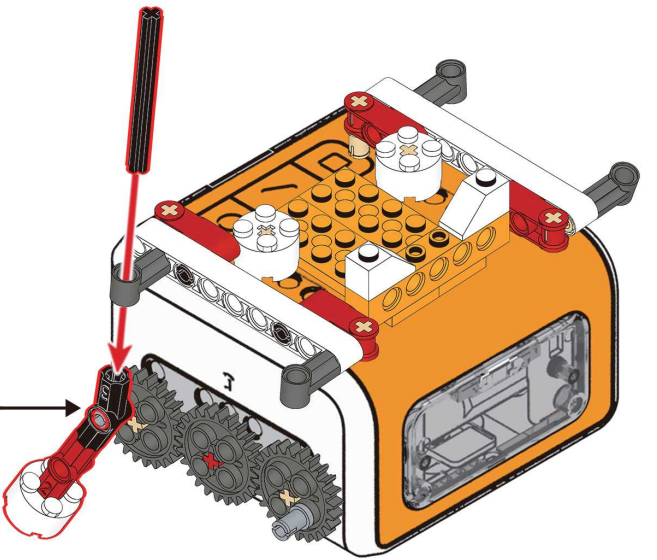

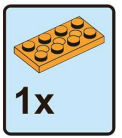

19

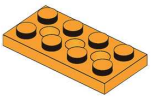



20

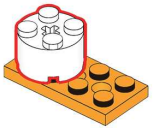

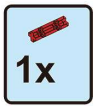

21

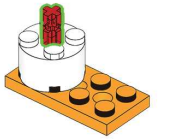



22

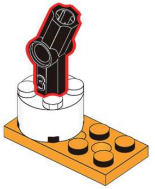



23

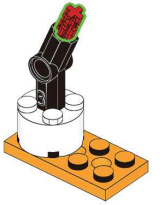

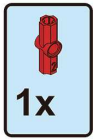

24

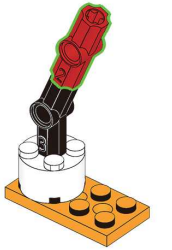



25

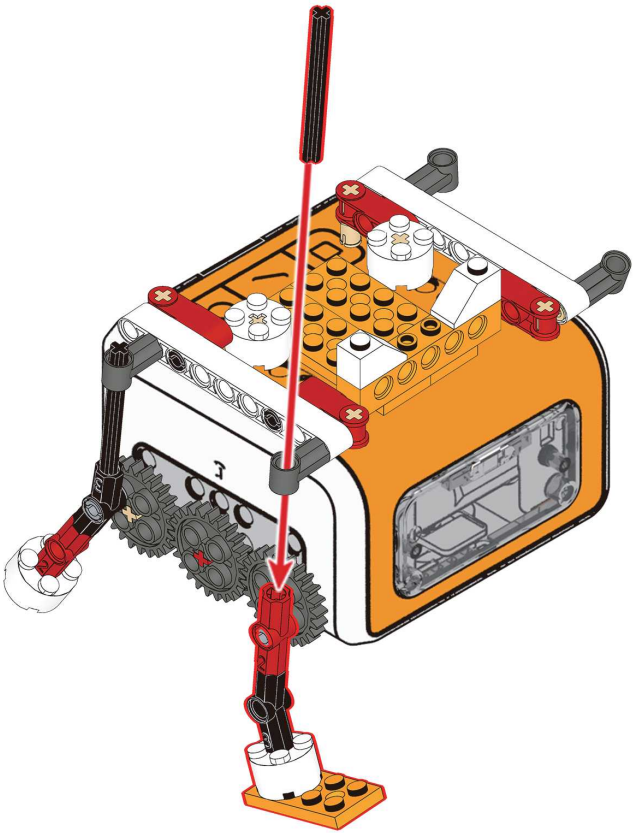

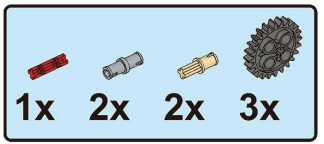

26

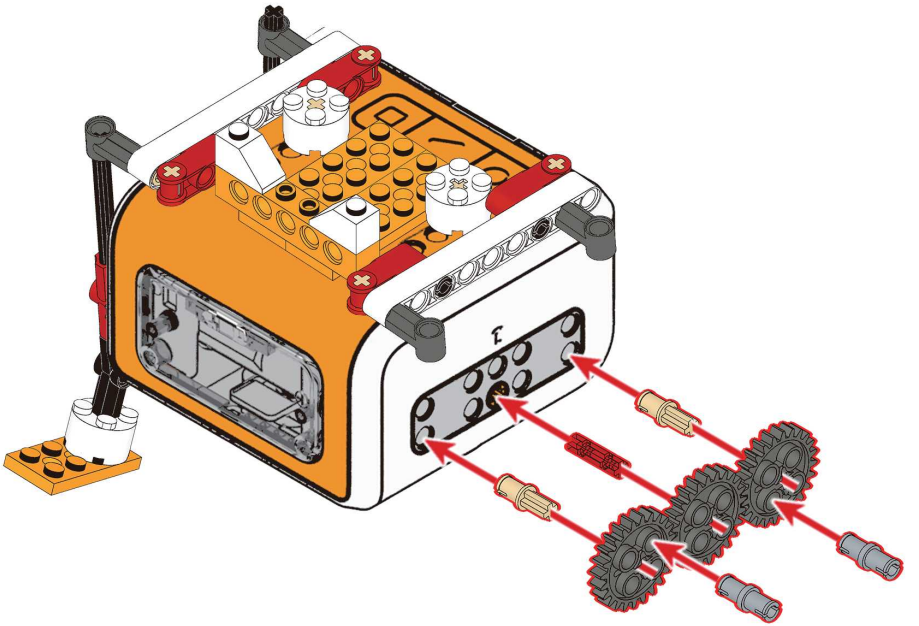

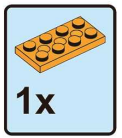

27

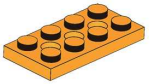



28

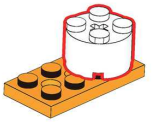



29

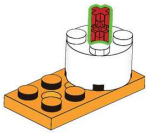



30

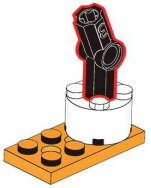



31

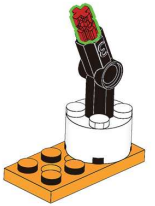

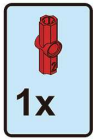

32

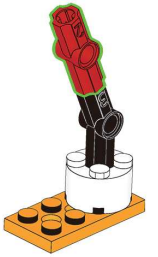

6M

1x

33

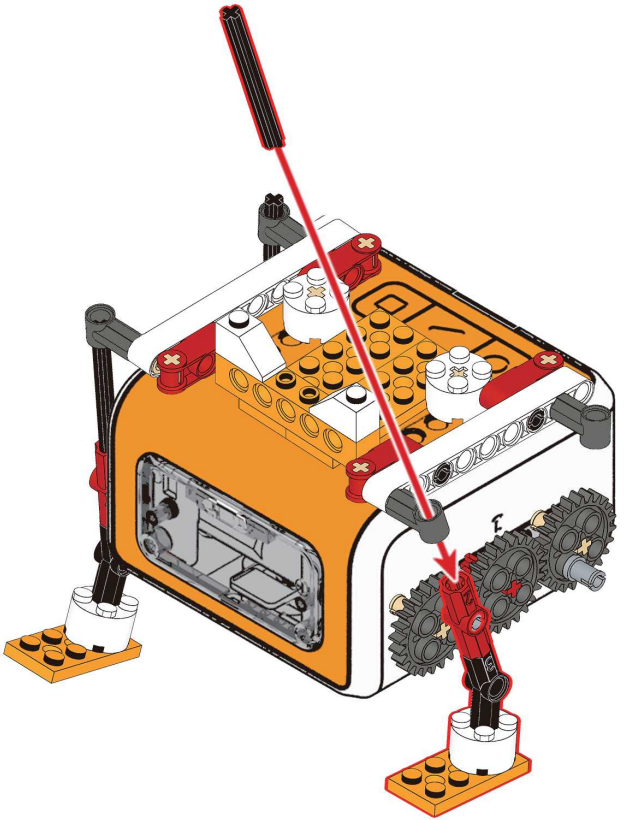



34





35



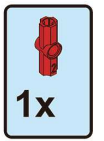

36





37

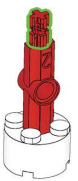



38



39





40

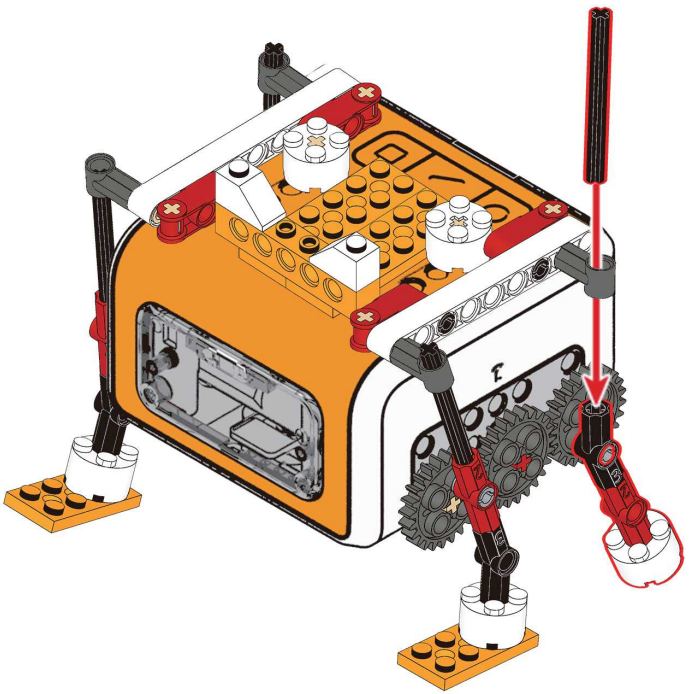

Demo Program

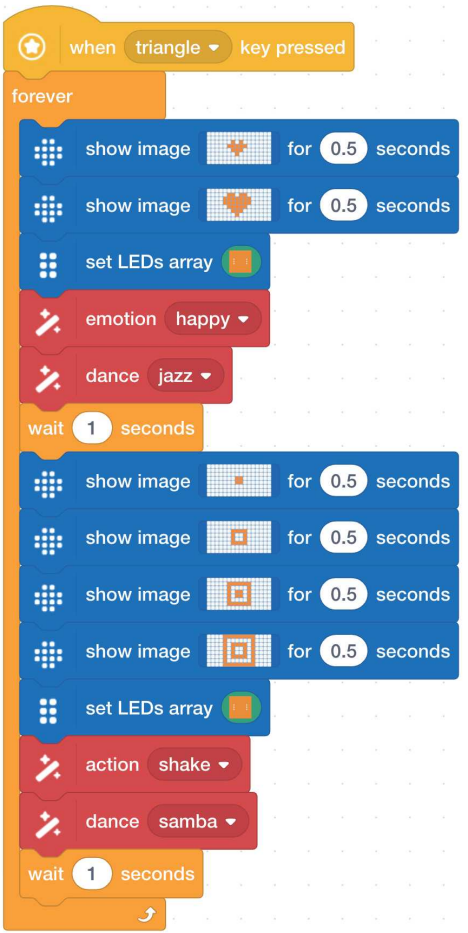

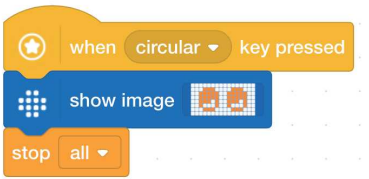

Case 12
Wheel of Fortune

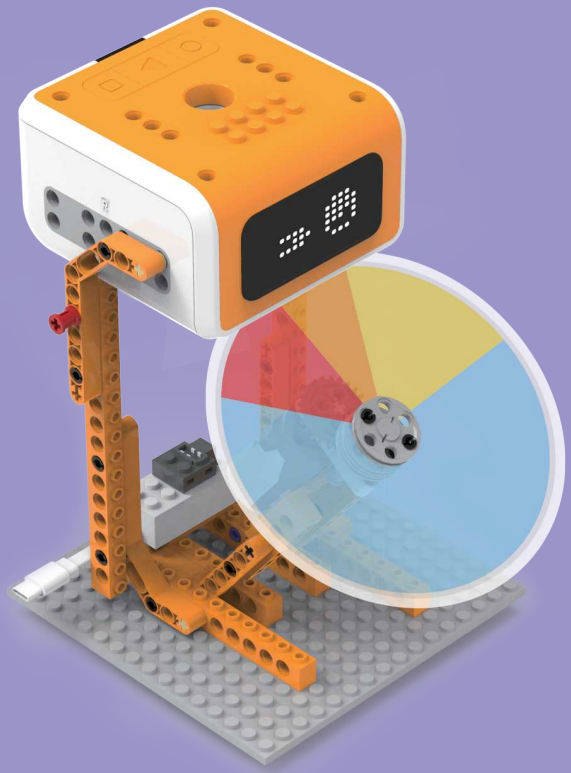

Parts List

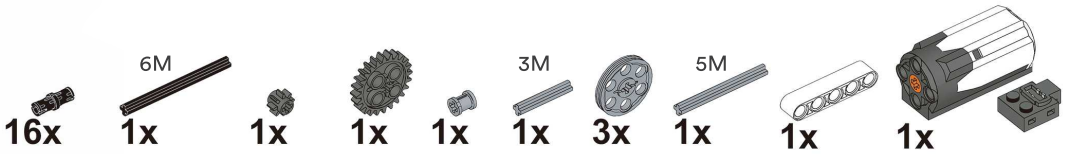
6M
3M
5M
16x
1x
1x
1x
1x
1x
3x
1x
1x
1x

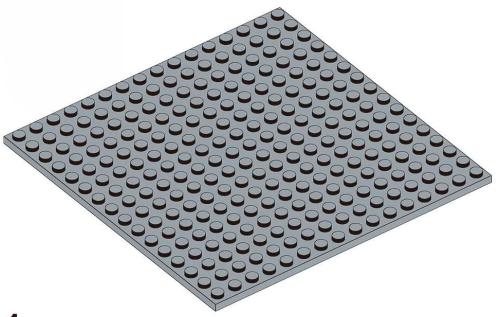
1x

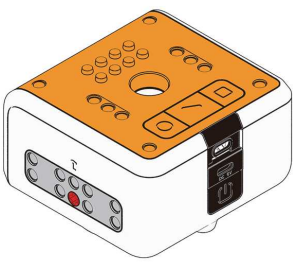
1x

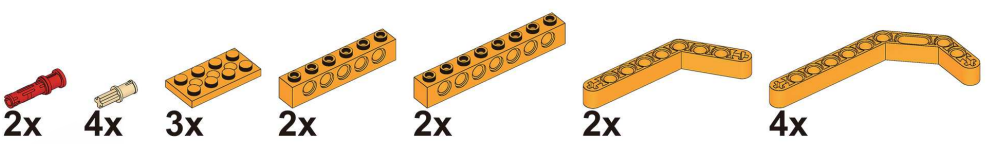
2x
4x
3x
2x
2x
2x
4x

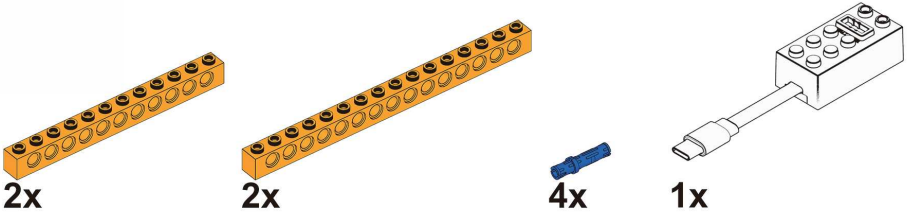
2x
2x
4x
1x

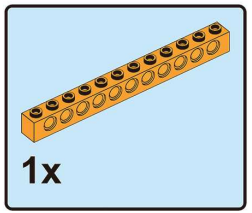

1

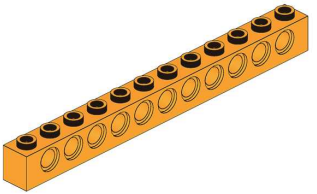

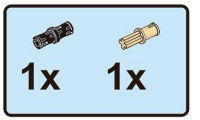

2

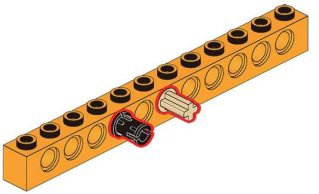

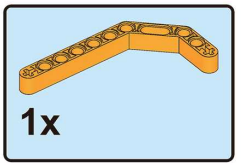

3

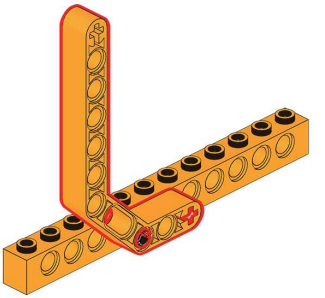



4

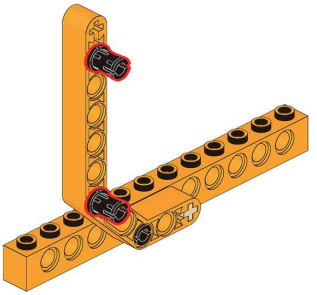



5

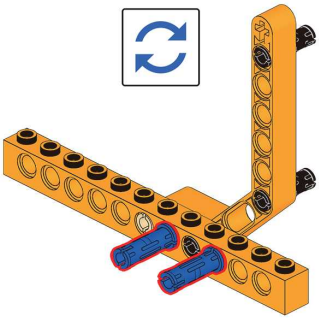

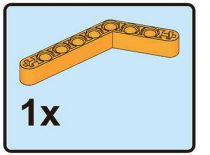

6

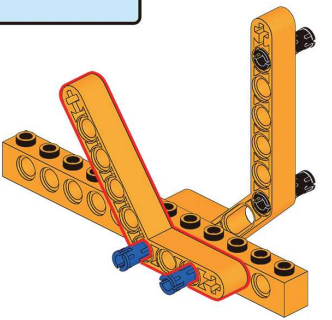

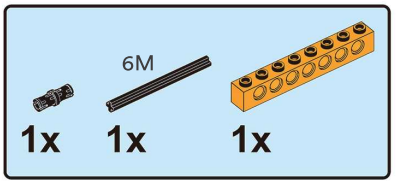

7

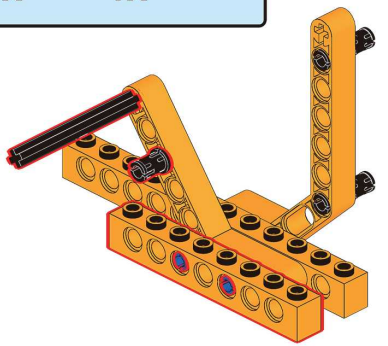

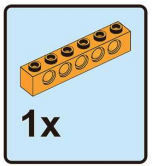

8

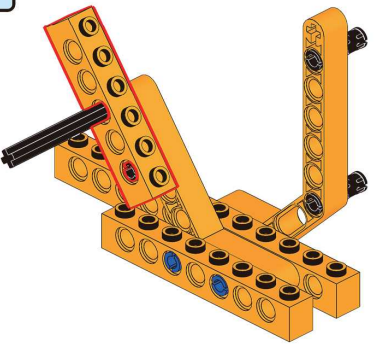

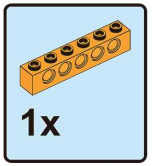

9

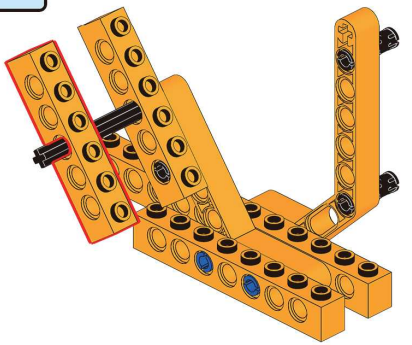

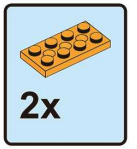

10

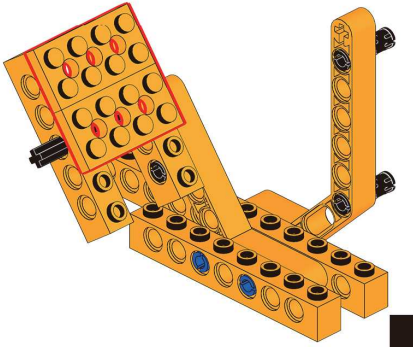



11



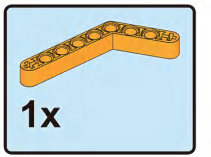

12

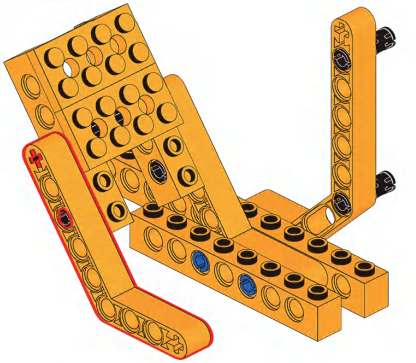



13

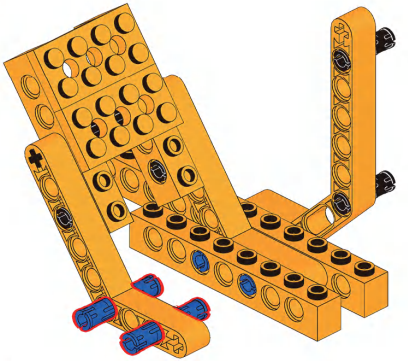

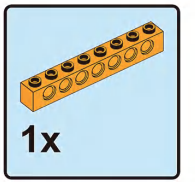

14

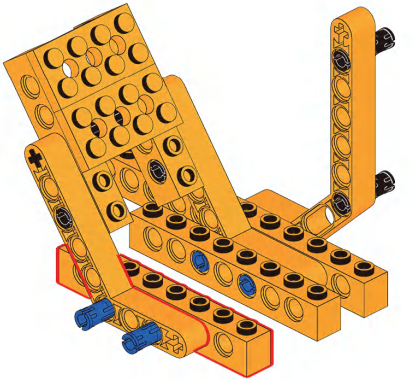

1x

15

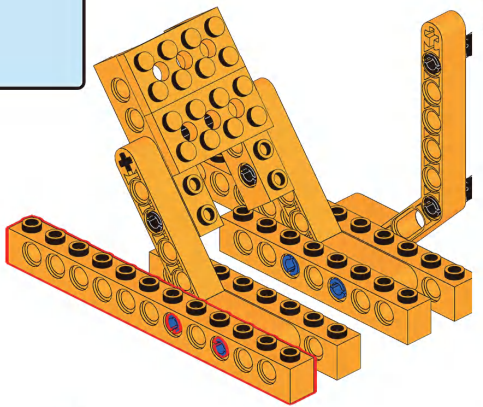

1x 1x

16

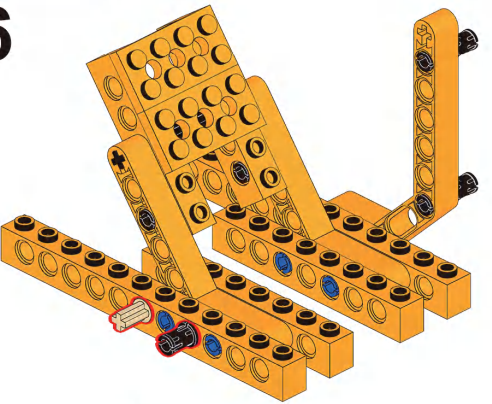

1x

17

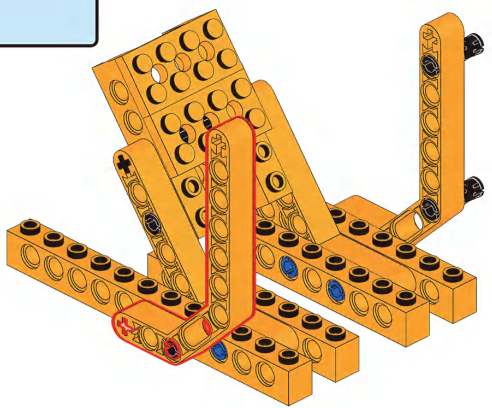

2x 1x

18

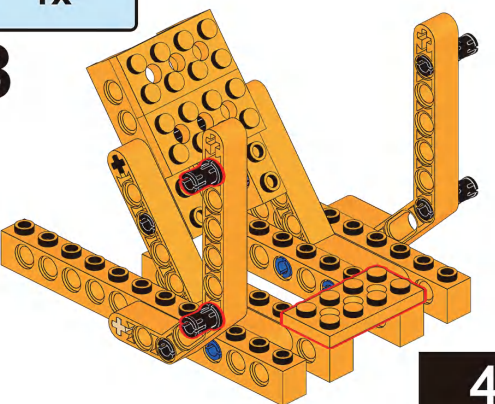

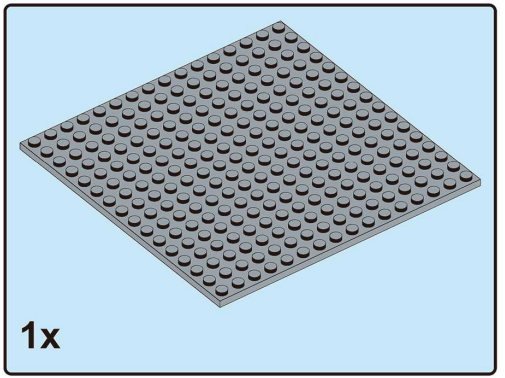

19

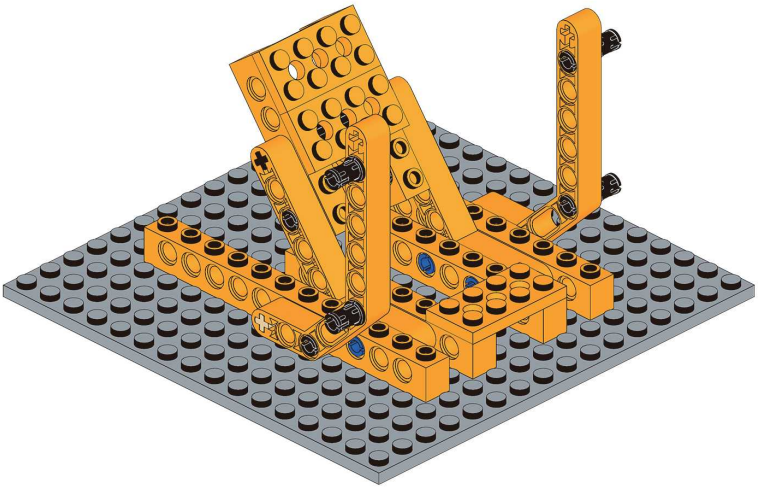

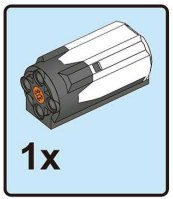

20

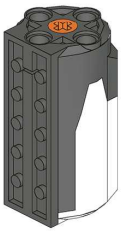

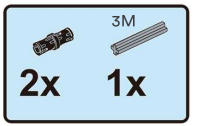

21

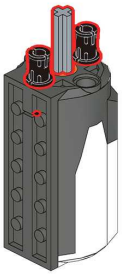

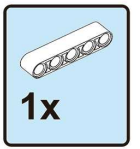

22

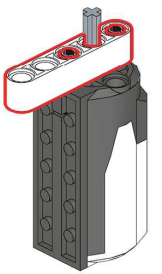

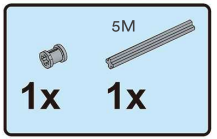

23

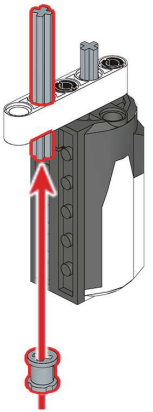

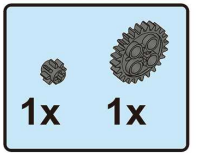

24

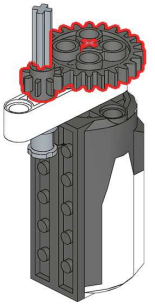



25

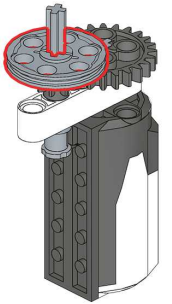



26



27

28

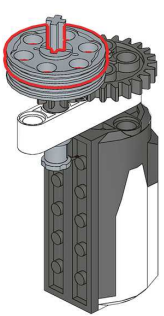

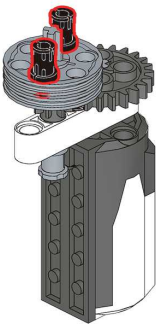

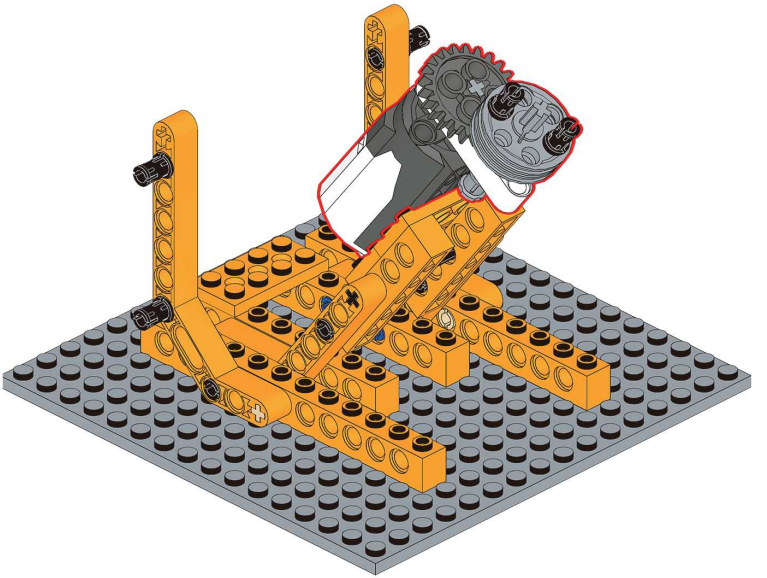

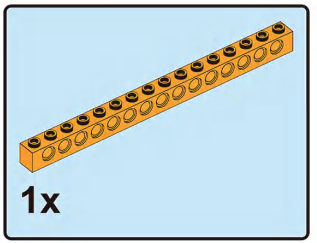

29



30

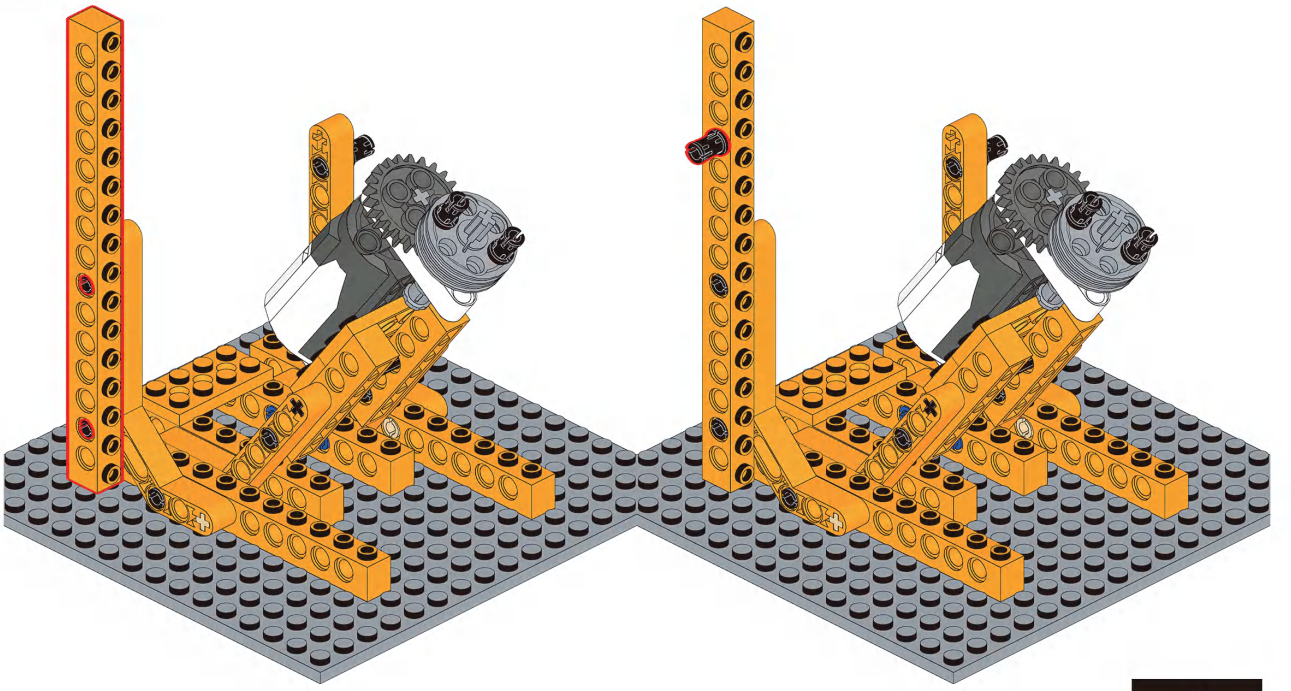

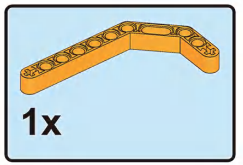

31

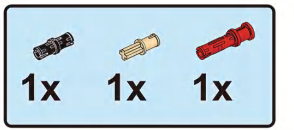

32

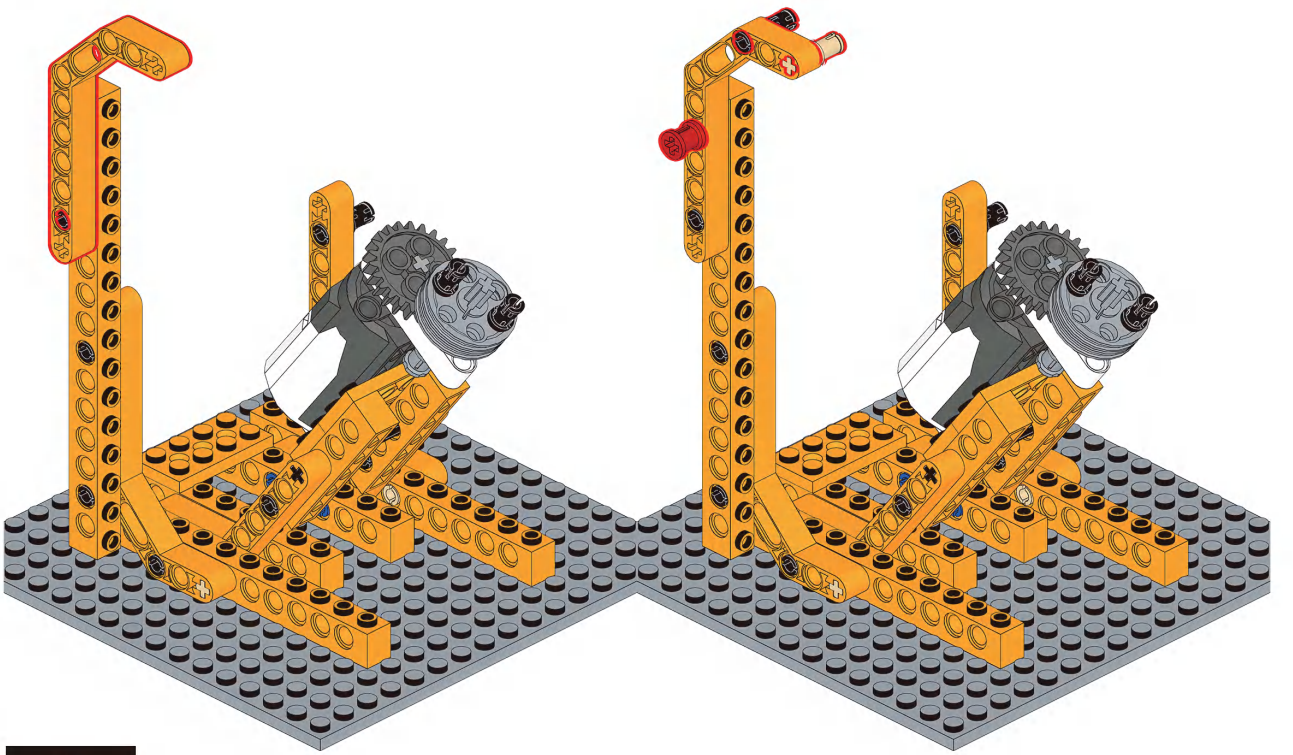

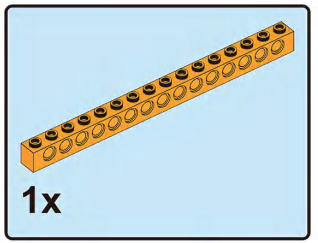

33

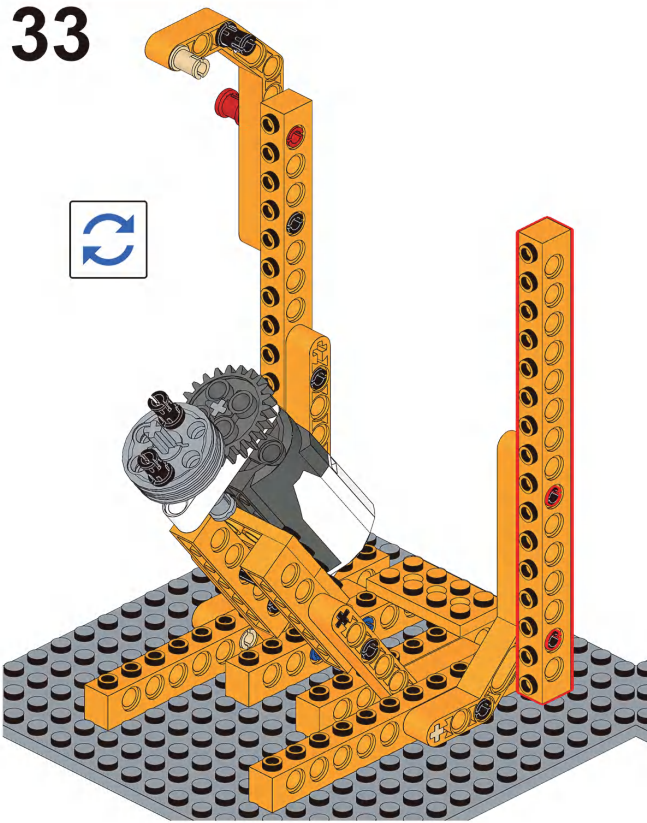

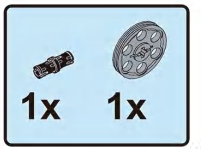

34

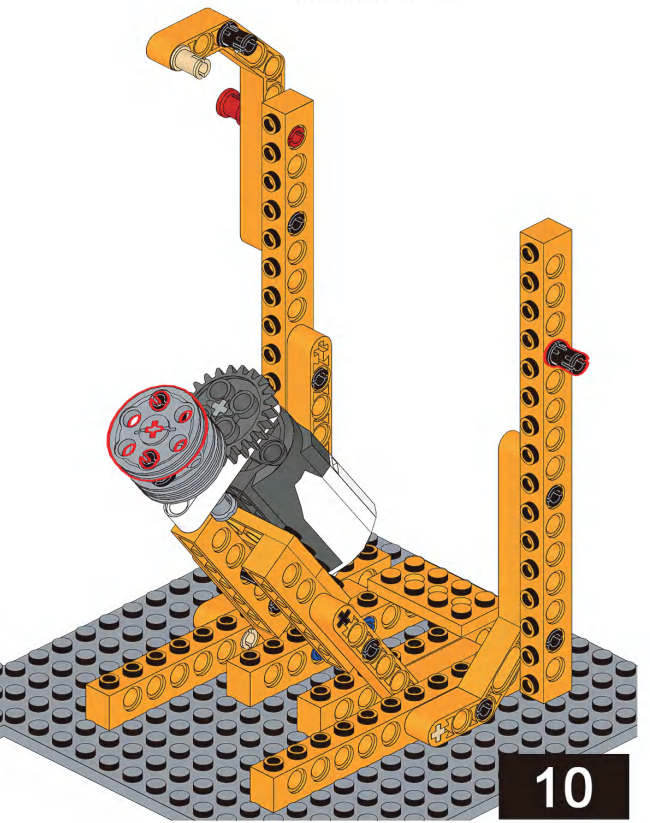

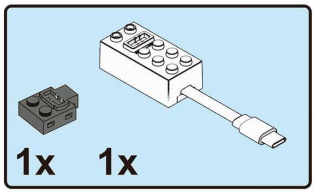

35

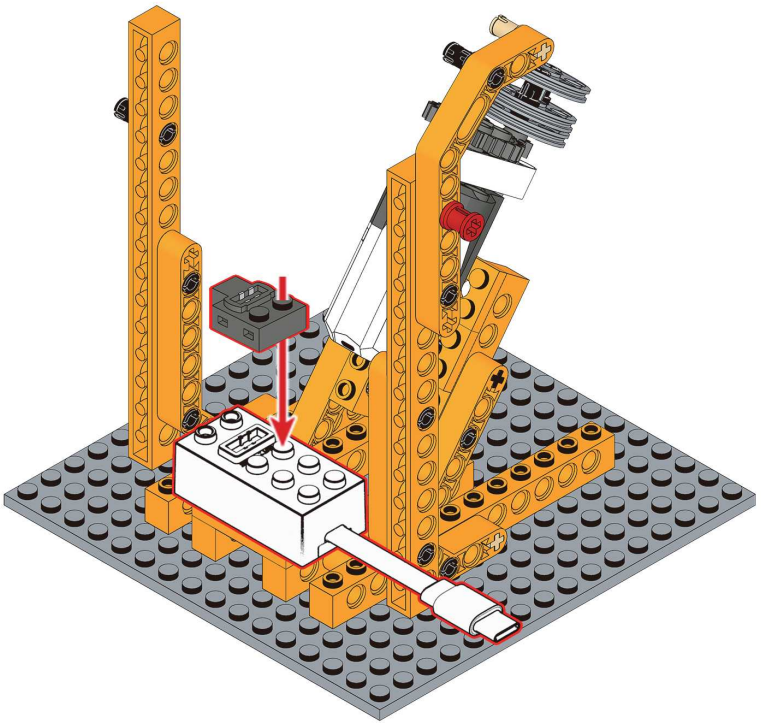

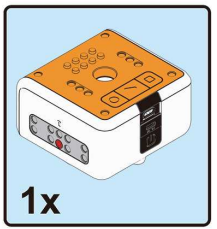

36

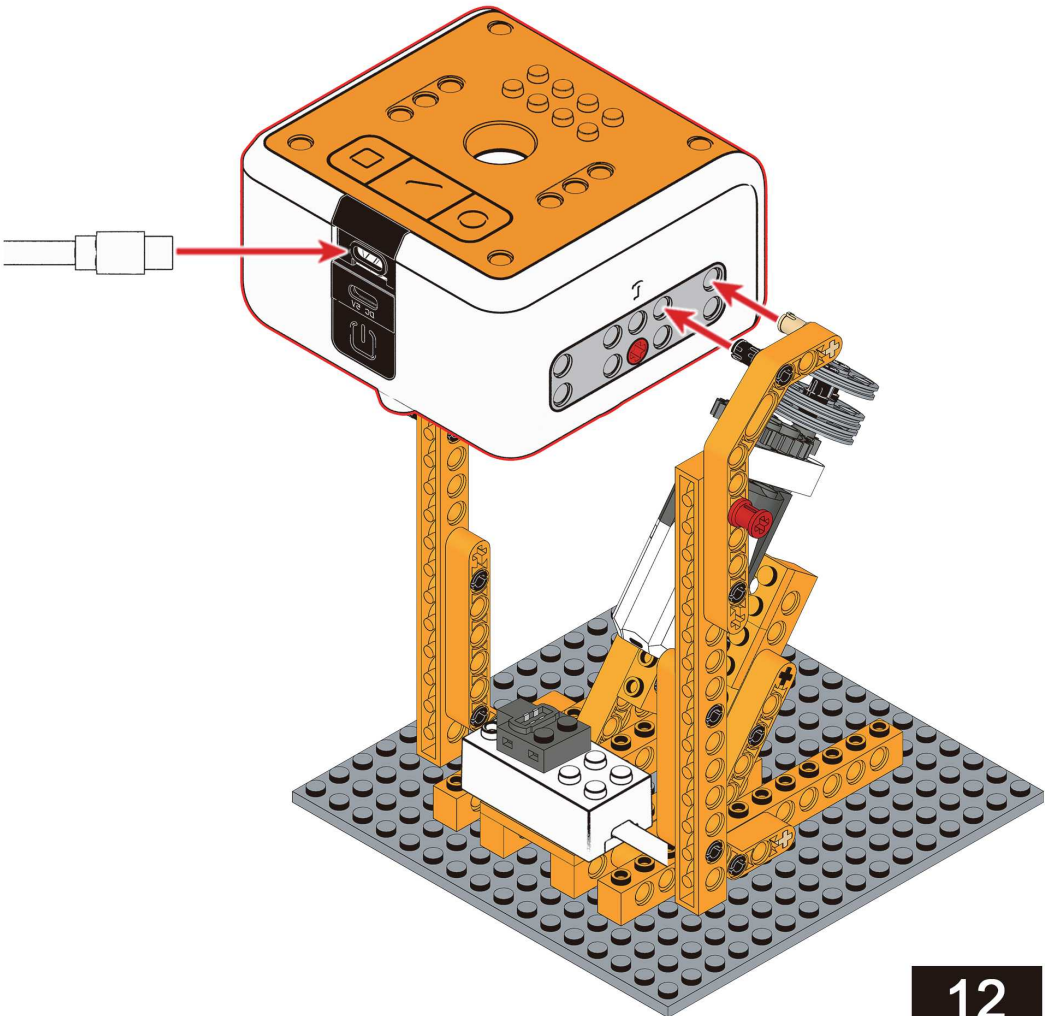

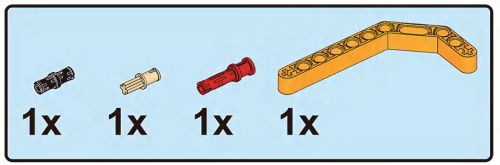

37

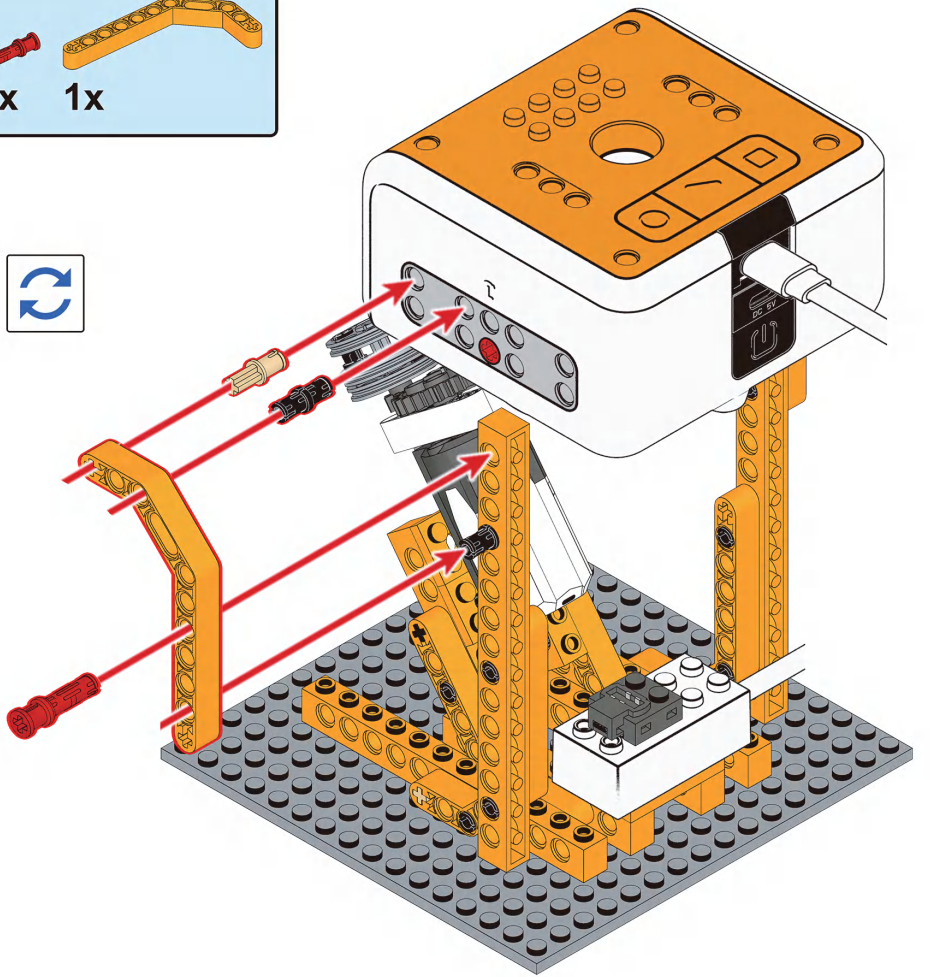

Demo Program

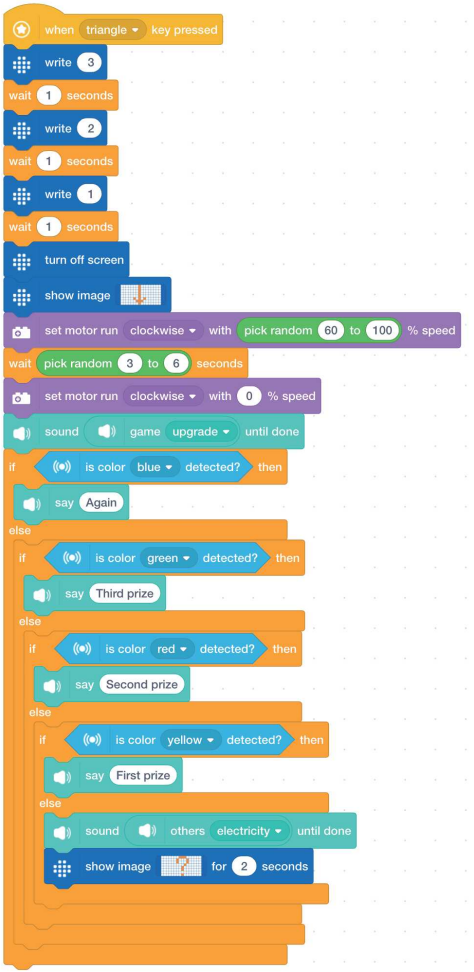

Case 13
Flying Chair Ride



Parts List

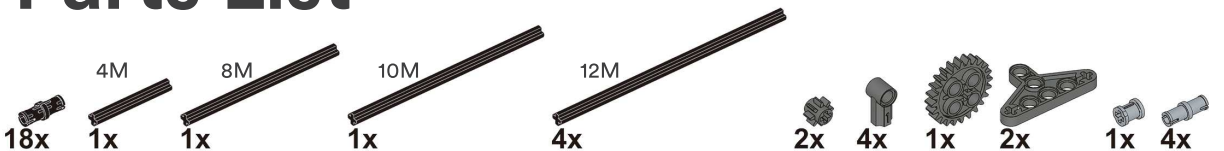
4M
8M
10M
12M
18x
1x
1x
1x
4x
2x
4x
1x
2x
1x
4x

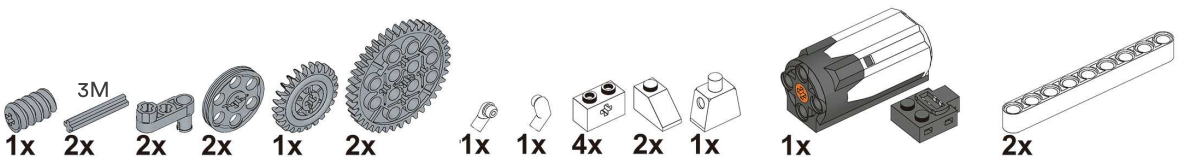
3M
1x
2x
2x
2x
1x
2x
1x
1x
4x
2x
1x
1x
2x

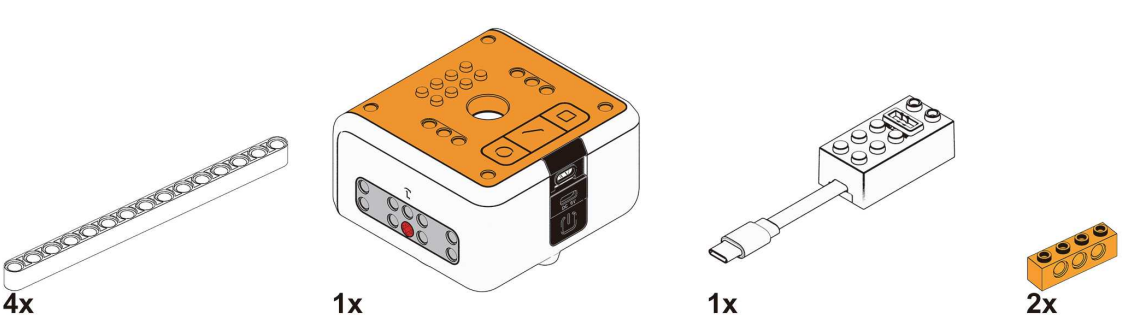
4x
1x
1x
2x

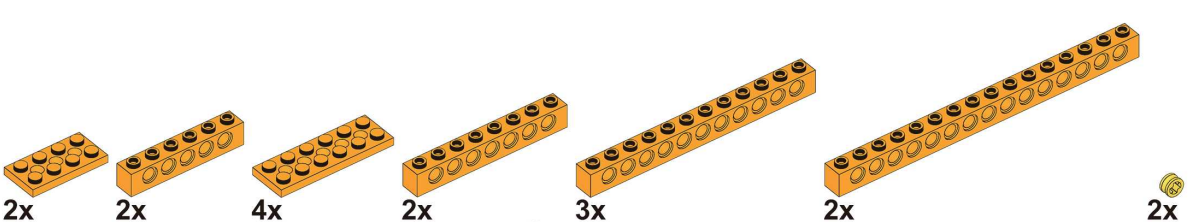
2x
2x
4x
2x
3x
2x
2x
2x
1x
1x
1x
1x
6x
4x
6x
1x
1x
4x

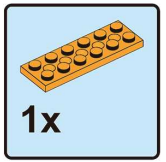

1

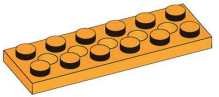

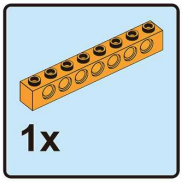

2

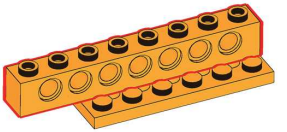

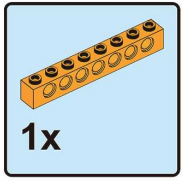

3

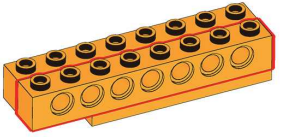



4

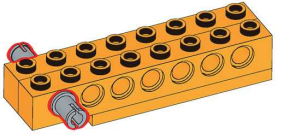

2x

5

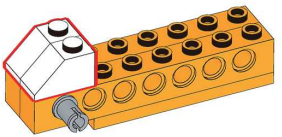

1x

6

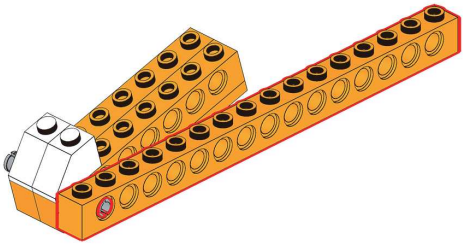

1x

7

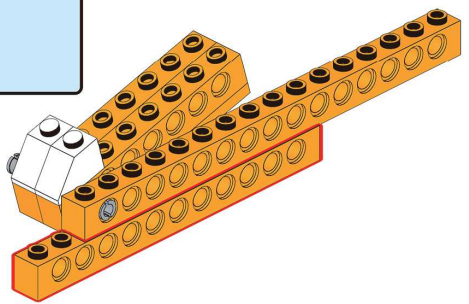

1x

8

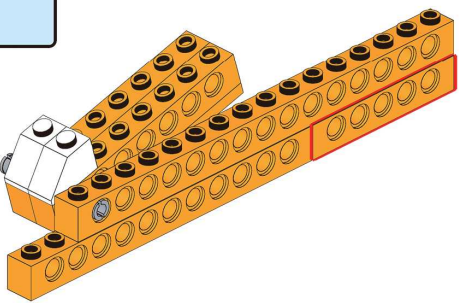

1x

9

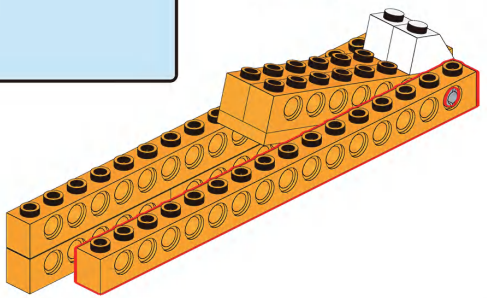

1x

10

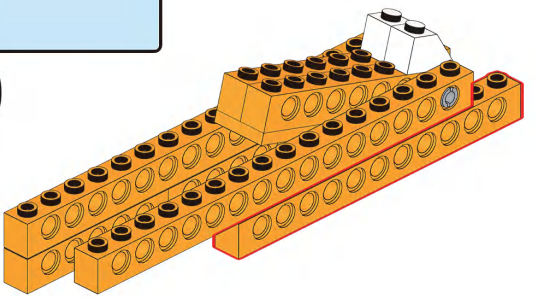

1x

11

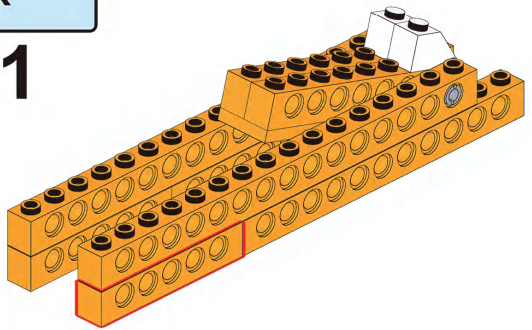

3x

12

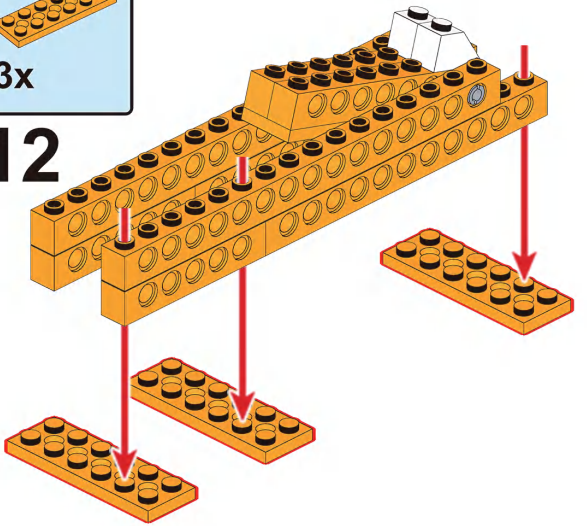

1x

13

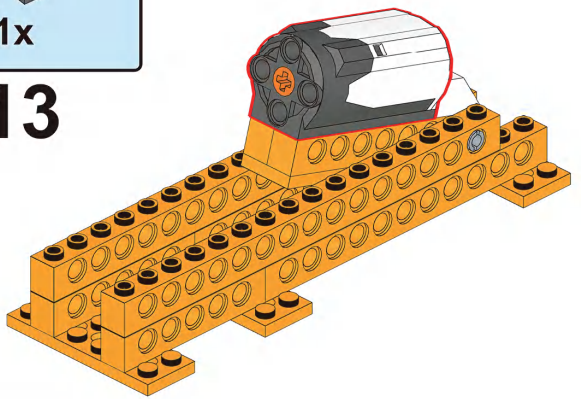

8M

1x 1x

14

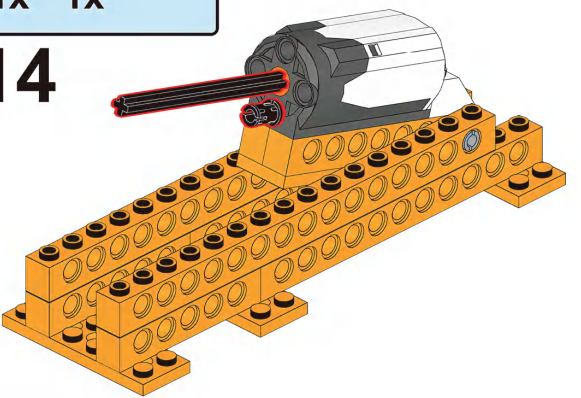

1x

15

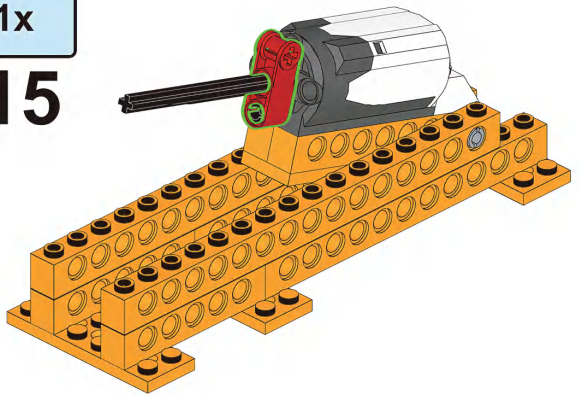

1x

16

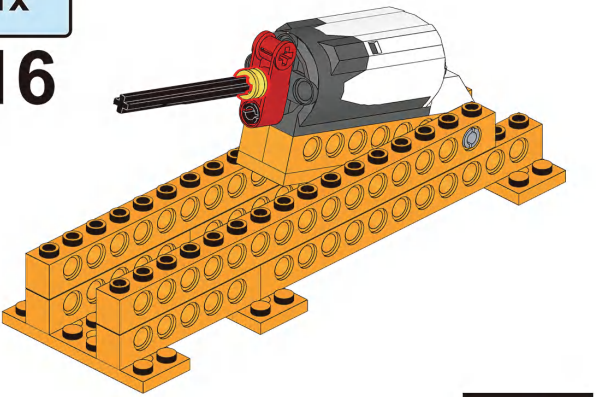

1x

17

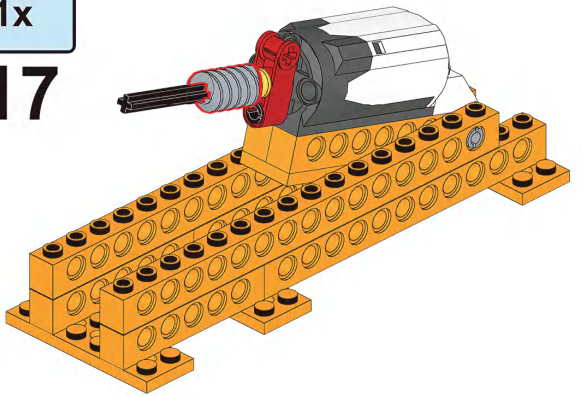

1x

18

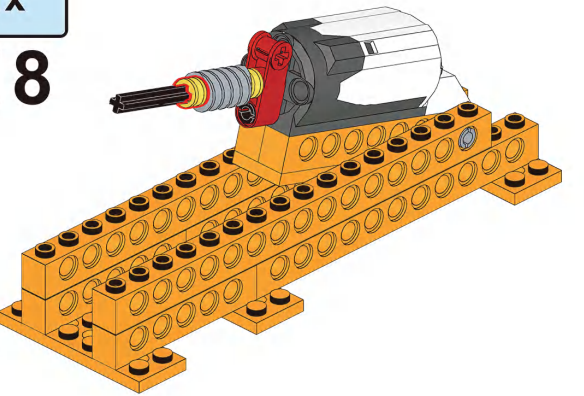

1x

19

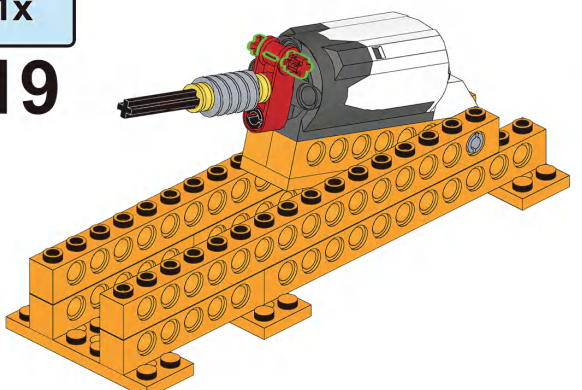

1x

20

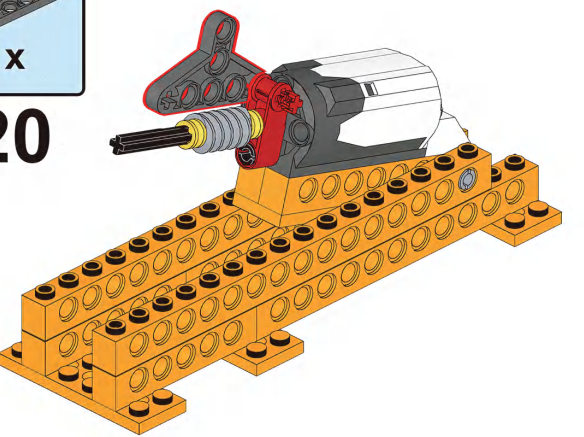

1x

21

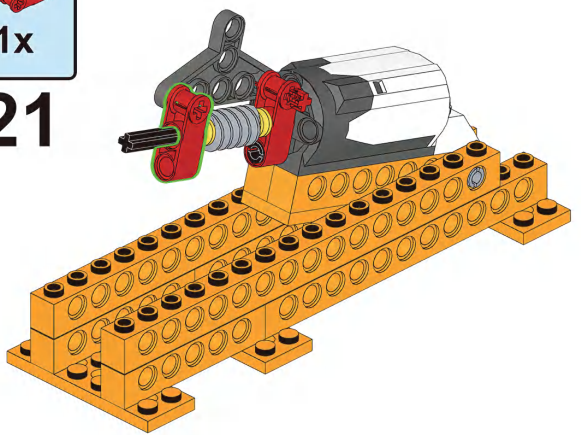

1x

22

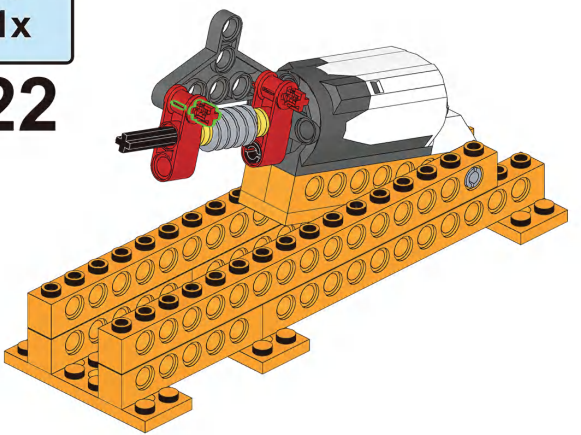

4M

1x

23

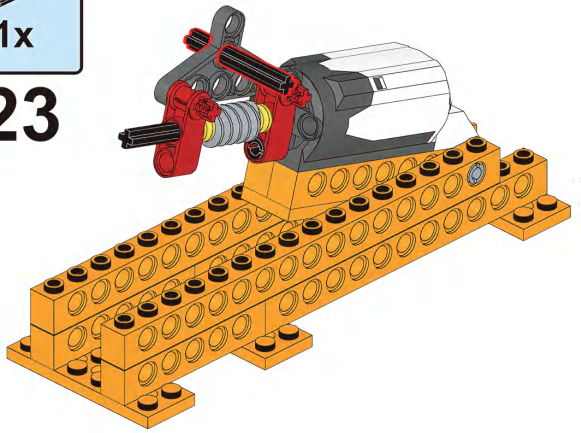

1x

24

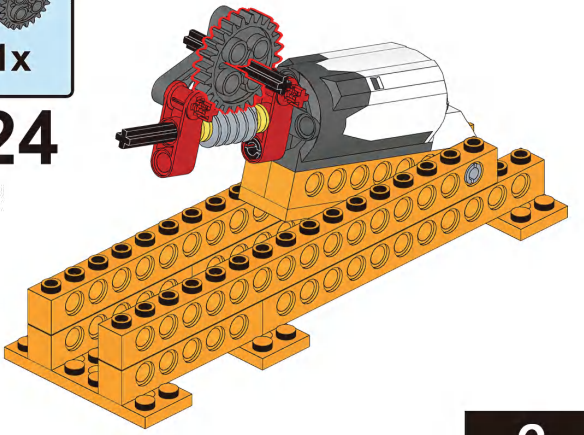

1x

25

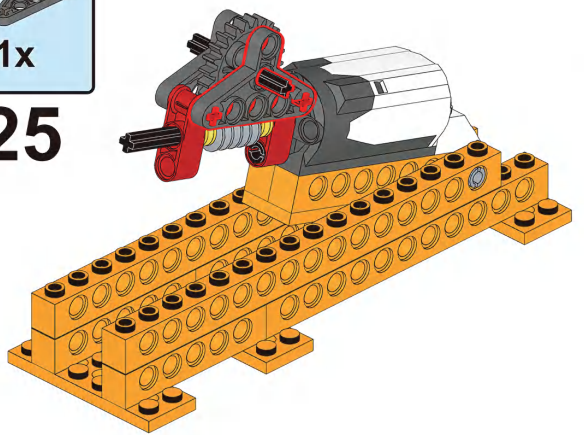

1x

26

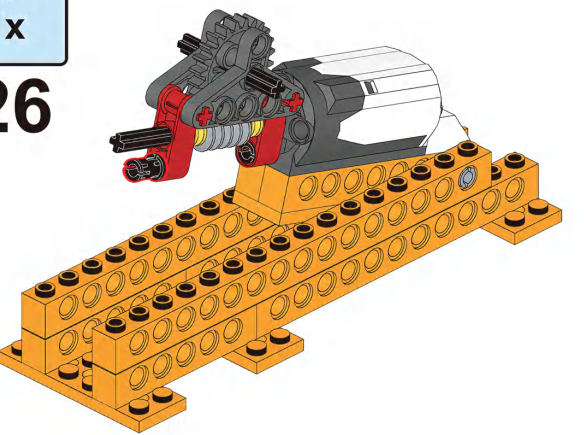

1x 1x

27

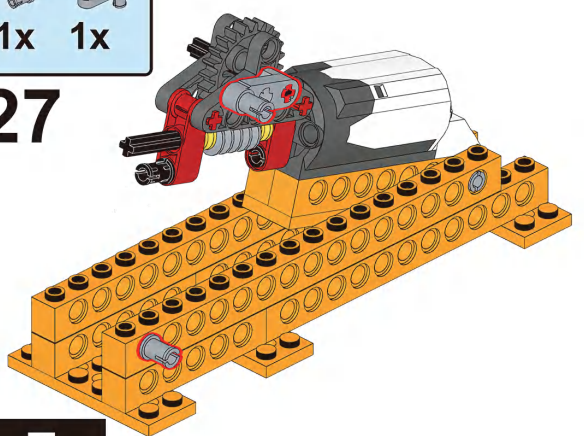

1x

28

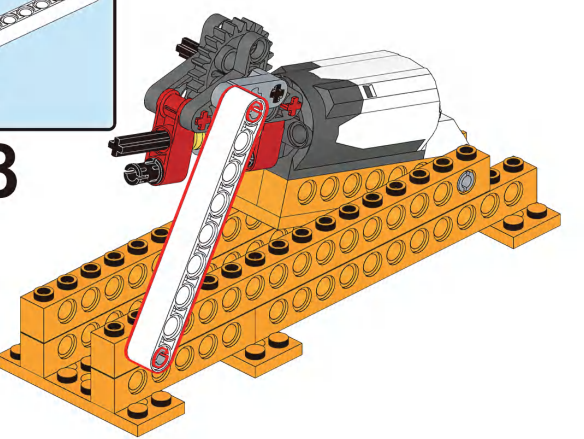

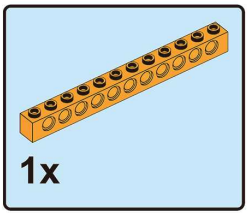

29

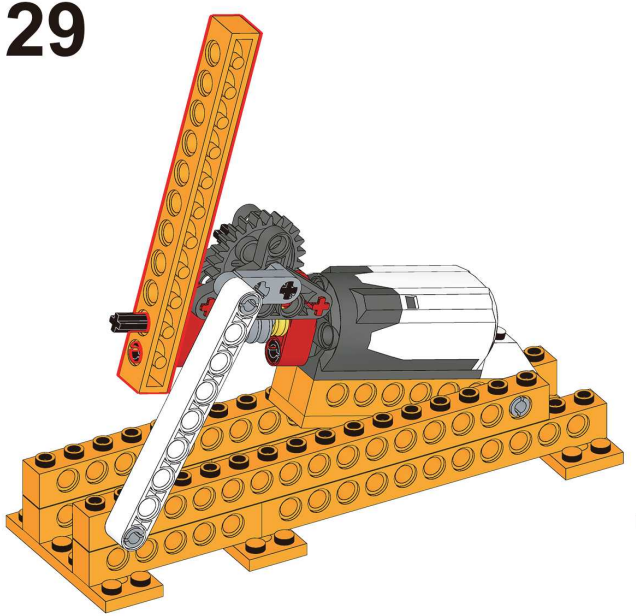

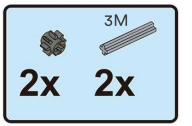

30

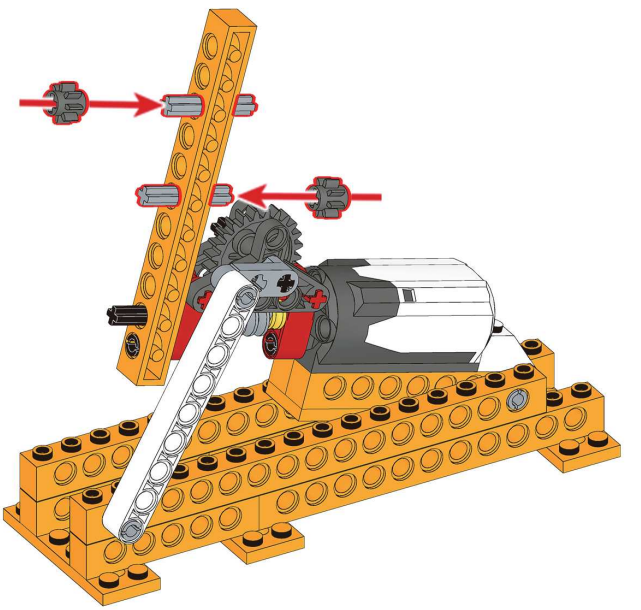



31

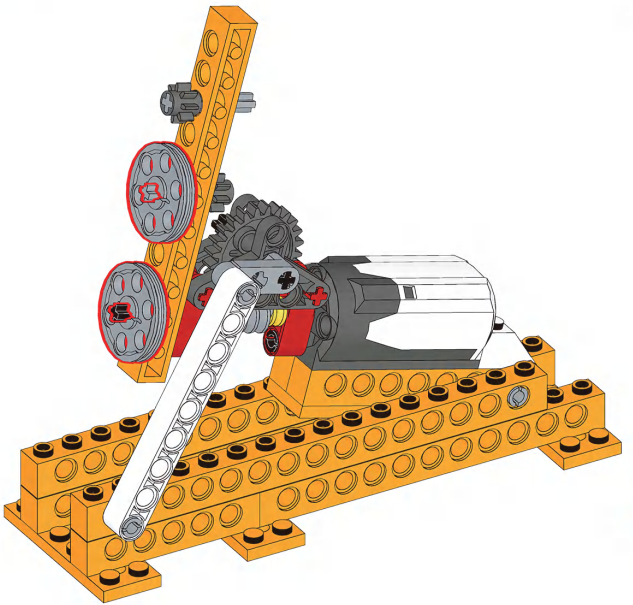

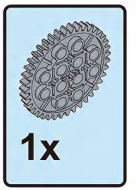

32

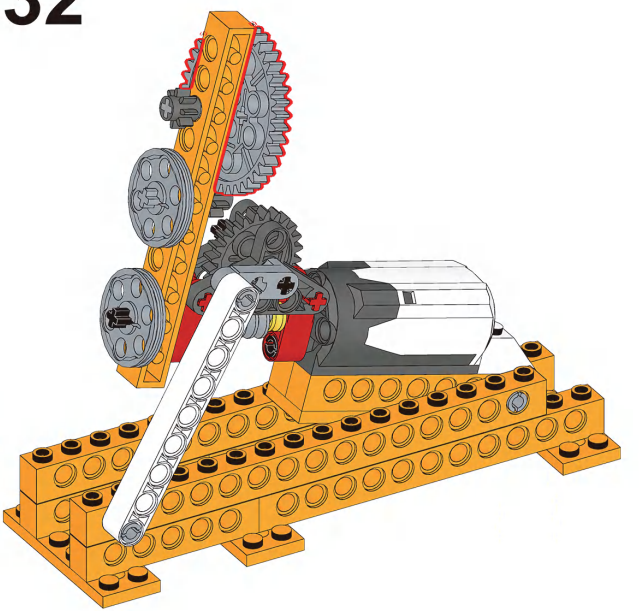

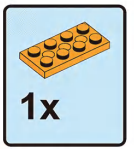

33

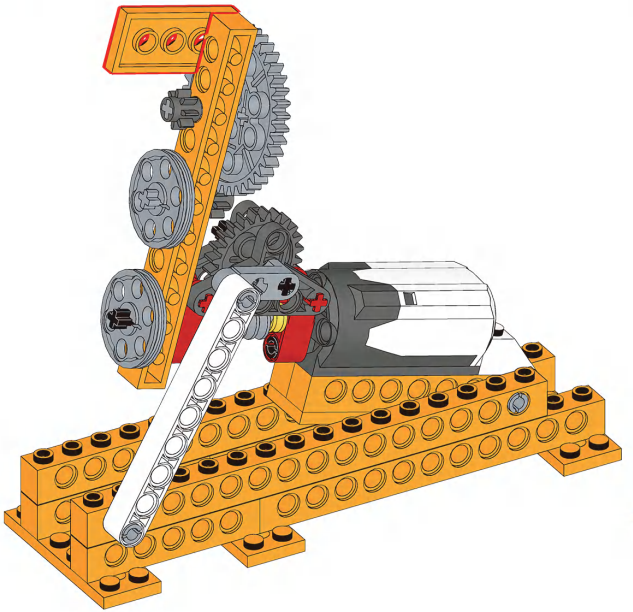

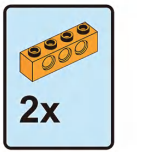

34

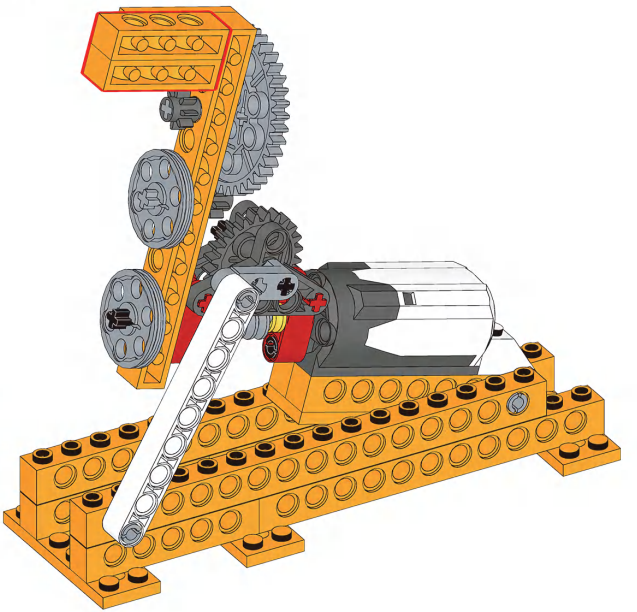

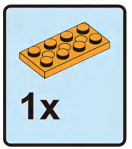

35

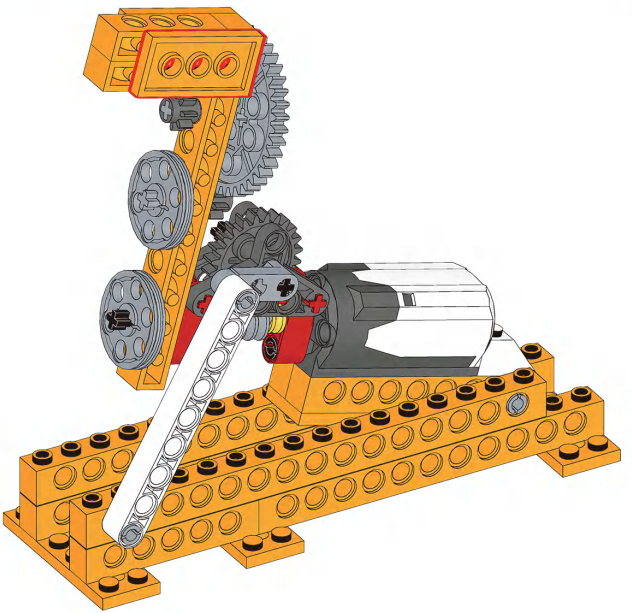

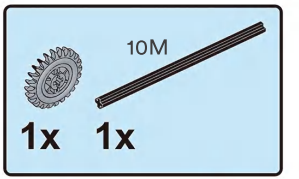

36

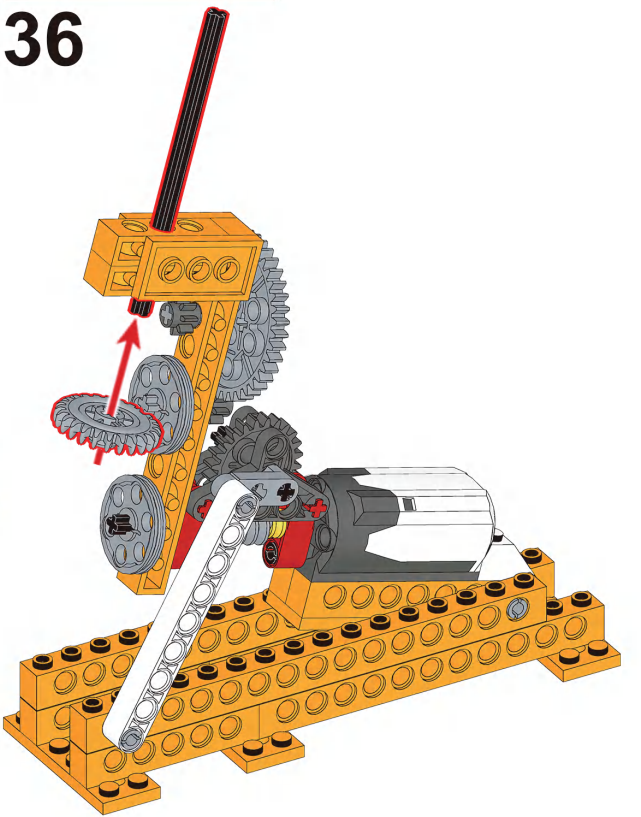

1x 1x 1x

37

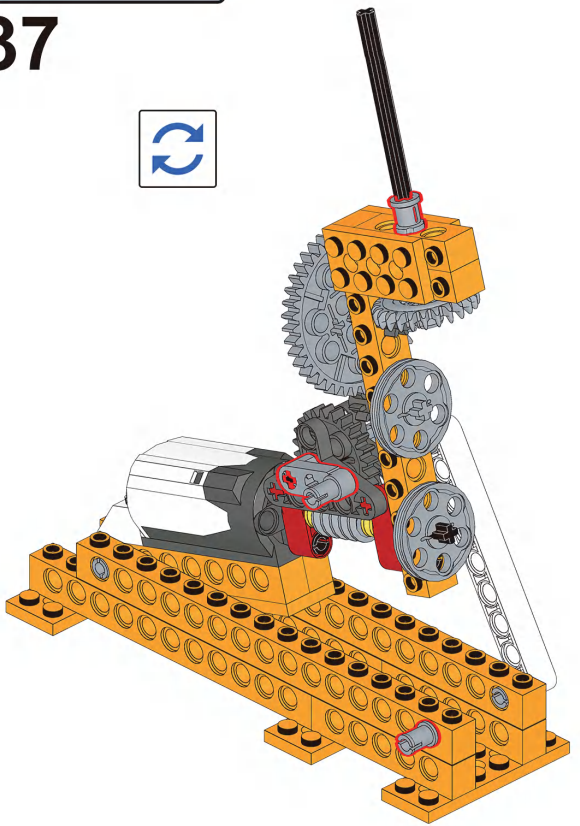

1x

38

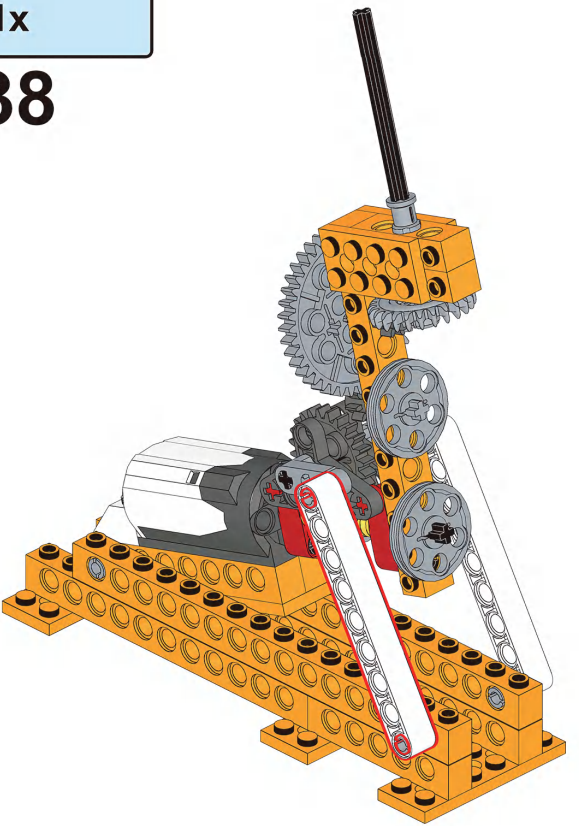

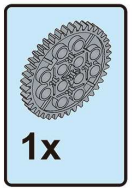

39





40





41

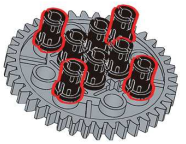

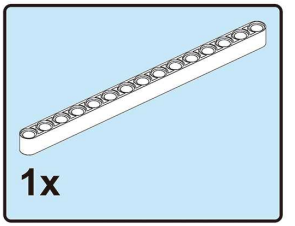

42

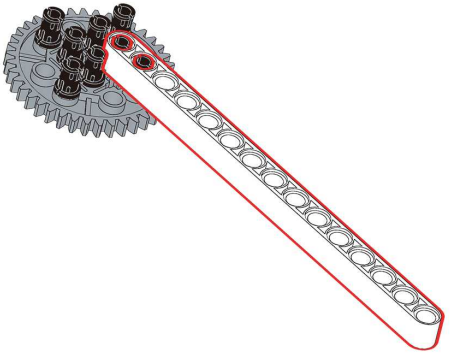

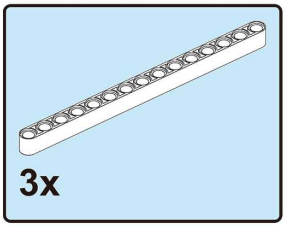

43

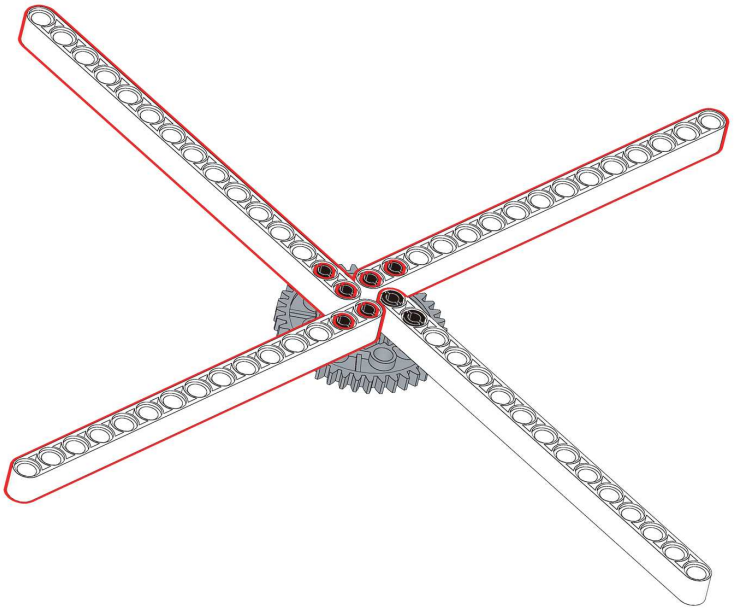



44

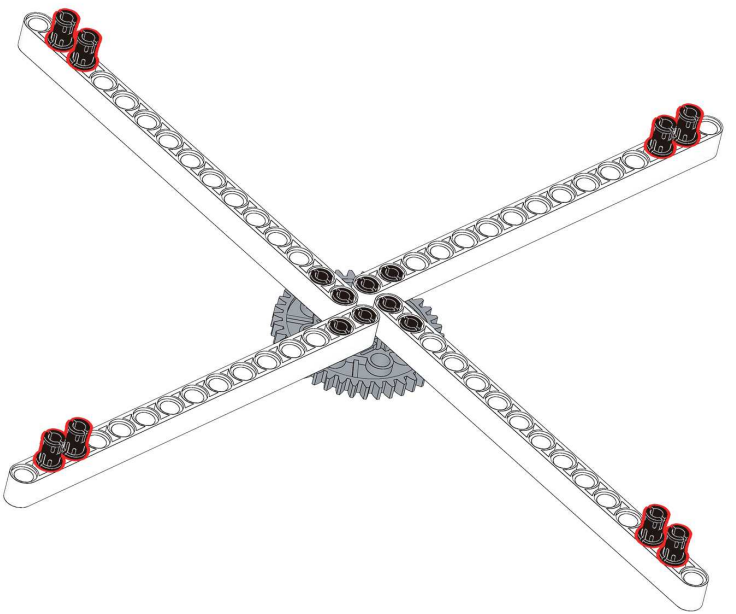

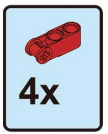

45

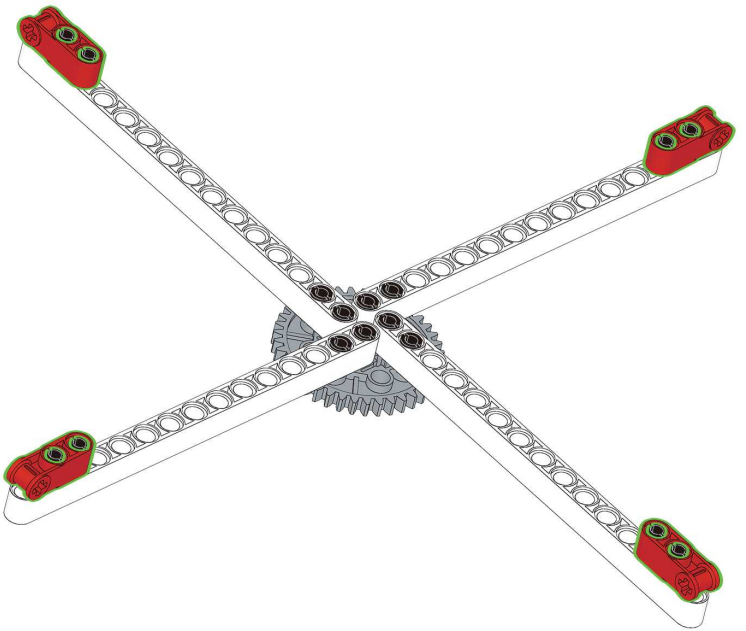



46

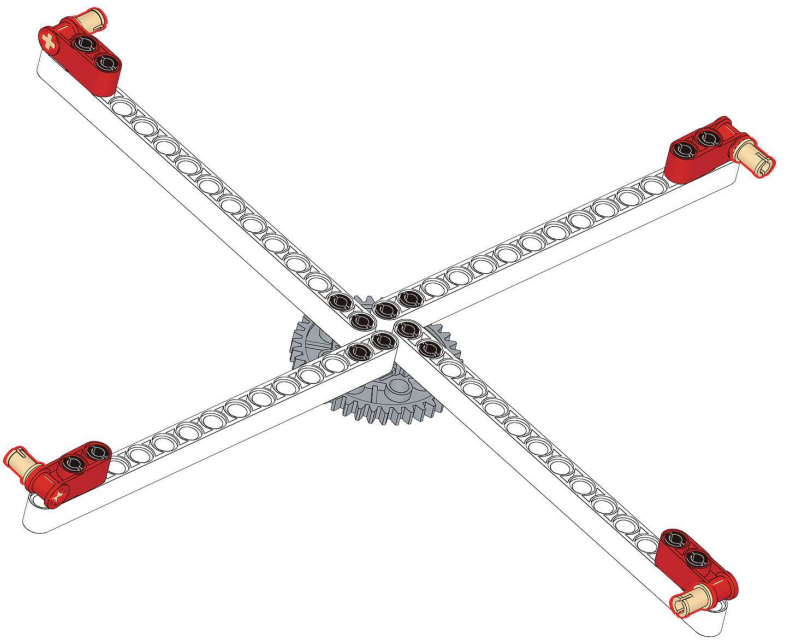

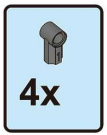

47

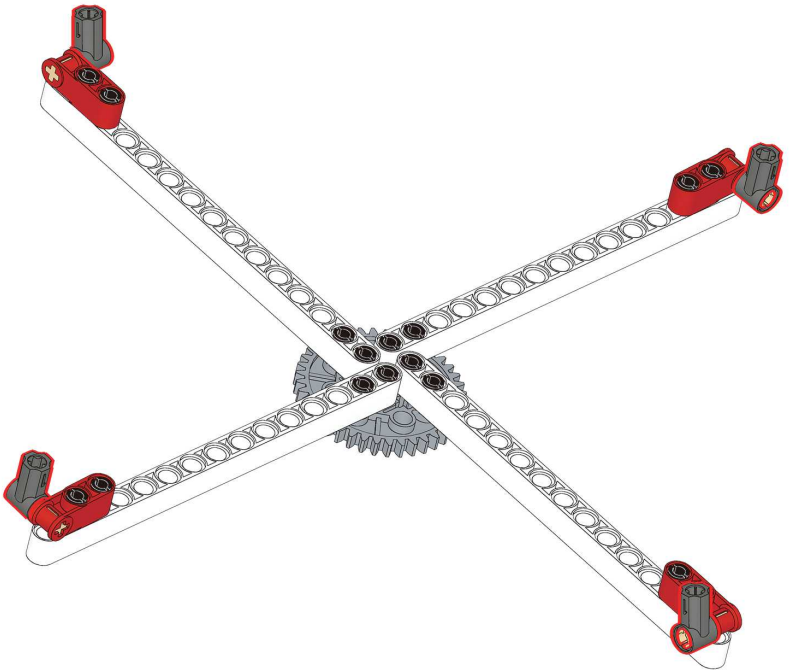

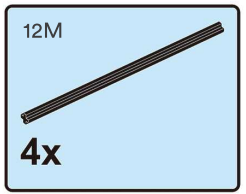

48





49





50



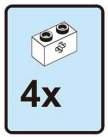

51



52

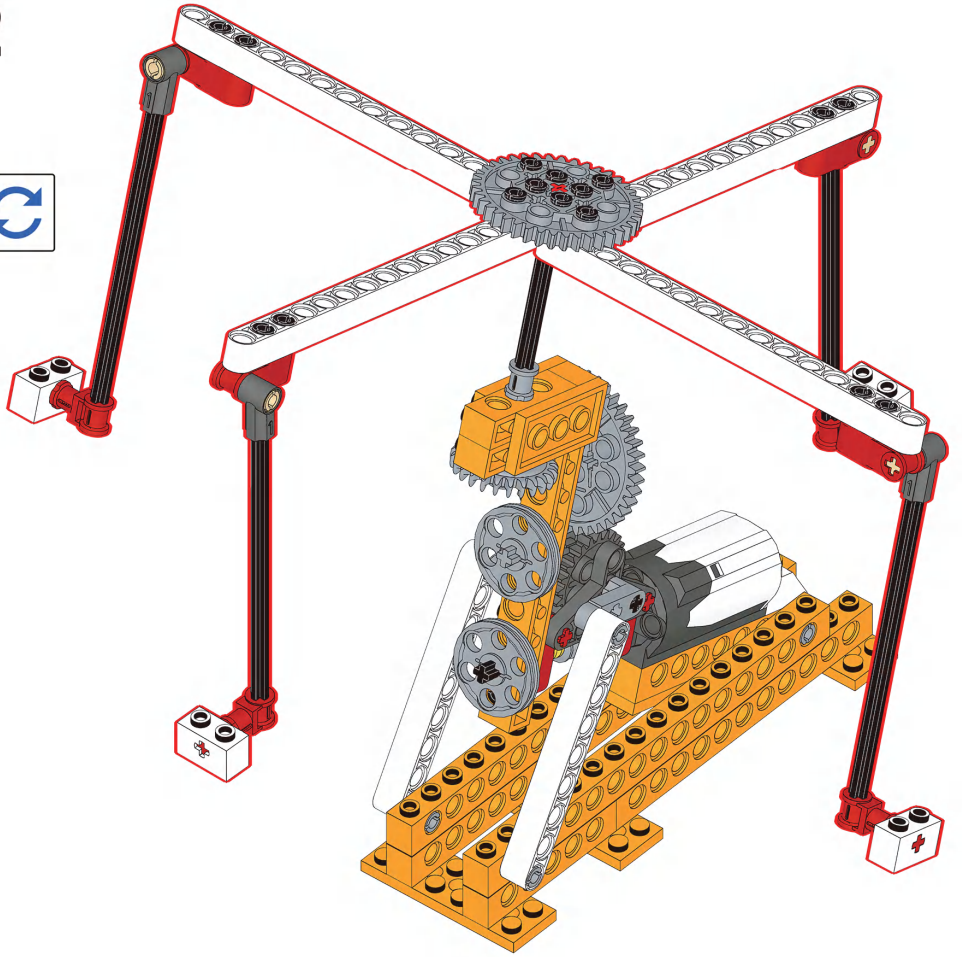

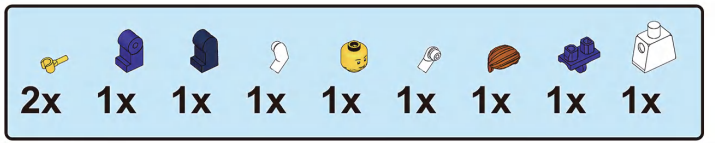

53

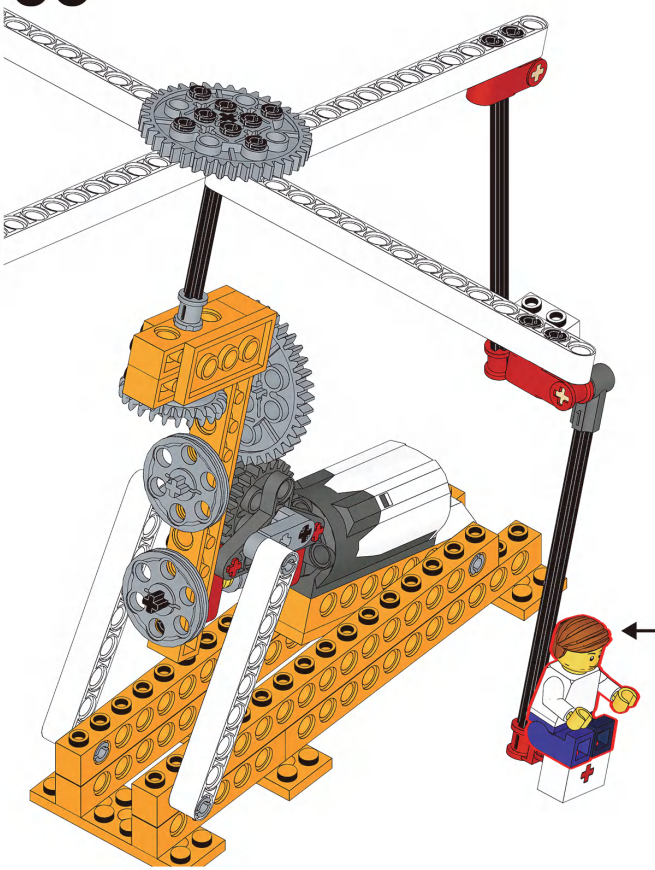

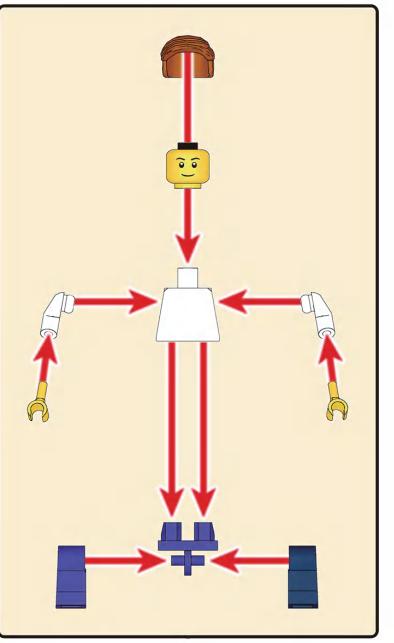

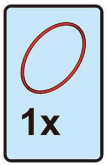

54



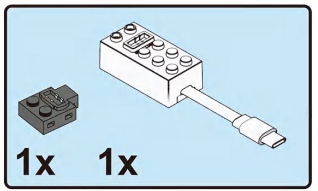

55

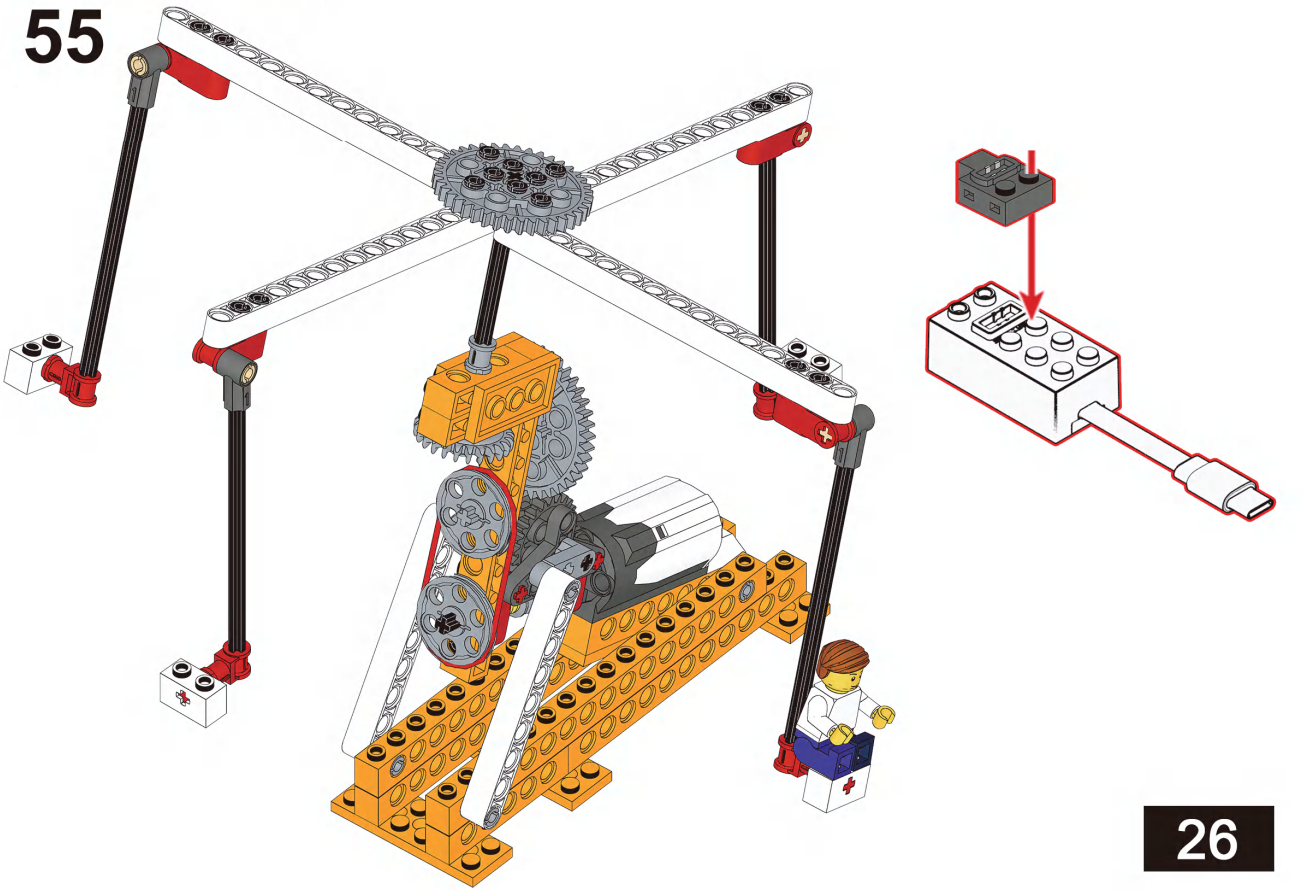

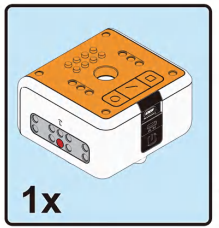

56

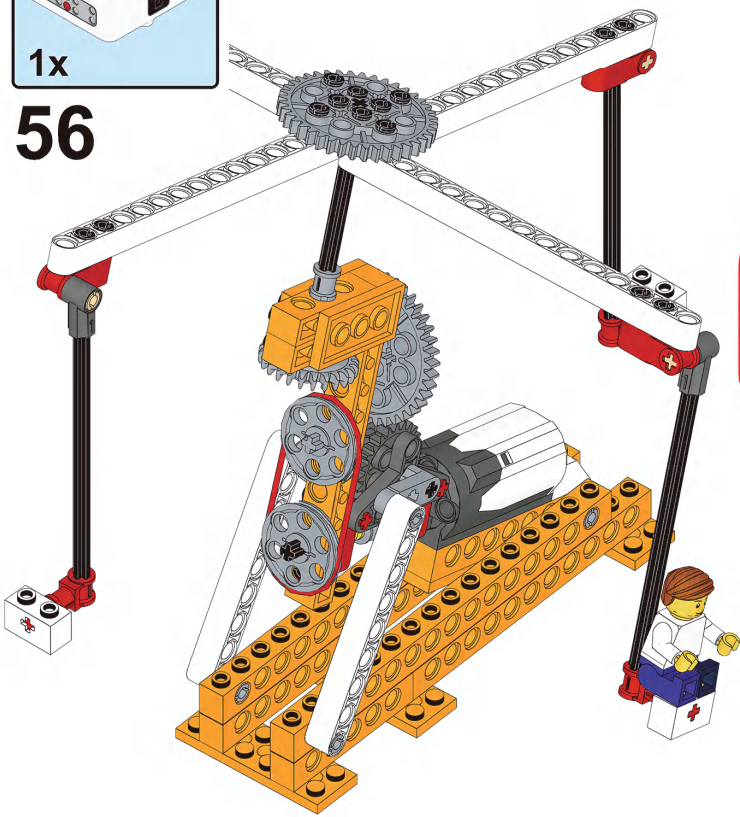

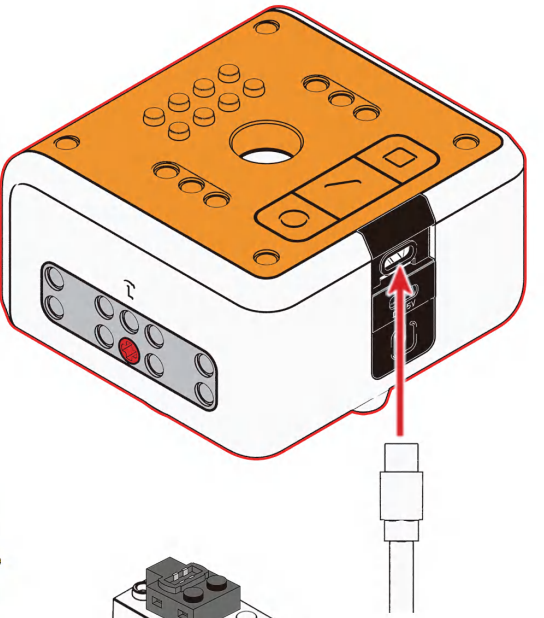

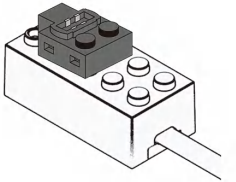

Demo Program

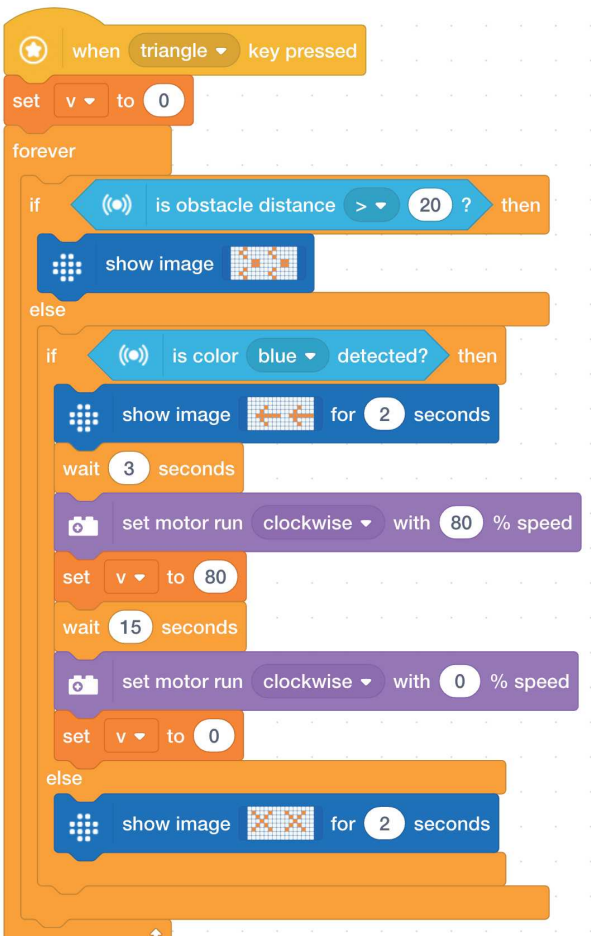

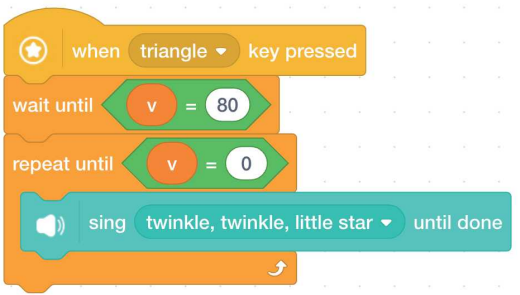

Case 14
Rocking Car

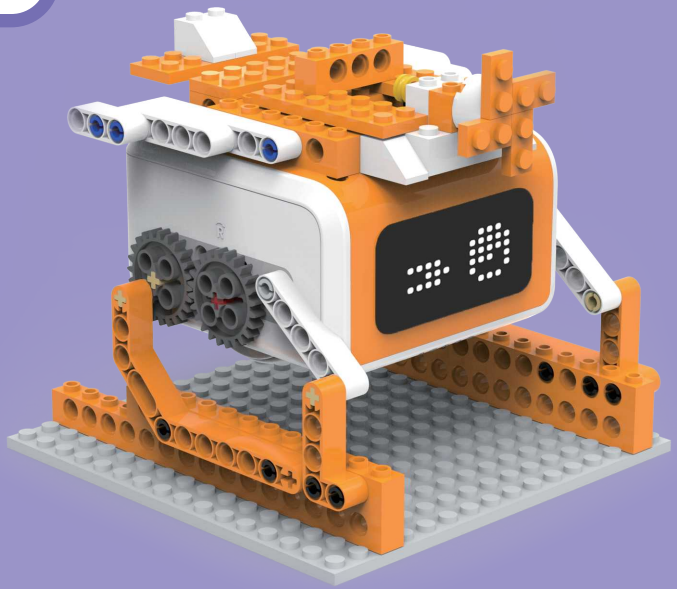

Parts List

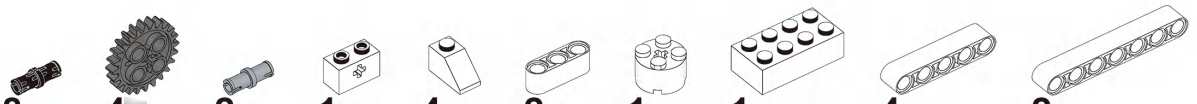
8x
4x
2x
1x
4x
2x
1x
1x
4x
2x

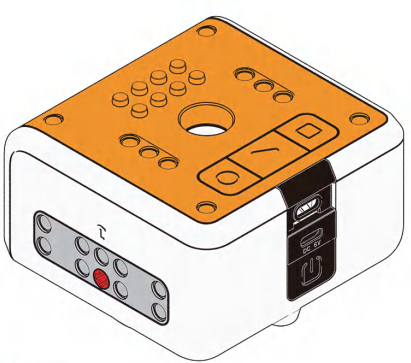
1x

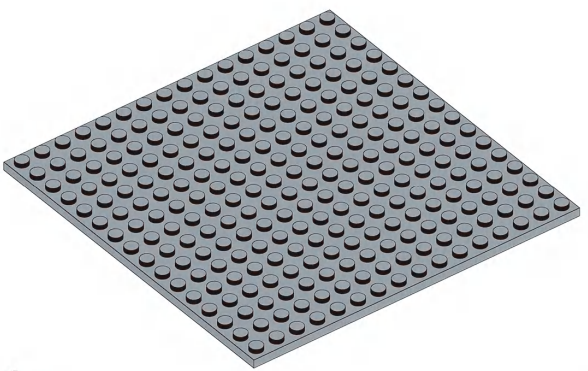
1x


3x
7x

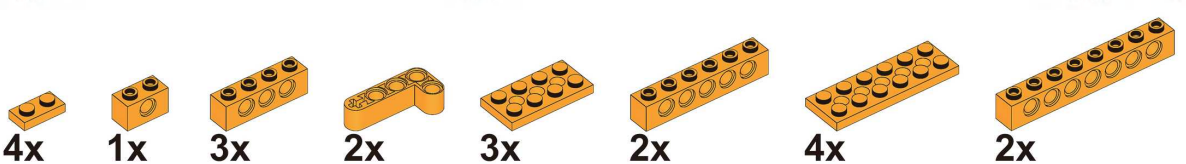
4x
1x
3x
2x
3x
2x
4x
2x

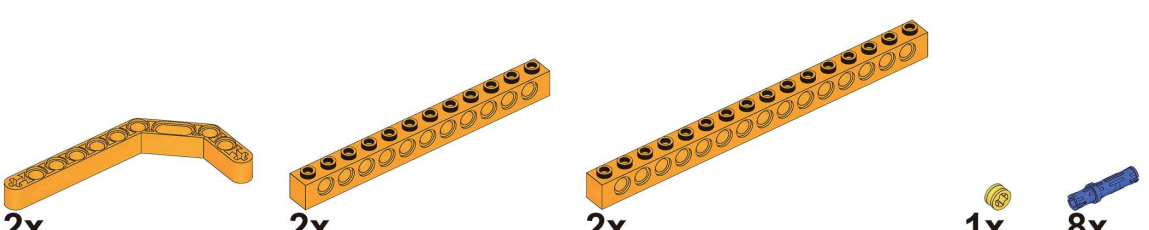
2x
2x
2x
1x
8x

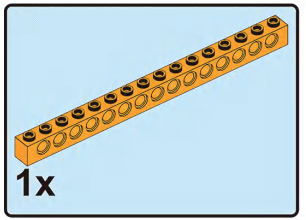

1

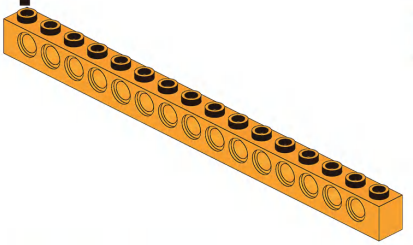

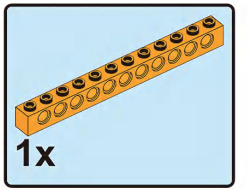

2

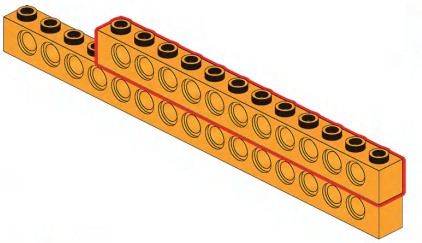



3

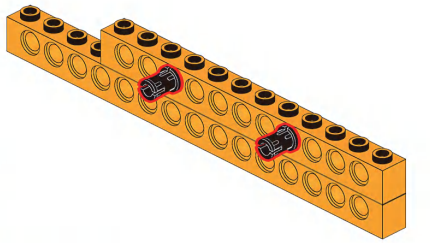

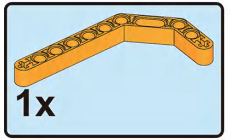

4

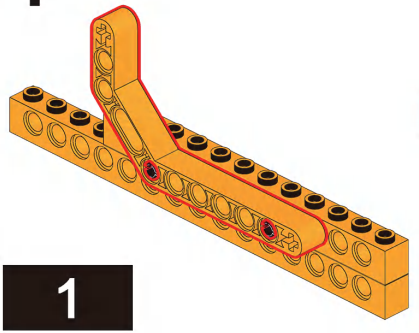



5

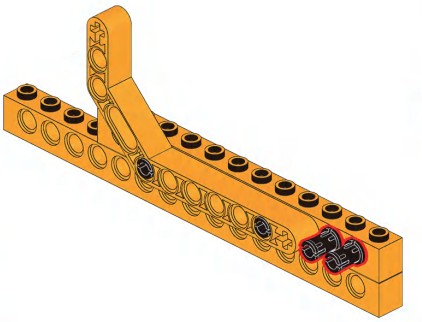

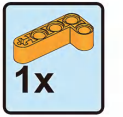

6

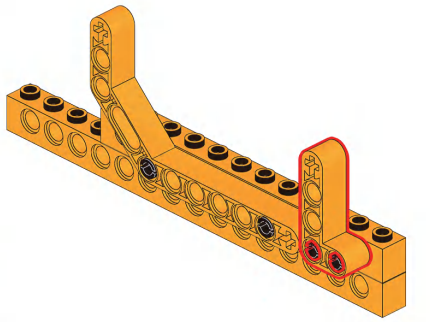

1x

7

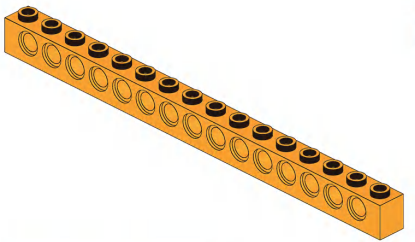

1x

8

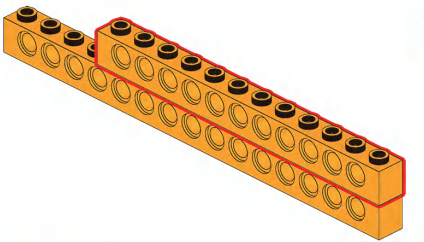

2x

9

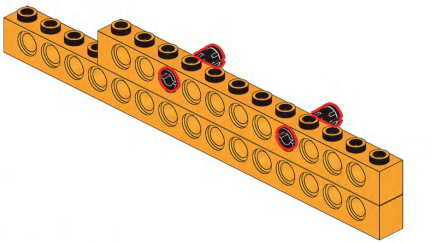

1x

10

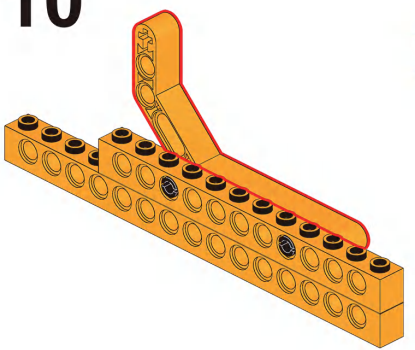

2x

11

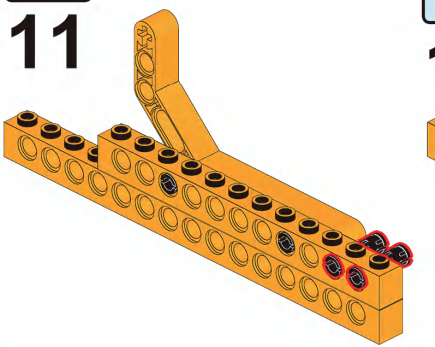

1x

12

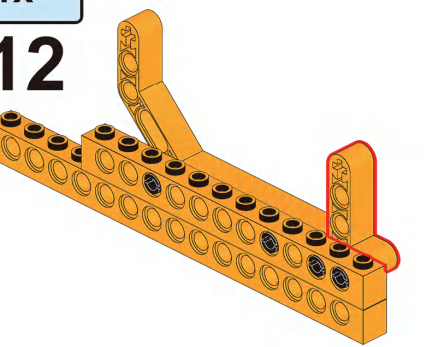

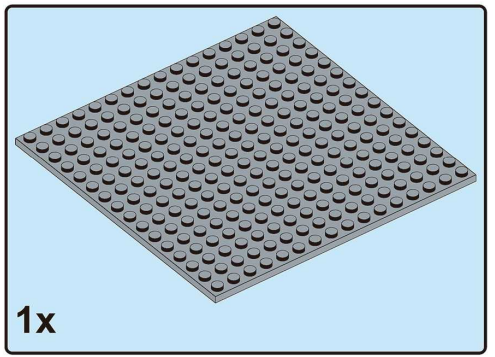

13

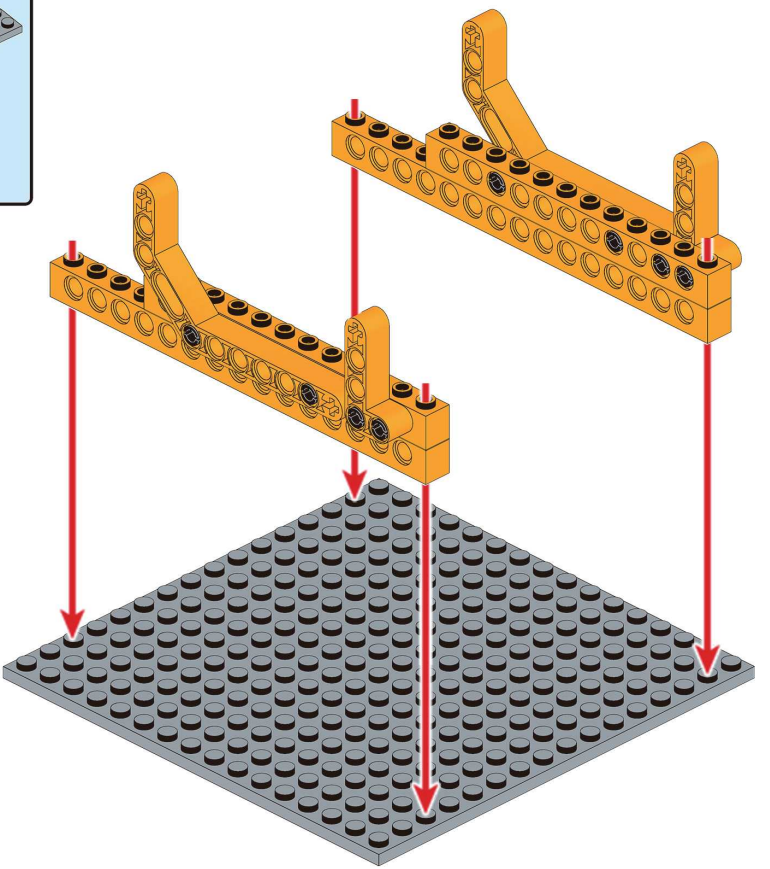

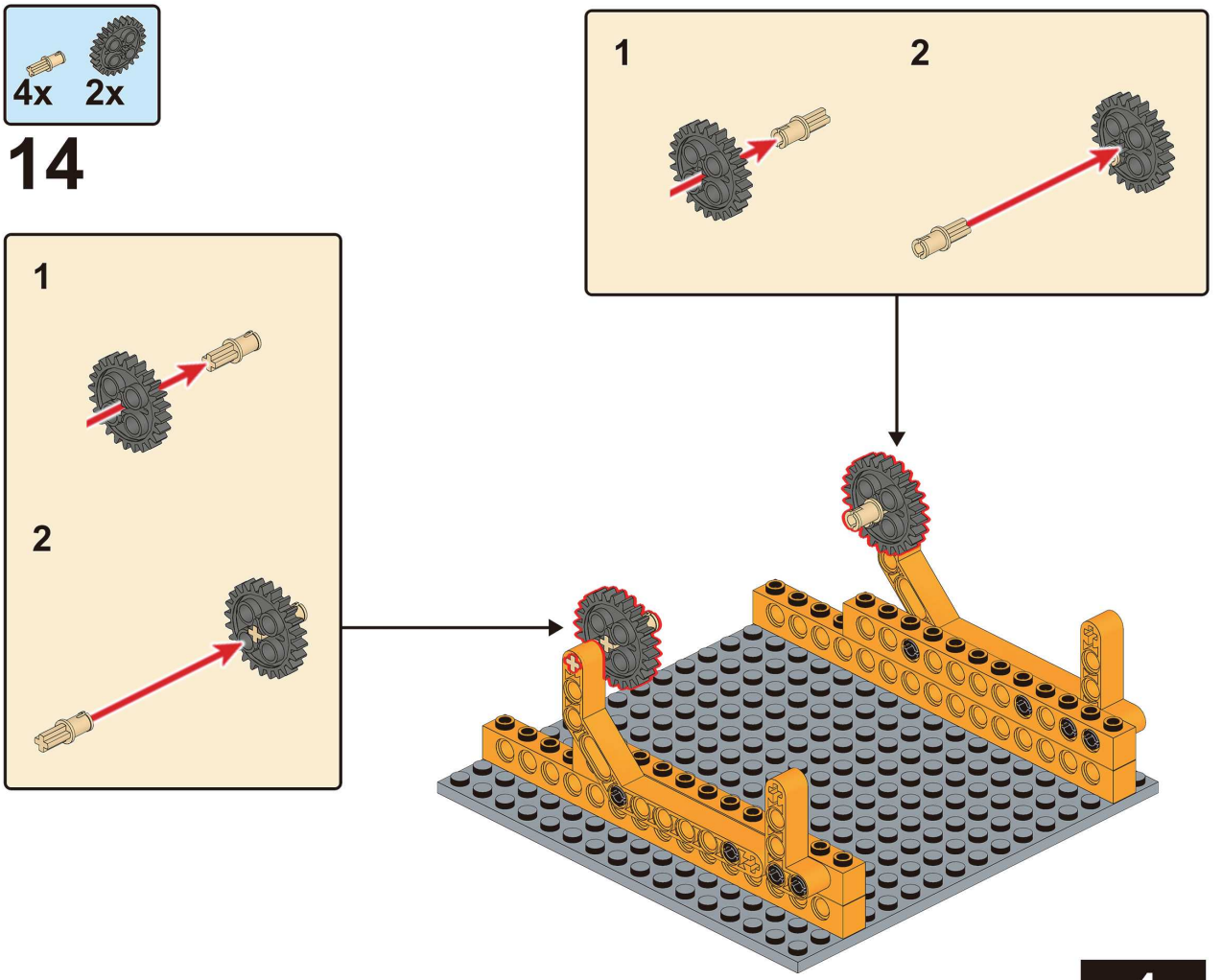
4x
2x
14
1
2
1
2

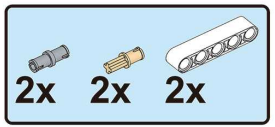

15

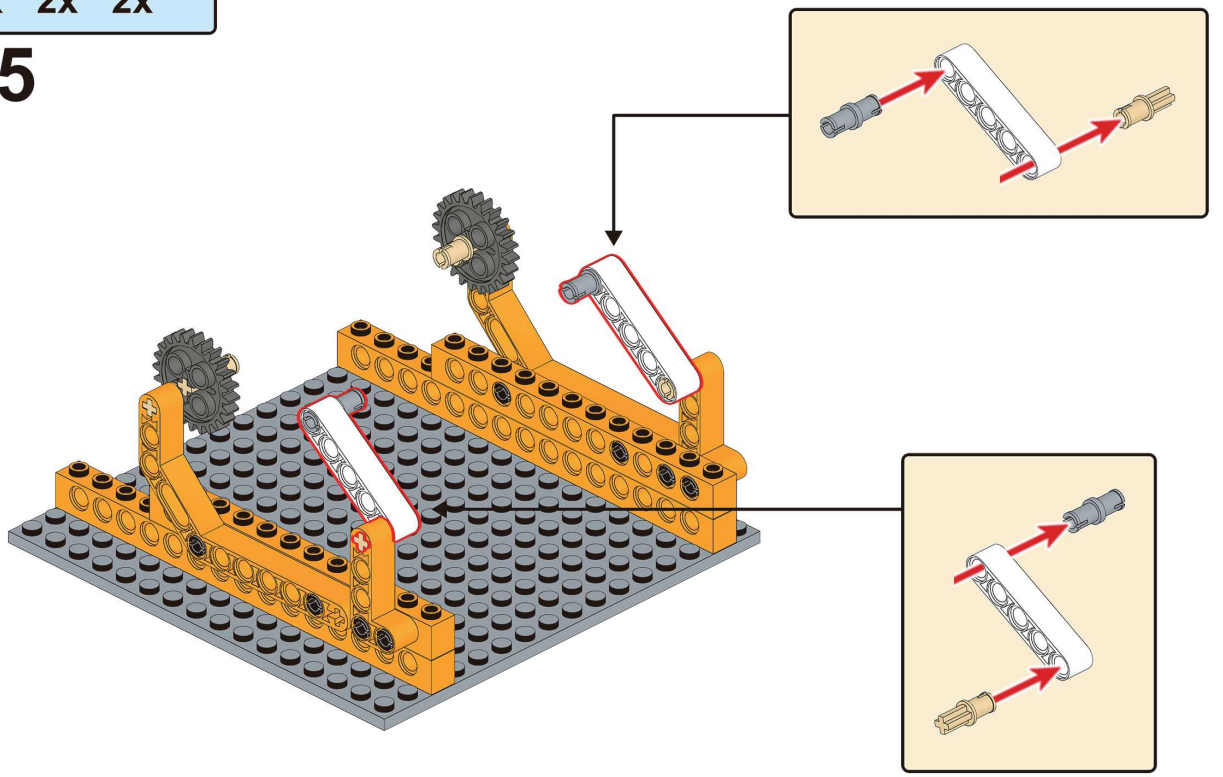

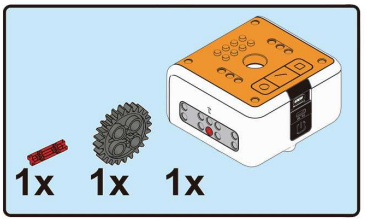

16

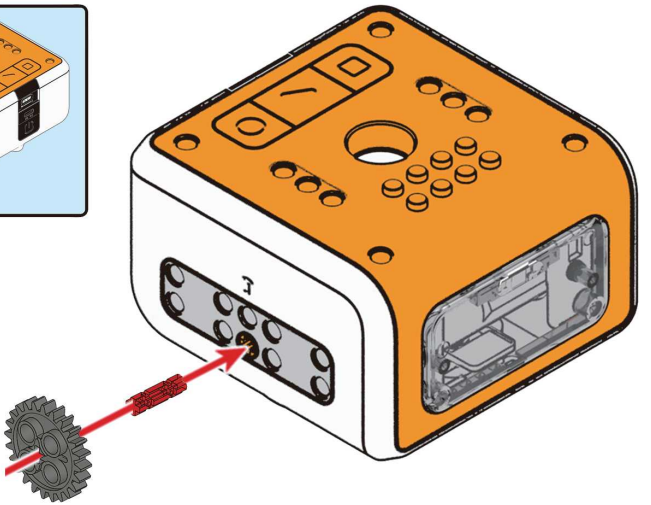

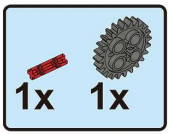

17



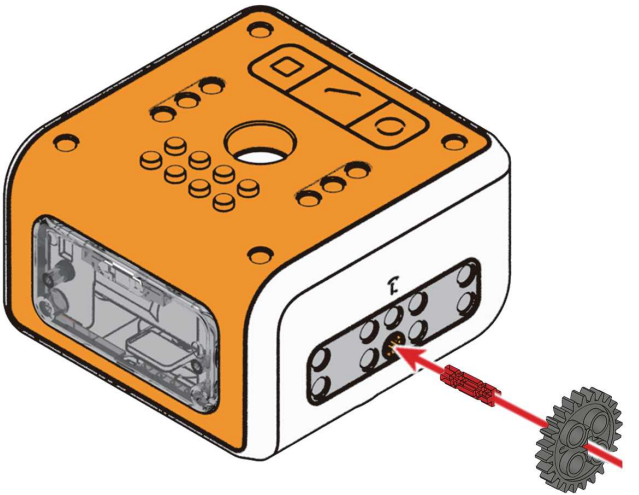

18

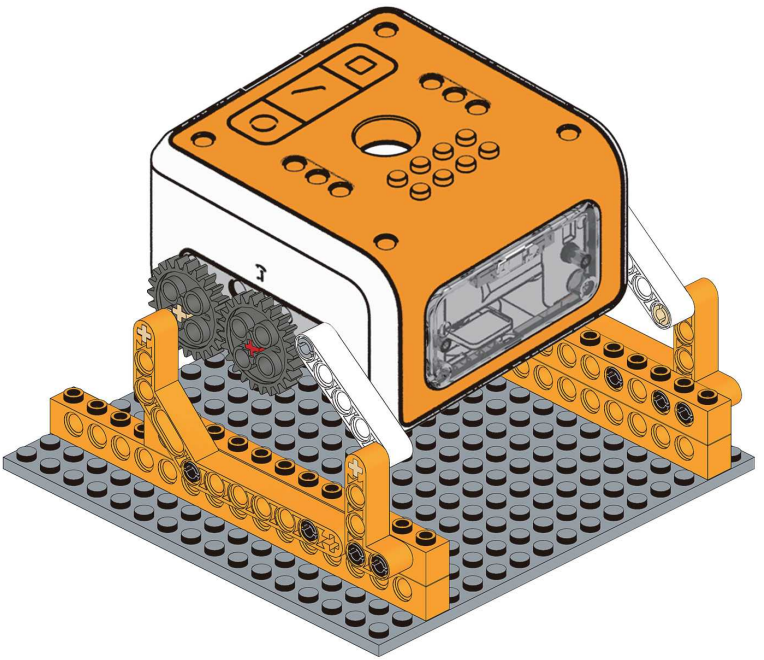

2x

19

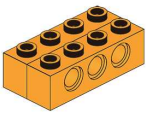

2x

20

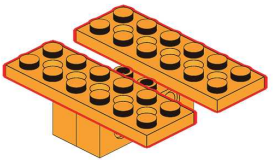

2x

21

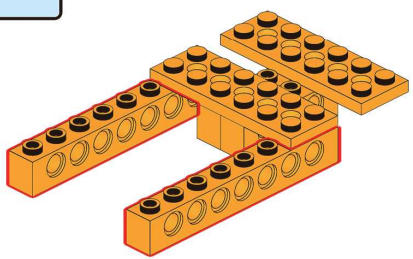

2x

22

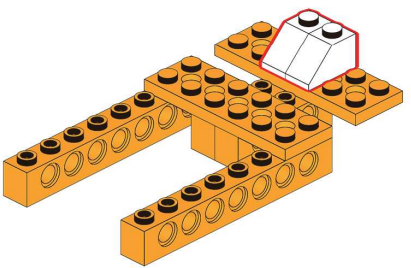

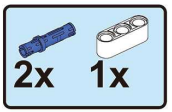

23

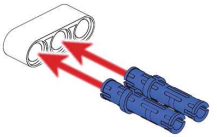

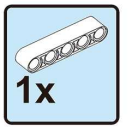

24

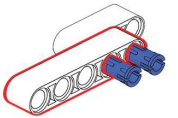

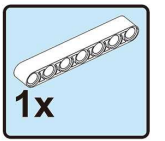

25

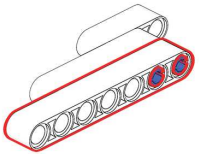



26

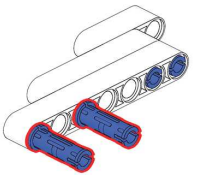

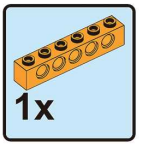

27

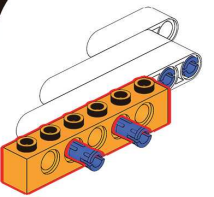

28

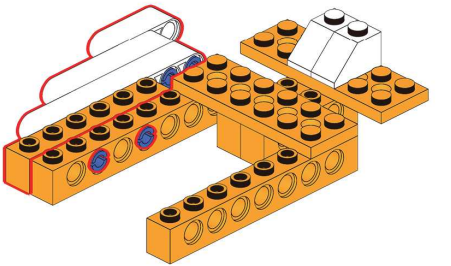

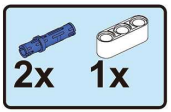

29

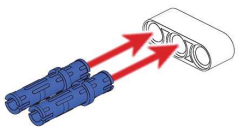

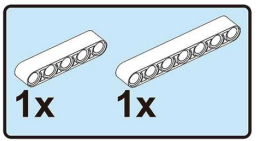

30

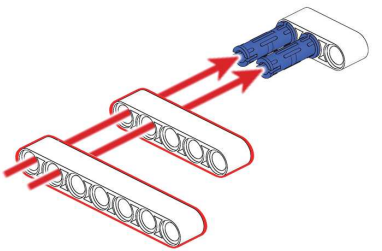

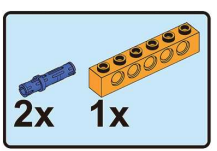

31

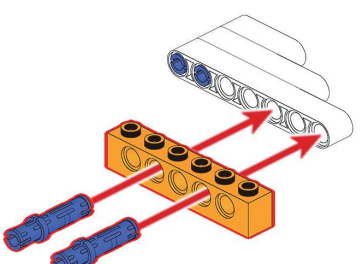

32

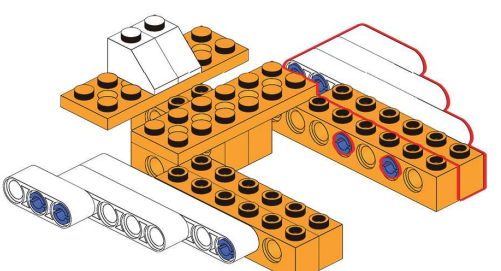

2x

33

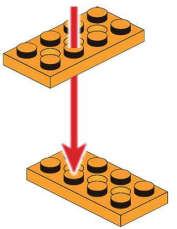

1x

34

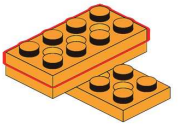

2x

35

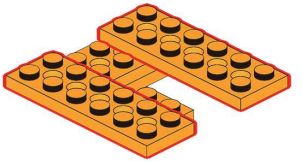

2x

36

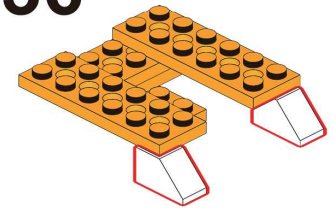

1x

37

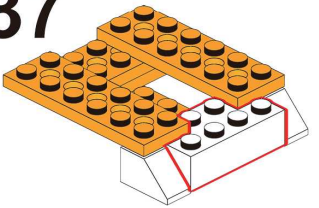

38

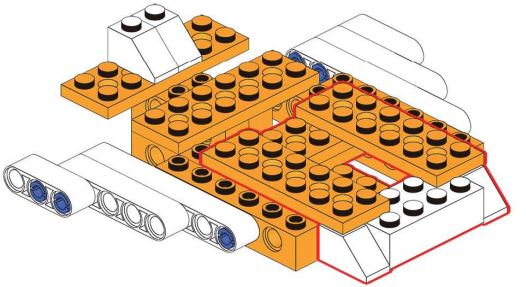

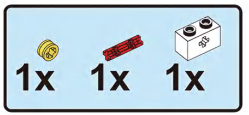

39

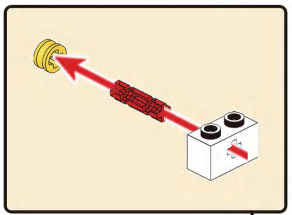

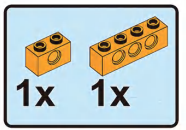

40

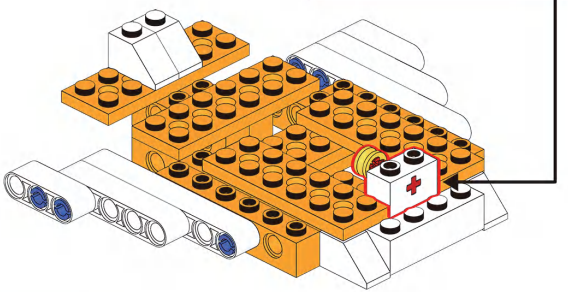

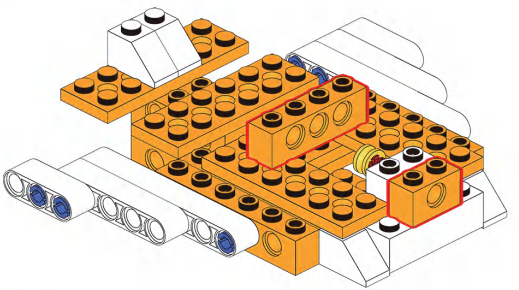

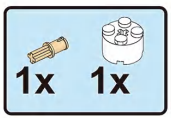

41

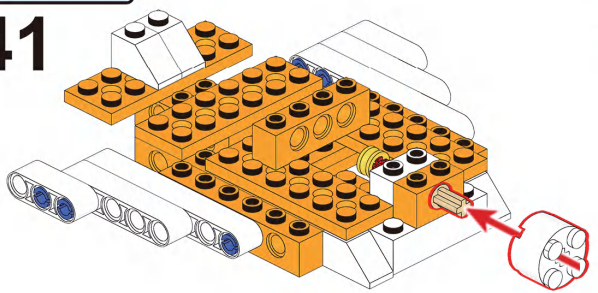



42

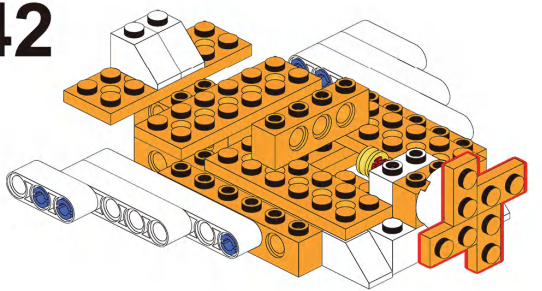

43

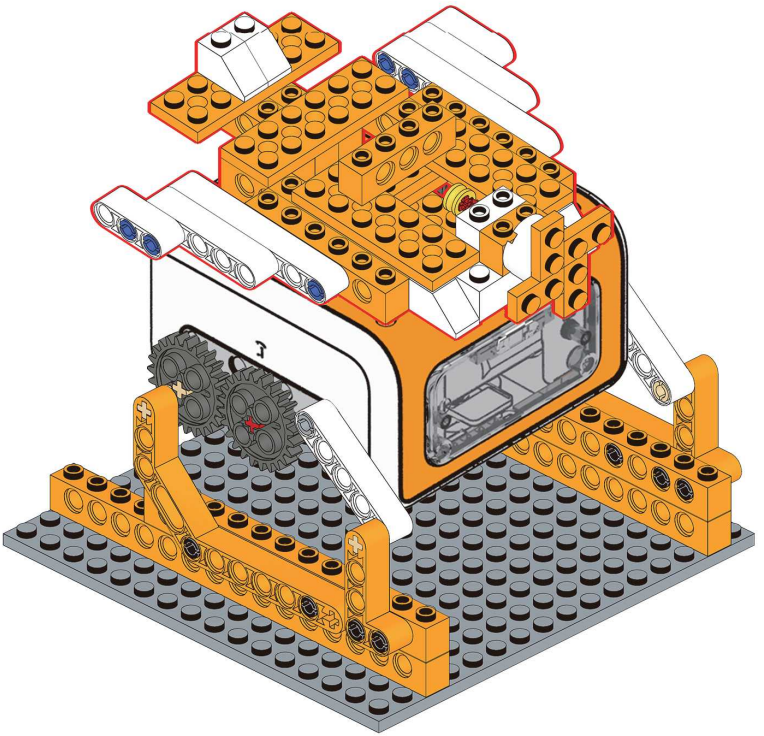

Demo Program

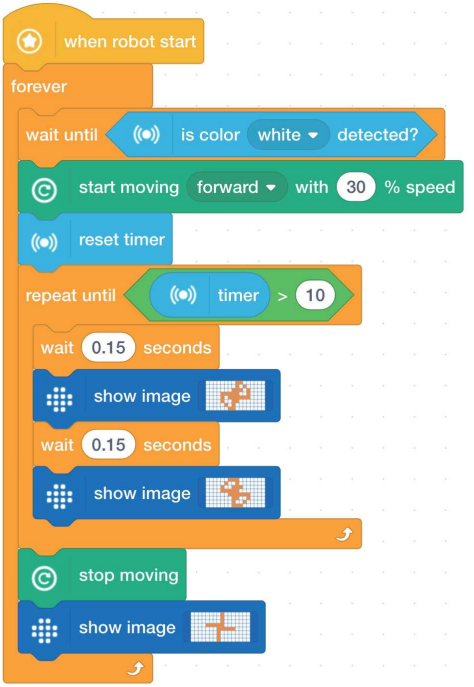

Case 15
Soar High



Parts List



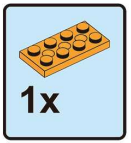

1

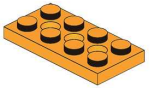

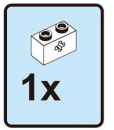

2



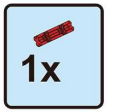

3

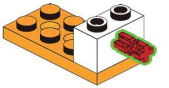

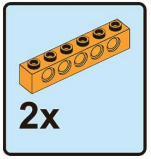

4

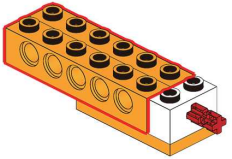



5

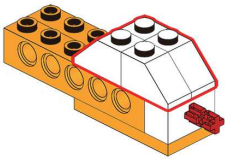

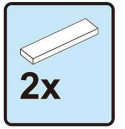

6

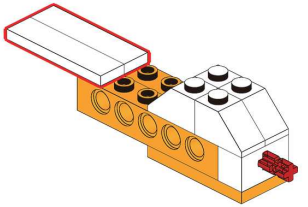

1x 2x 1x 1x

7

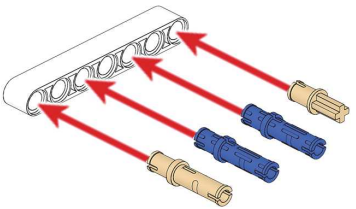

1x 1x

8

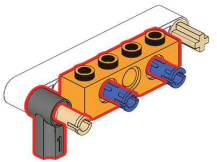

1x

9

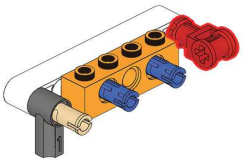

1x

10

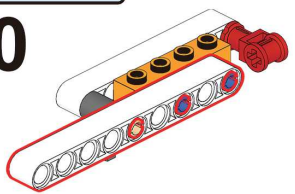

1x 1x

11

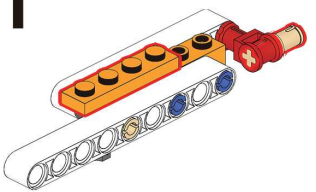

12

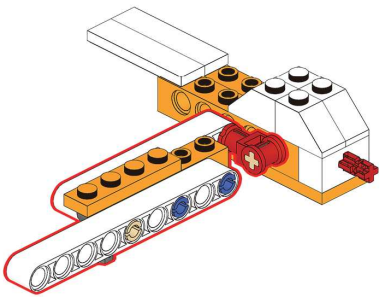

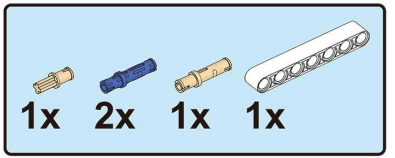

13

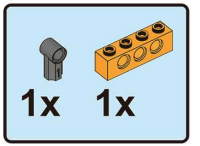

14

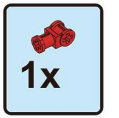

15

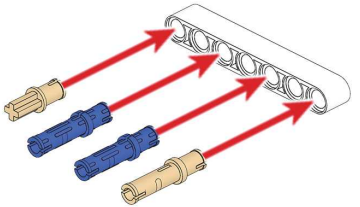

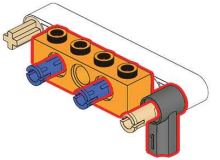

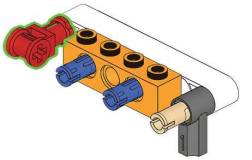

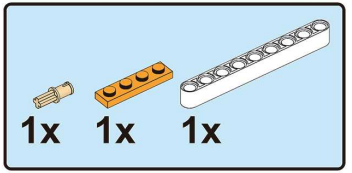

16

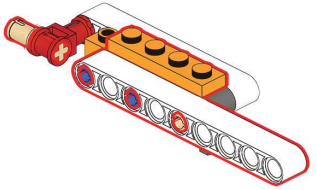

17

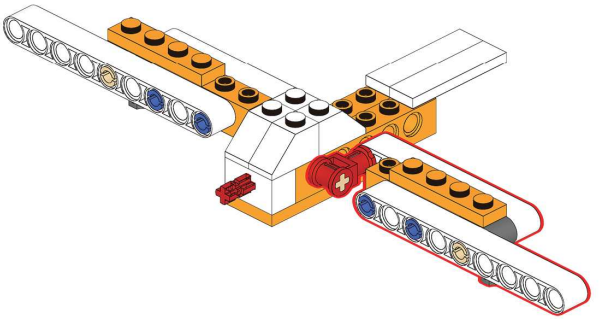

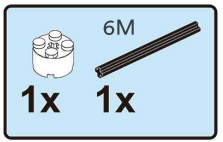

18





19

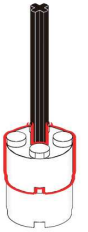



20

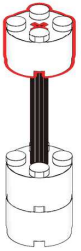

21

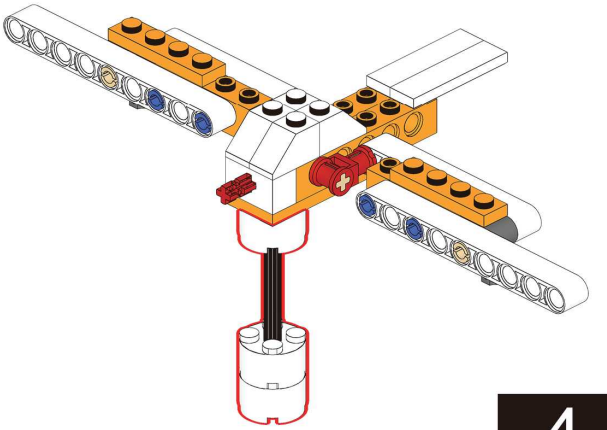

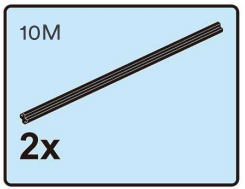

22



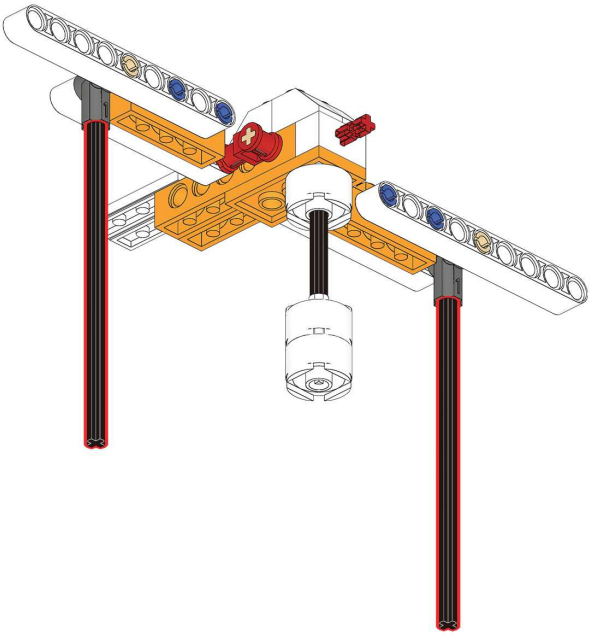

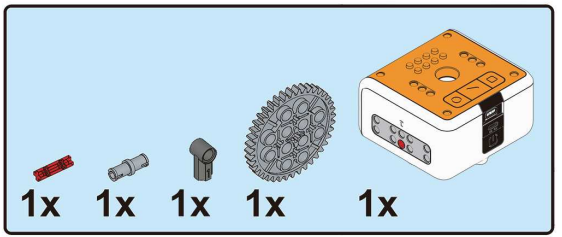

23

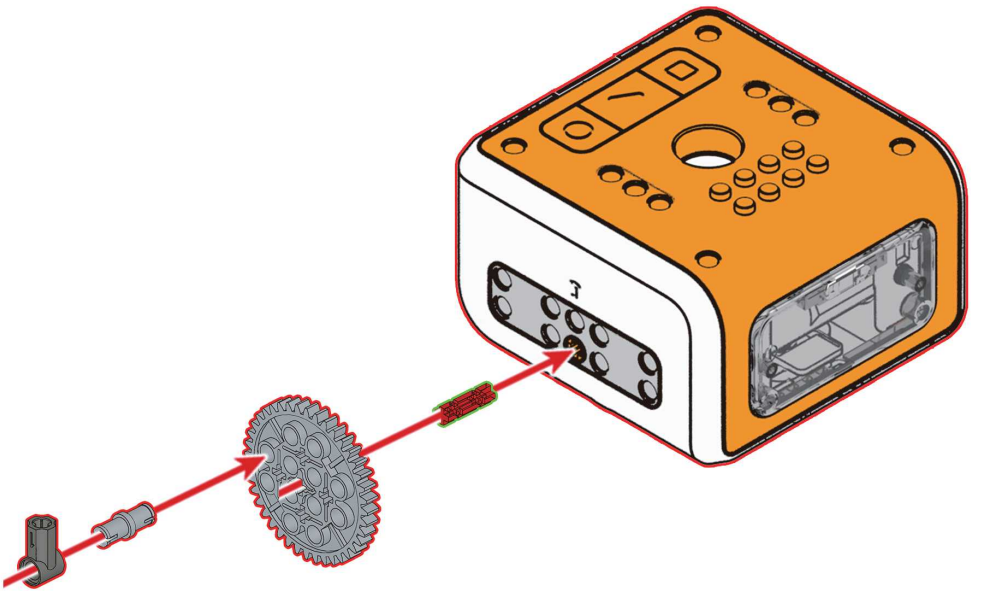

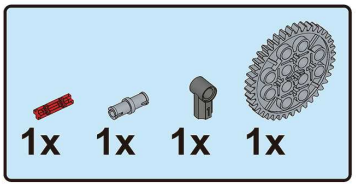

24

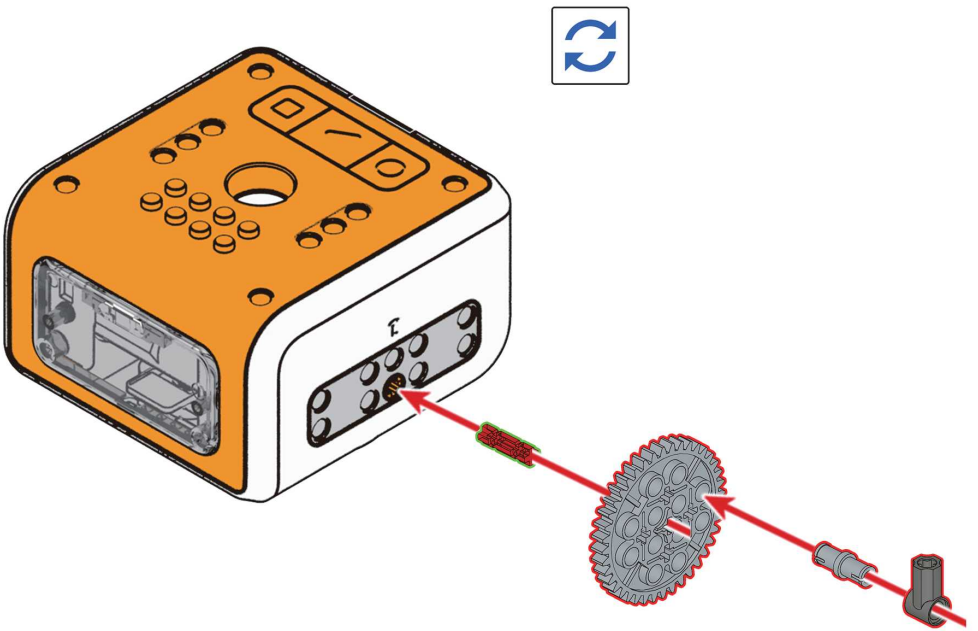

25

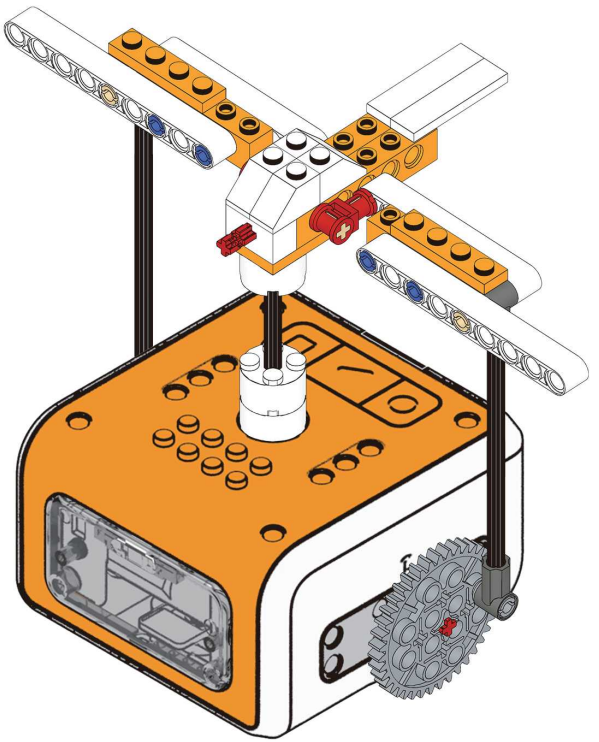

Demo Program

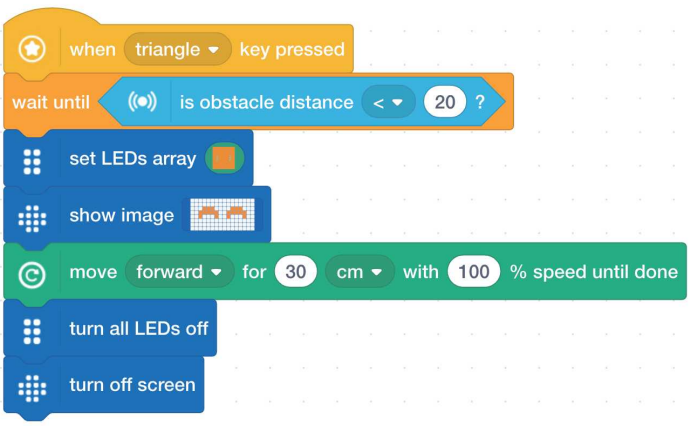

Case 16
The Helicopter



Parts List

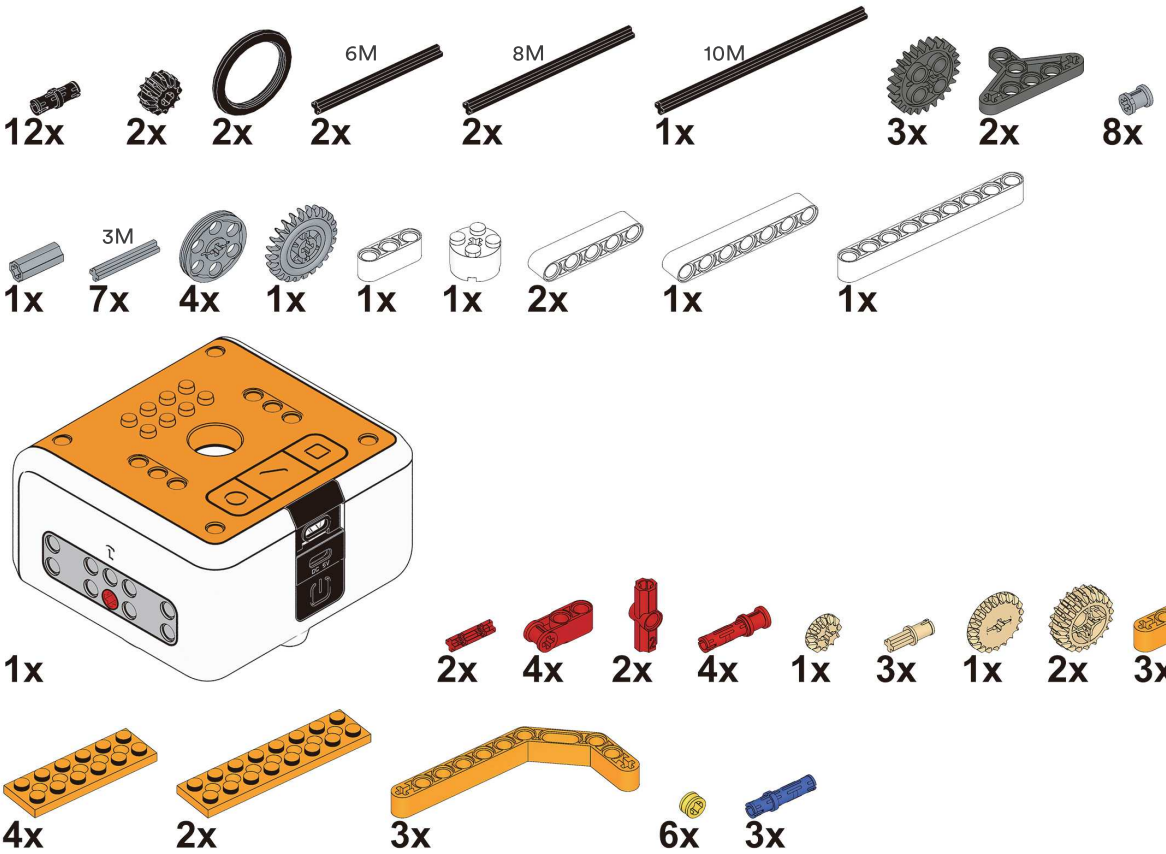
6M
8M
10M
3M
12x
2x
2x
2x
2x
1x
3x
2x
8x
1x
7x
4x
1x
1x
1x
2x
1x
1x
1x
2x
4x
2x
4x
1x
3x
1x
2x
3x
4x
2x
3x
6x
3x

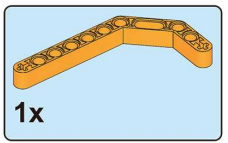

1

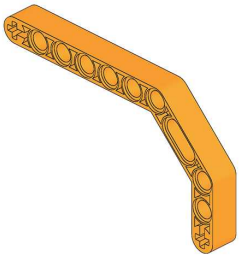

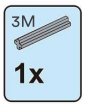

2

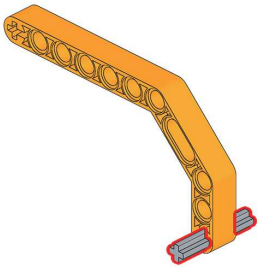



3

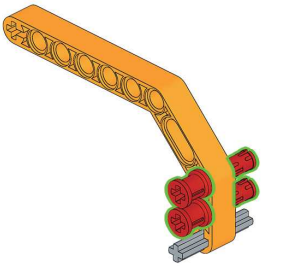

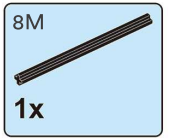

4

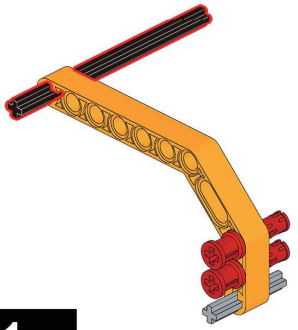



5

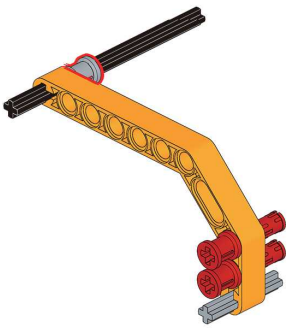

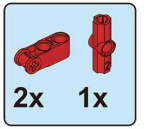

6

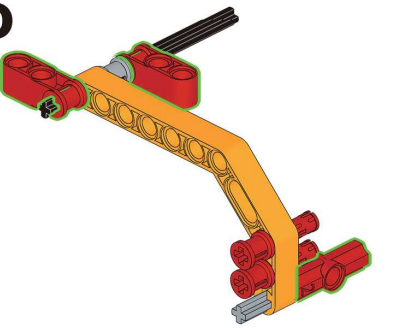

1x

7

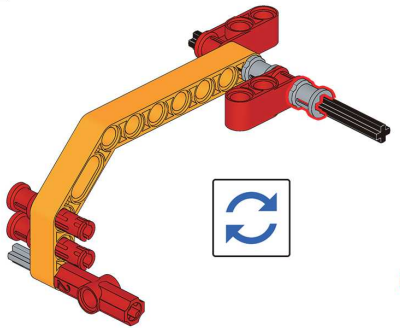

1x

8

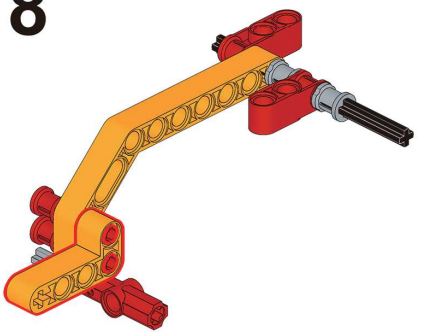

2x

9

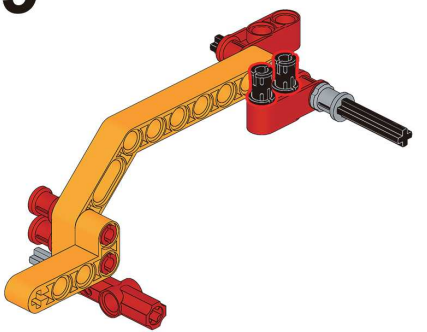

1x

10

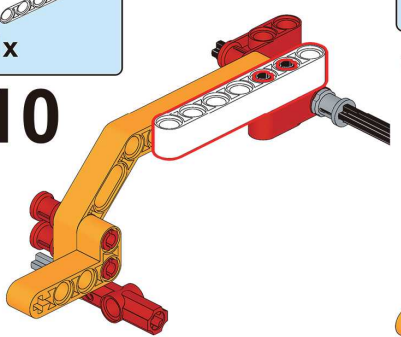

2x

11

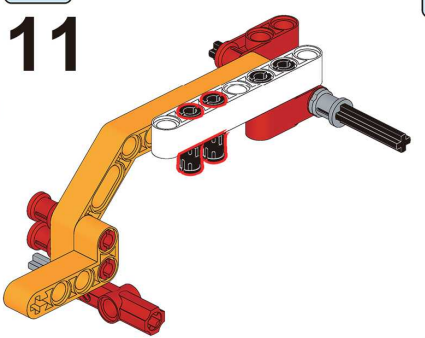

1x

12

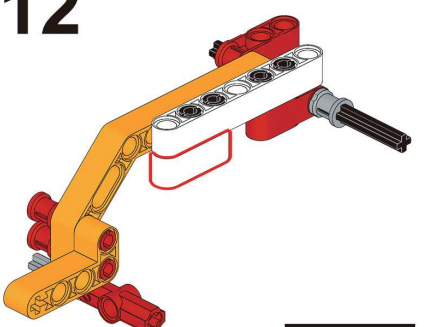

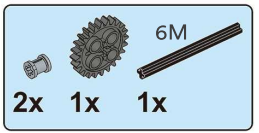

13

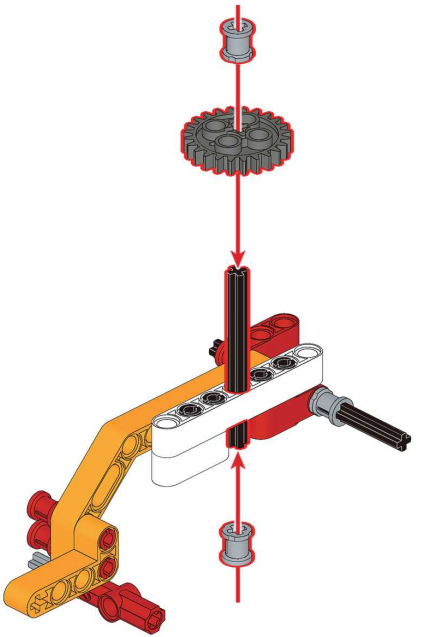

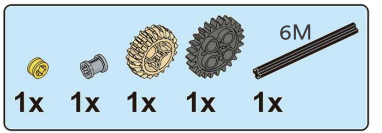

14

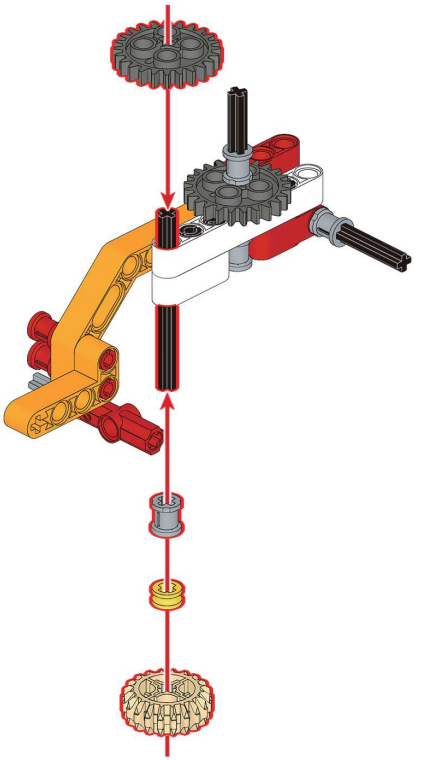



15

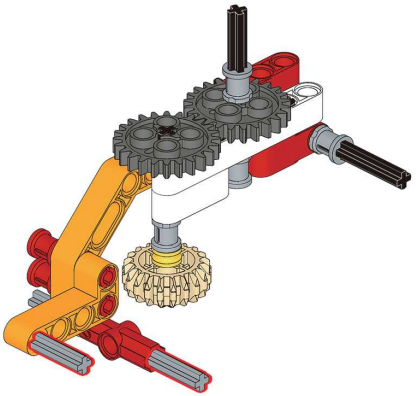



16

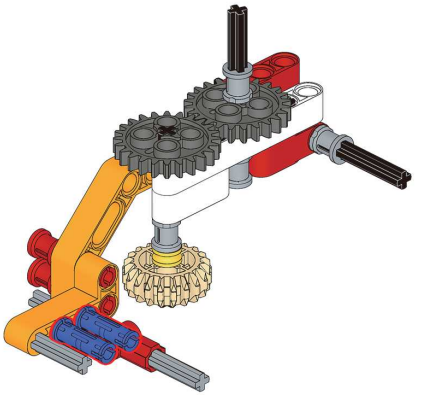

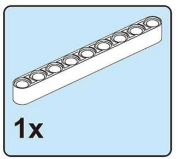

17

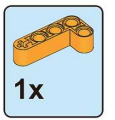

18

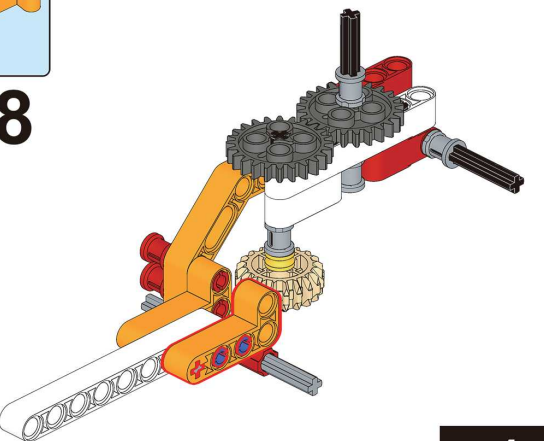

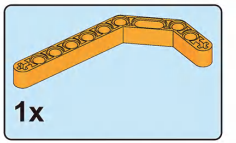

19

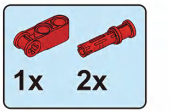

20

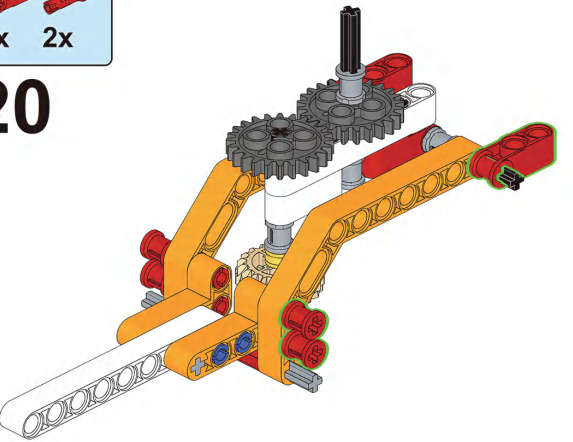

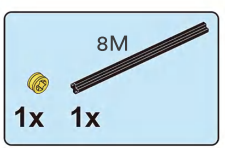

21





22

1x 1x

23

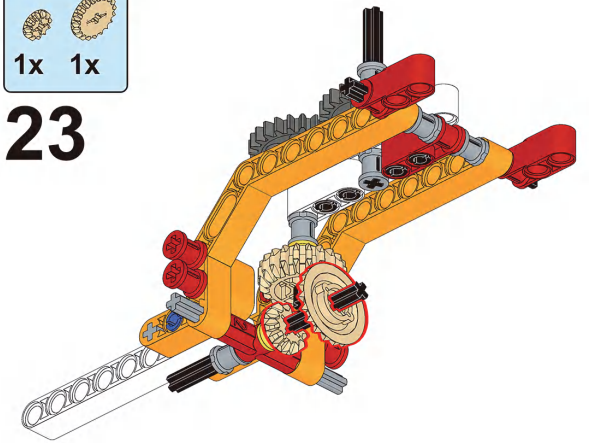

1x

24

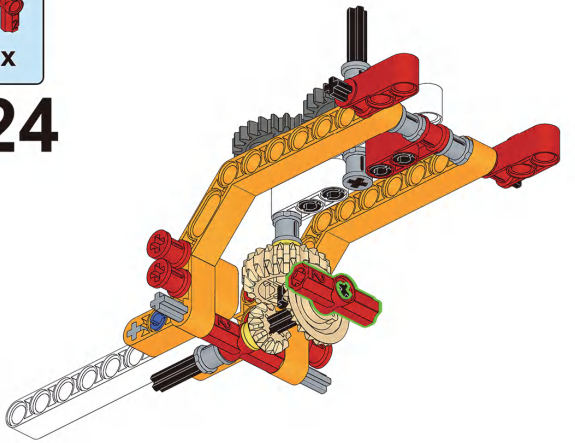

3M

1x 1x

25

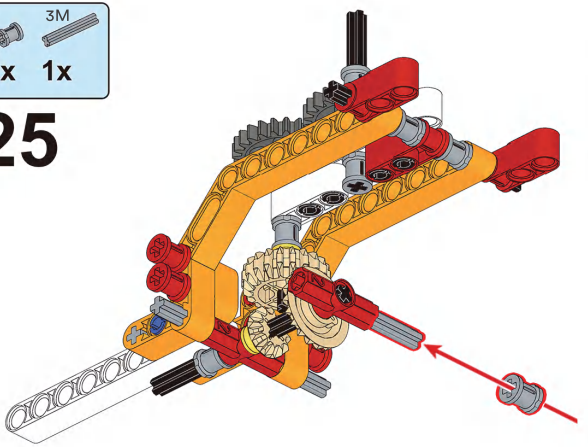

3M

1x 1x

26

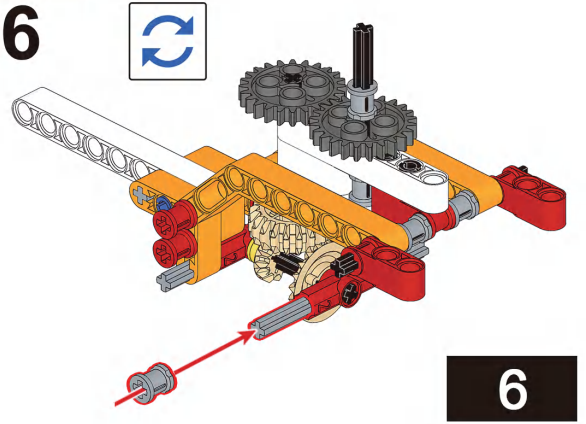

1x

27



3M

1x 1x

28

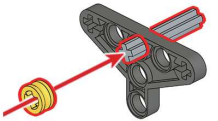

3M

1x 1x

29

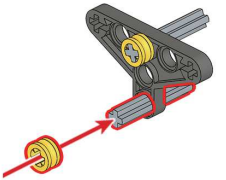

1x

30



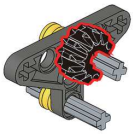

1x

31



1x

32

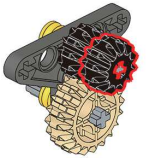

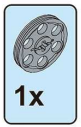

33

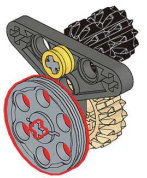



34

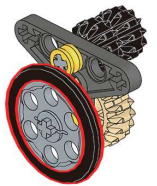

35

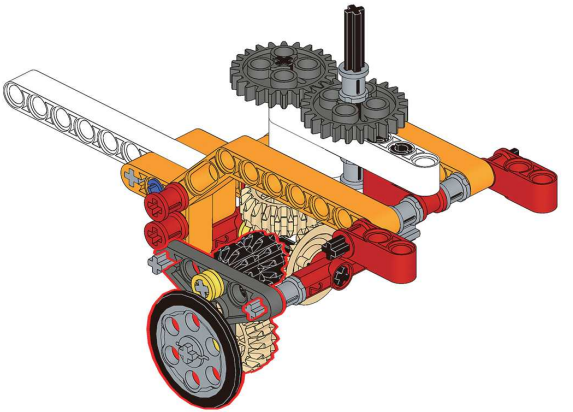

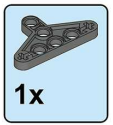

36



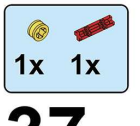

37

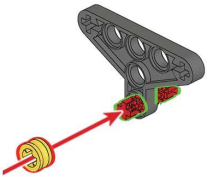



38



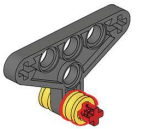

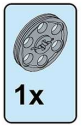

39

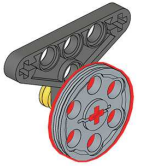



40



41

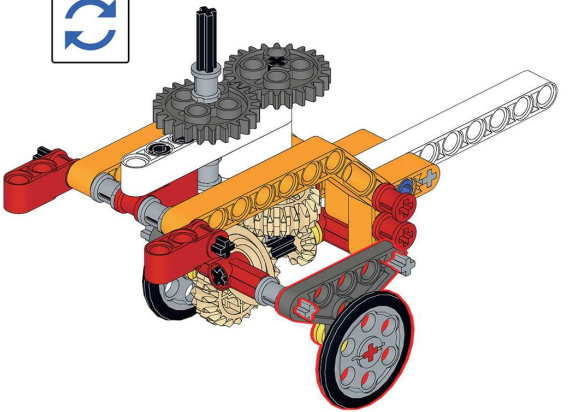

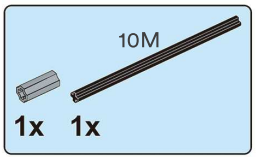

42

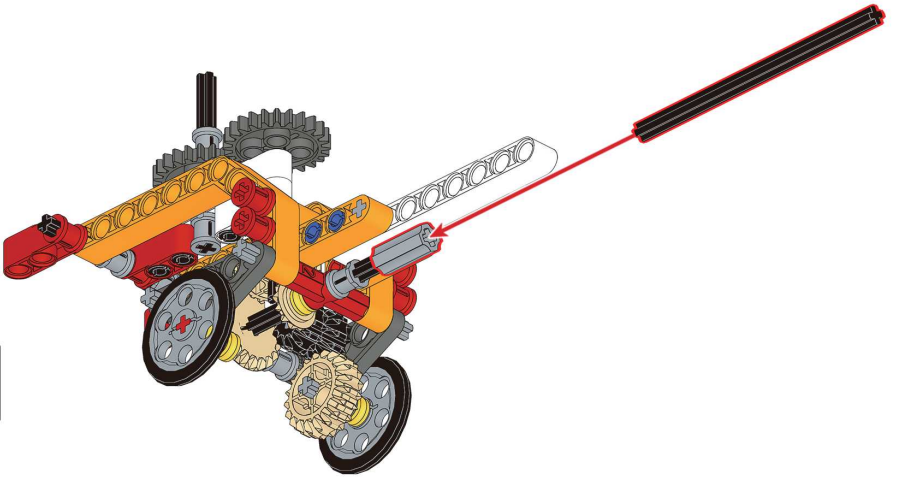

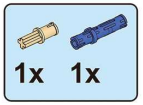

43

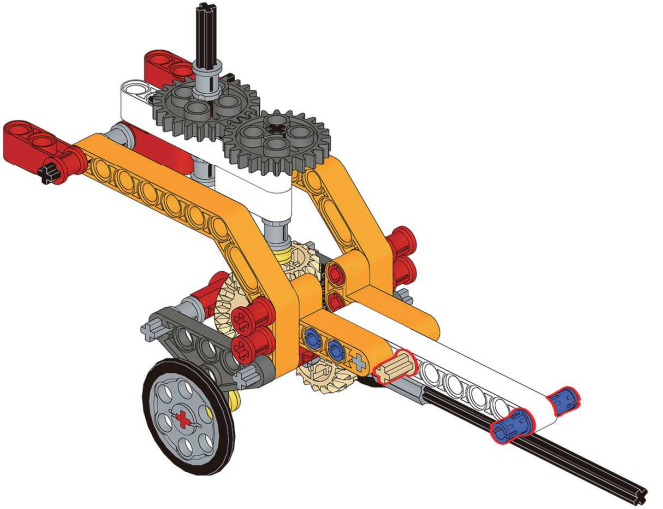

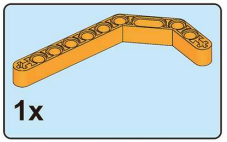

44

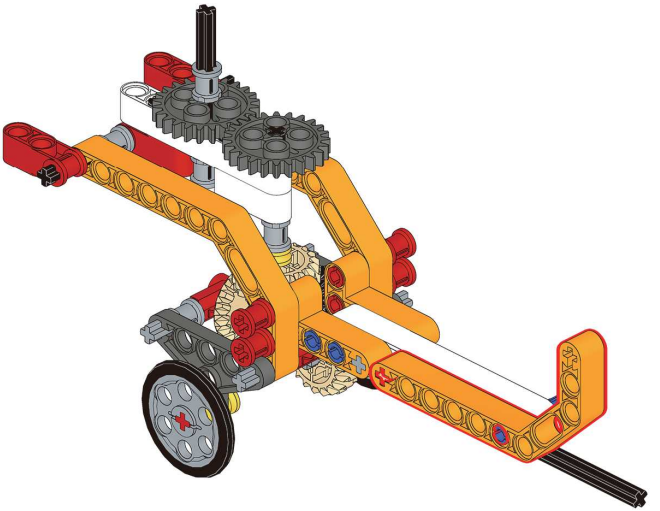



45



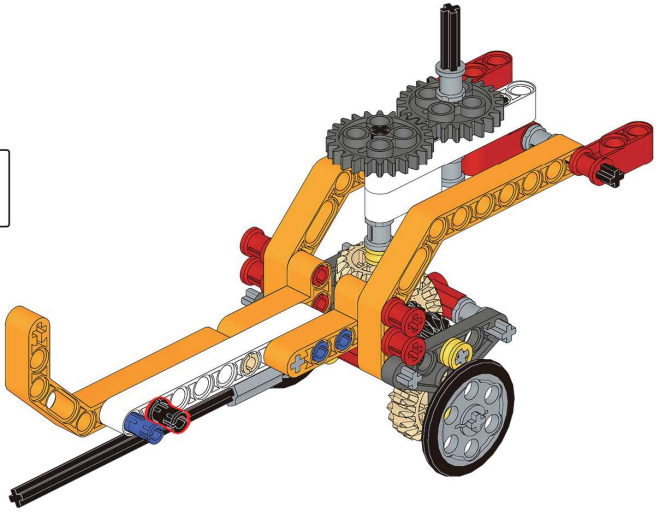

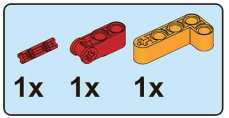

46

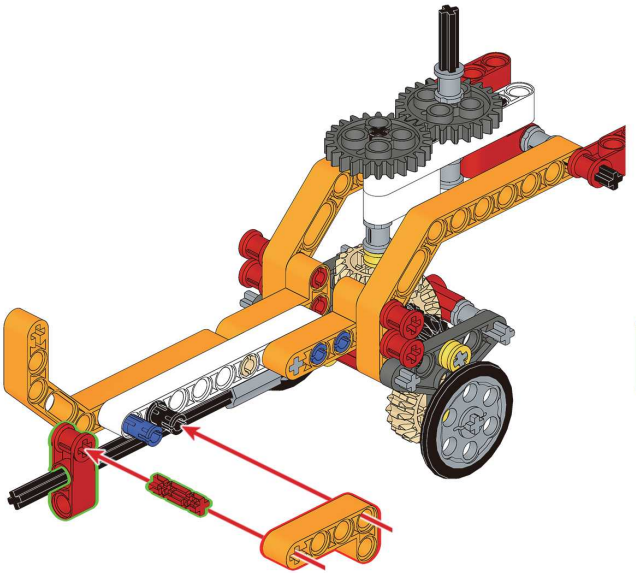



47

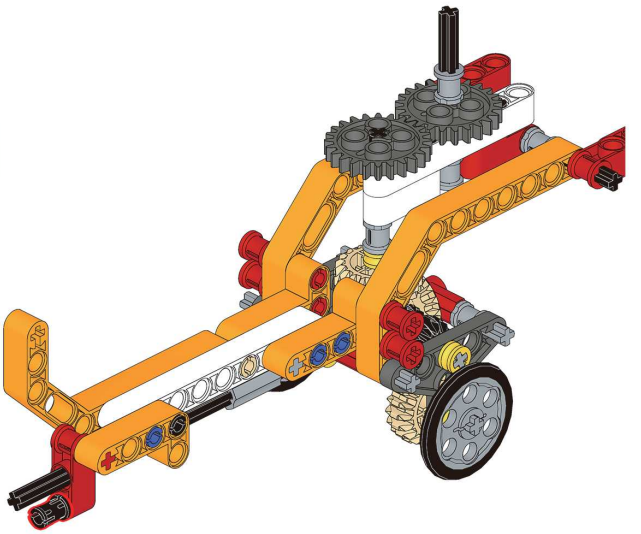

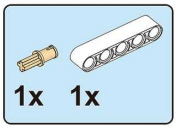

48

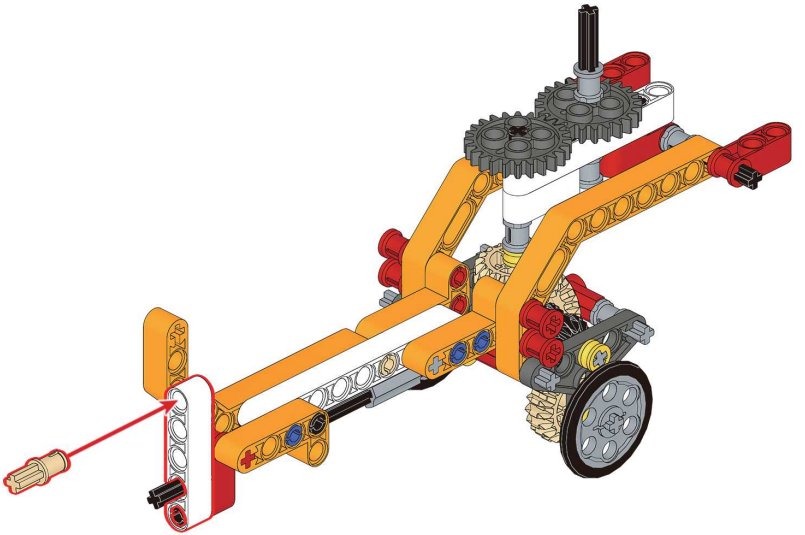

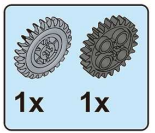

49

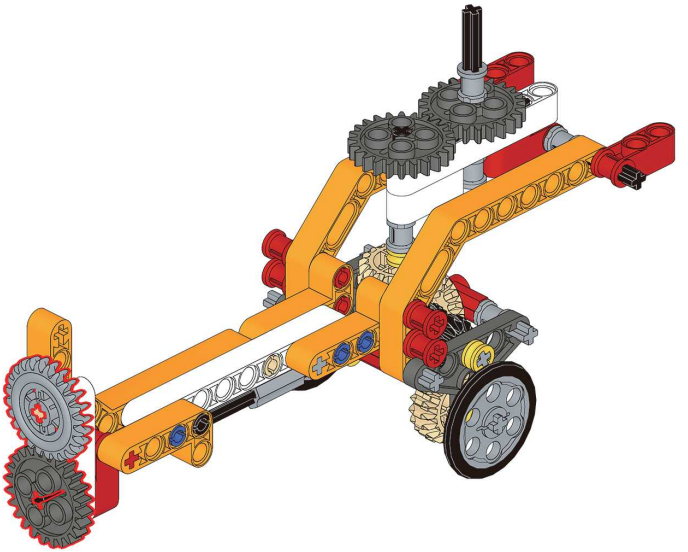

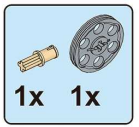

50

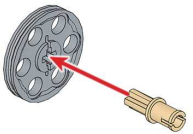

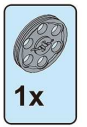

51





52



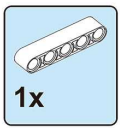

53

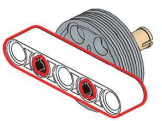

54

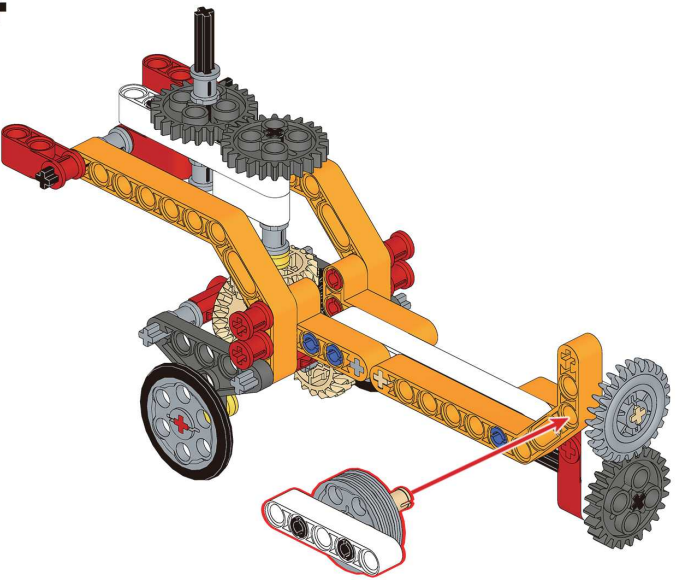

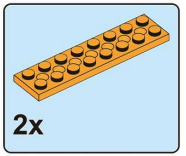

55

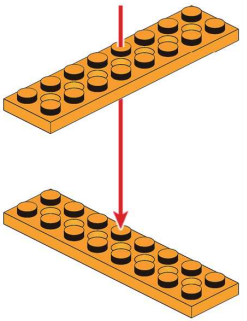

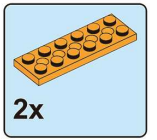

56

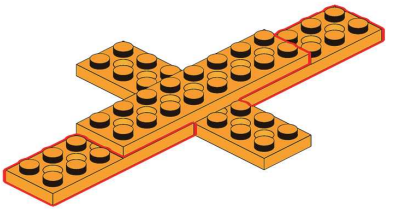

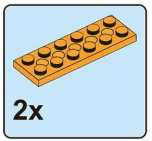

57

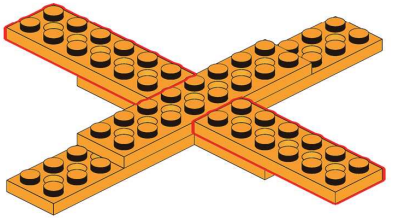



58

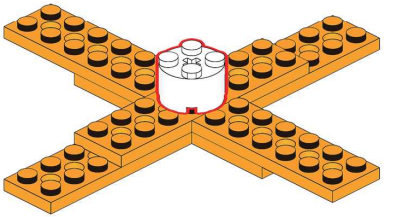

59

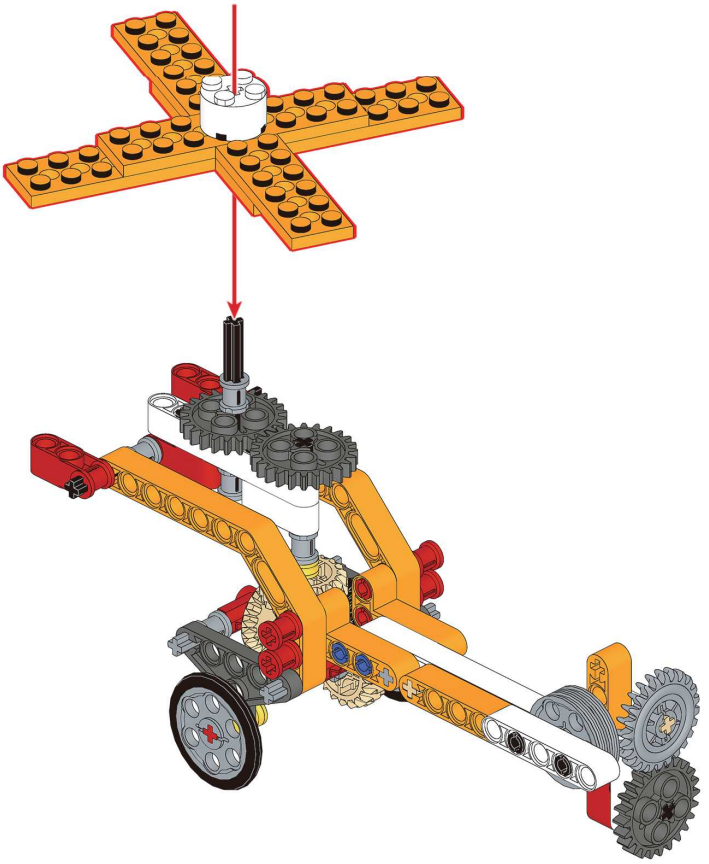

4x

60

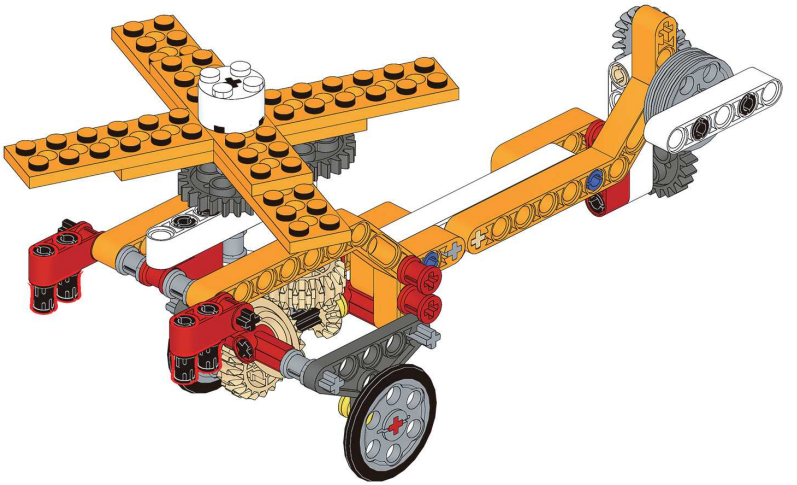

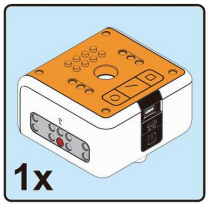

61

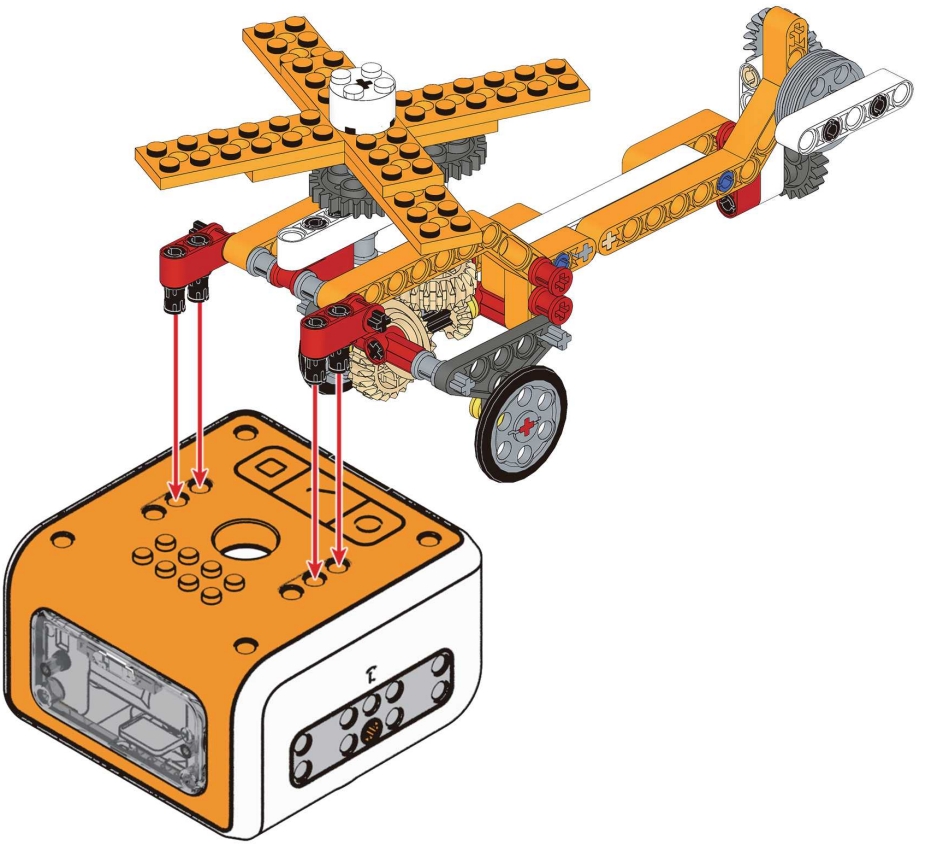

Demo Program

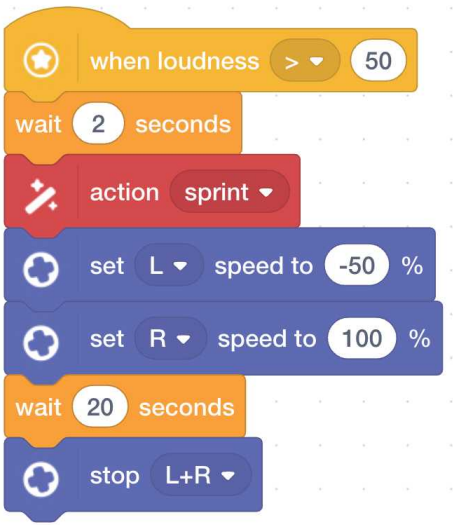

Case 17
Paper Airplane Launcher

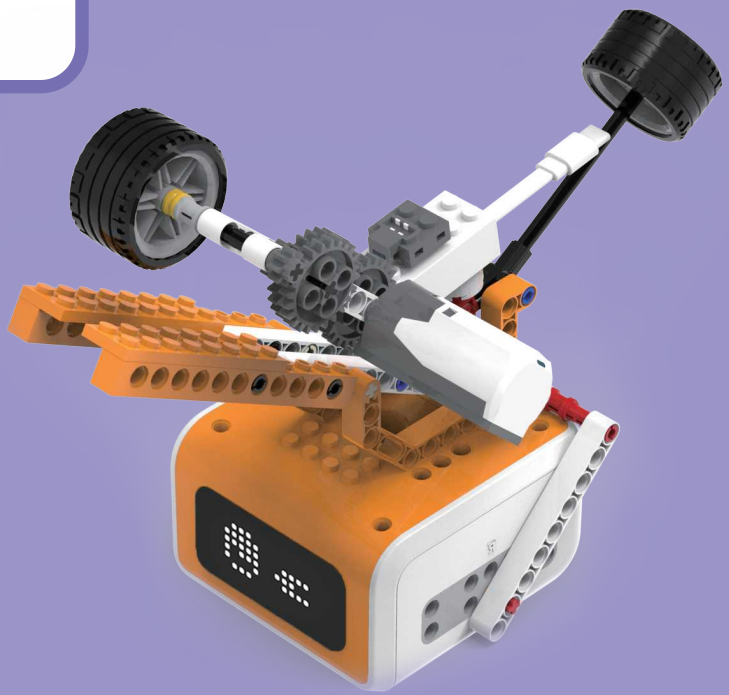

Parts List

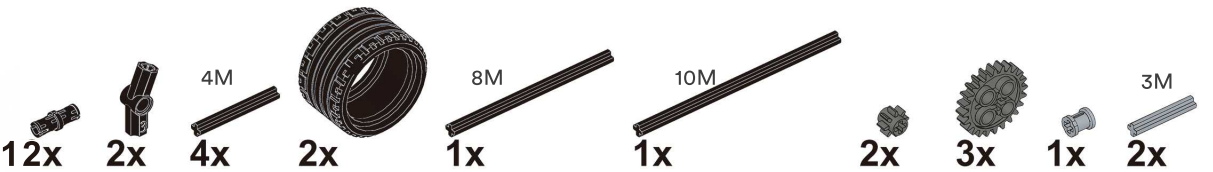

1 2x 2x 4x 2x 1x 1x 2x 3x 1x 2x

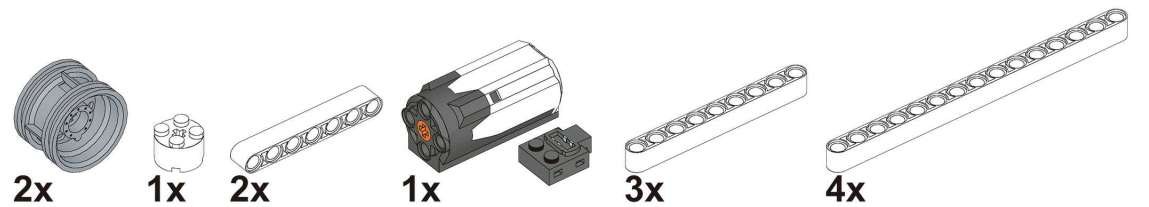

2x 1x 2x 1x 3x 4x

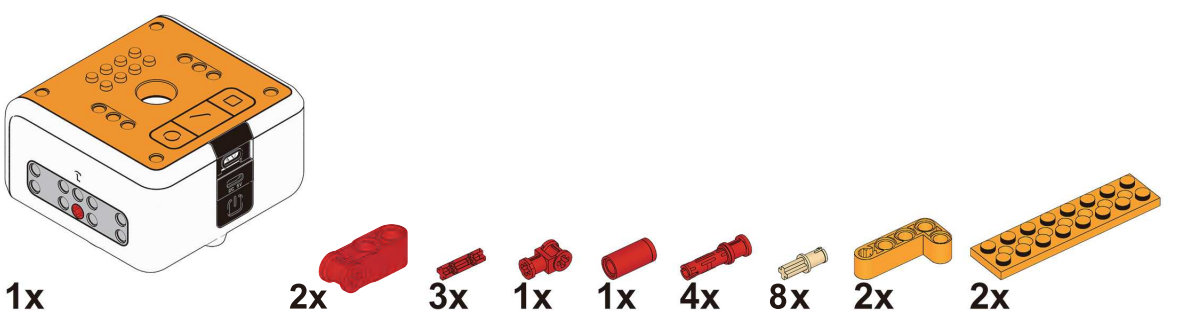

1x 2x 3x 1x 1x 4x 8x 2x 2x

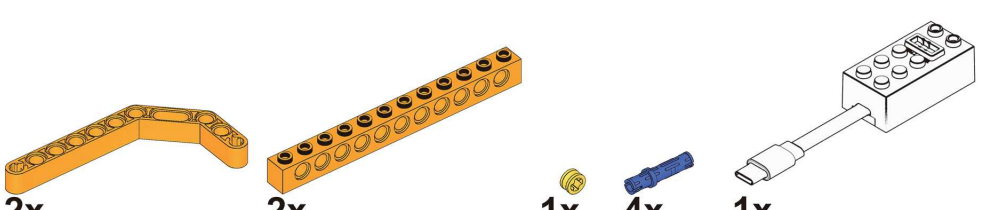

2x 2x 1x 4x 1x

1x

1

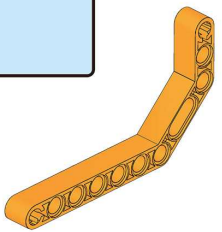

2x

2

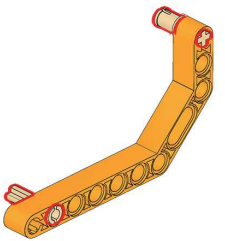

4M

1x

3

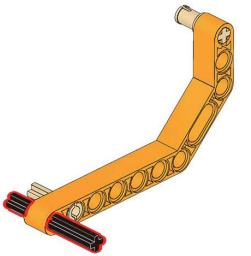

1x

4

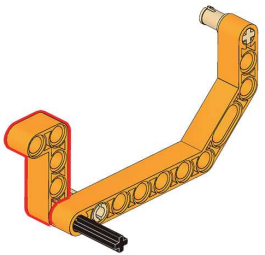

1x

5

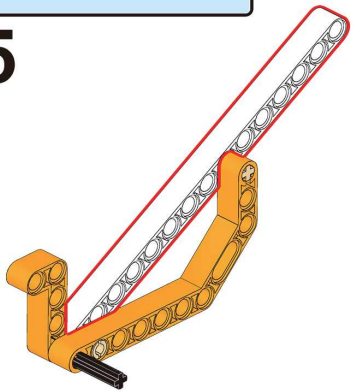

2x

6

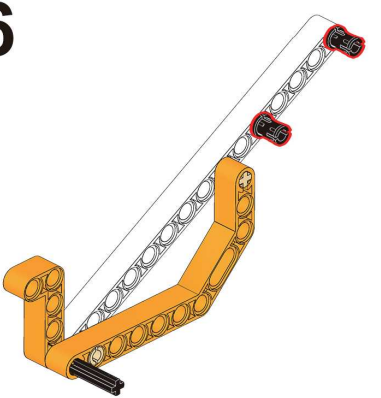

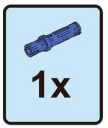

7

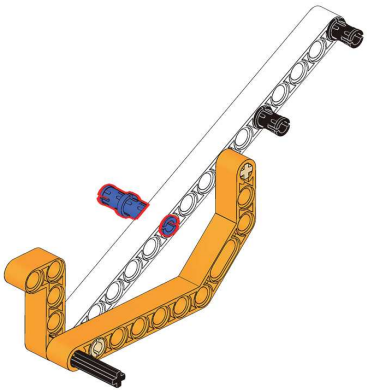

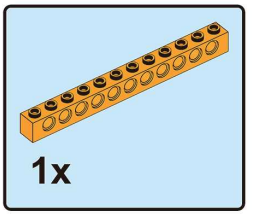

8

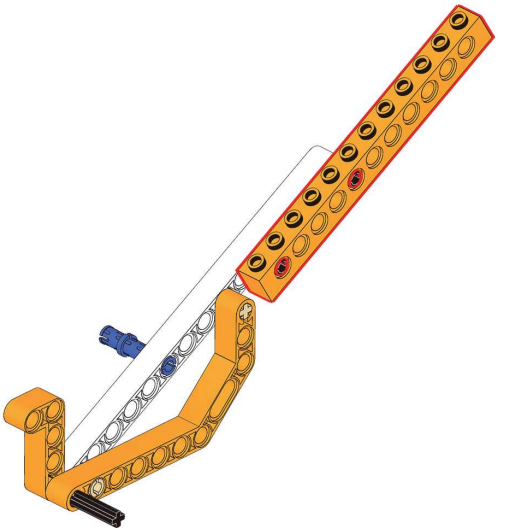

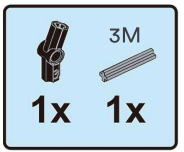

9

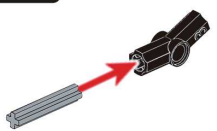



10





11

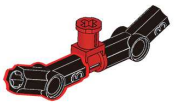

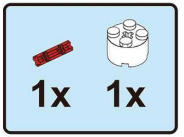

12

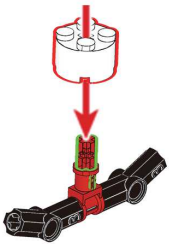



13

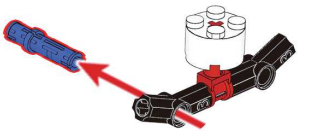

14

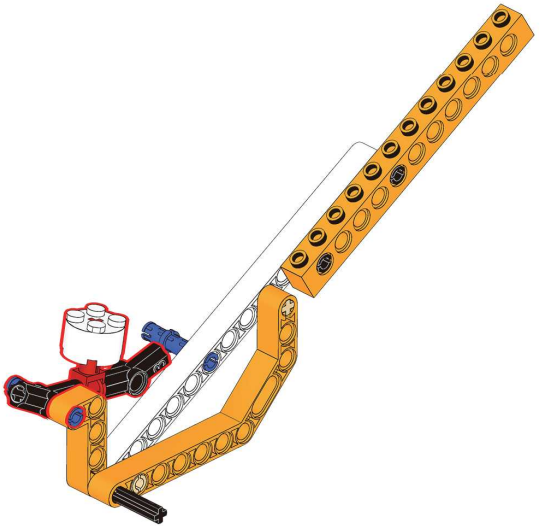

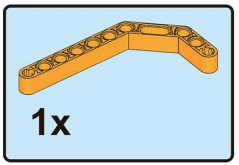

15

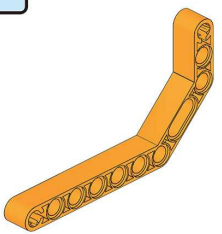

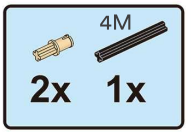

16

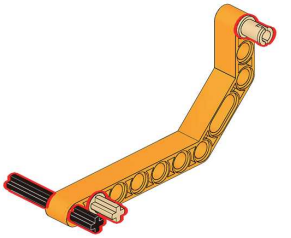

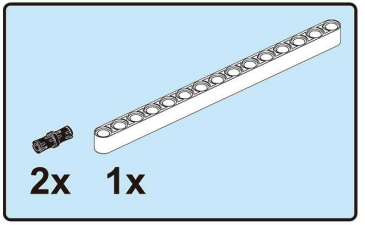

17

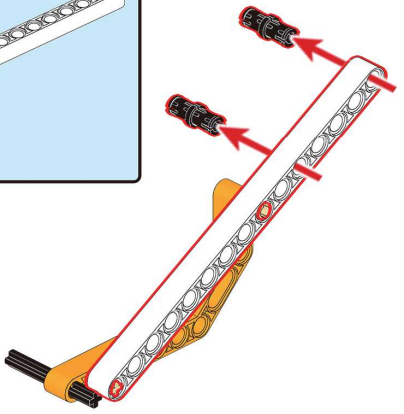

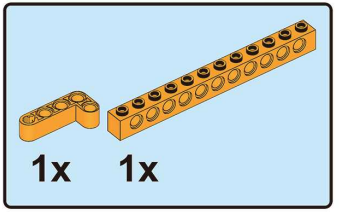

18

19

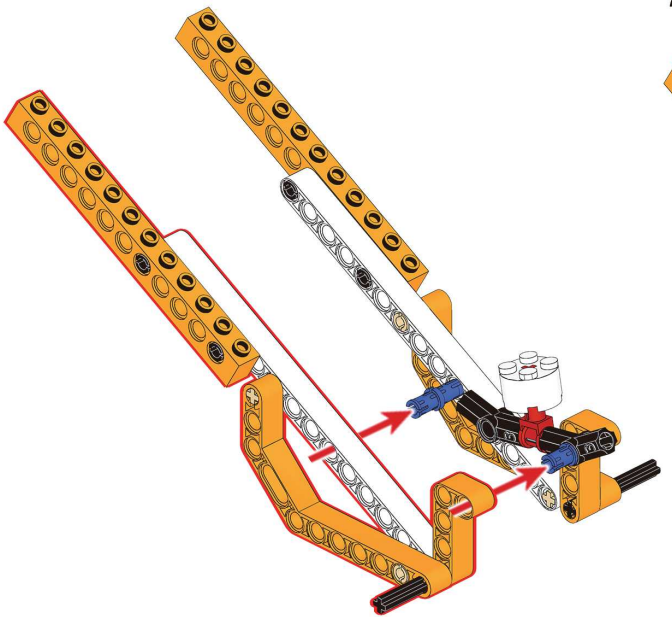

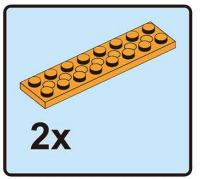

20

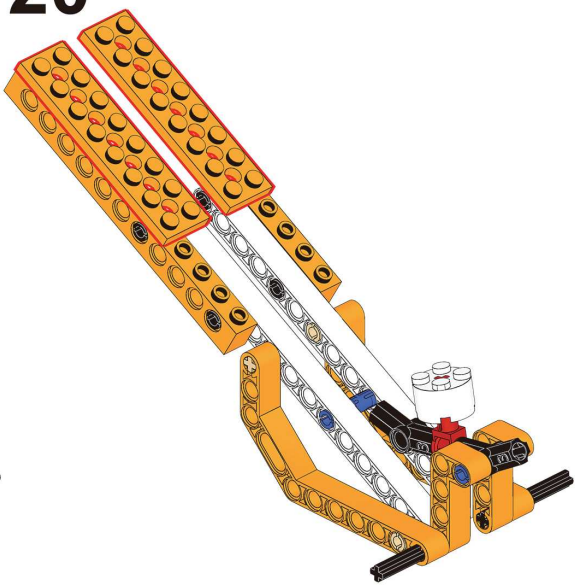

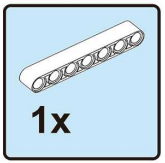

21

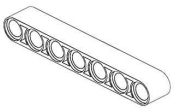



22

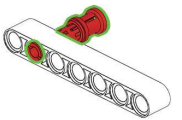

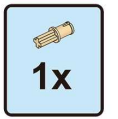

23

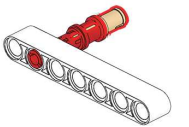



24

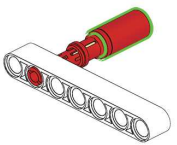



25

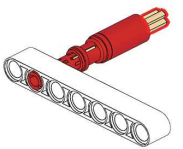

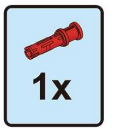

26

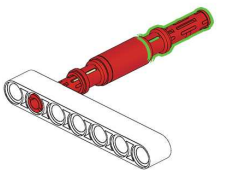

27

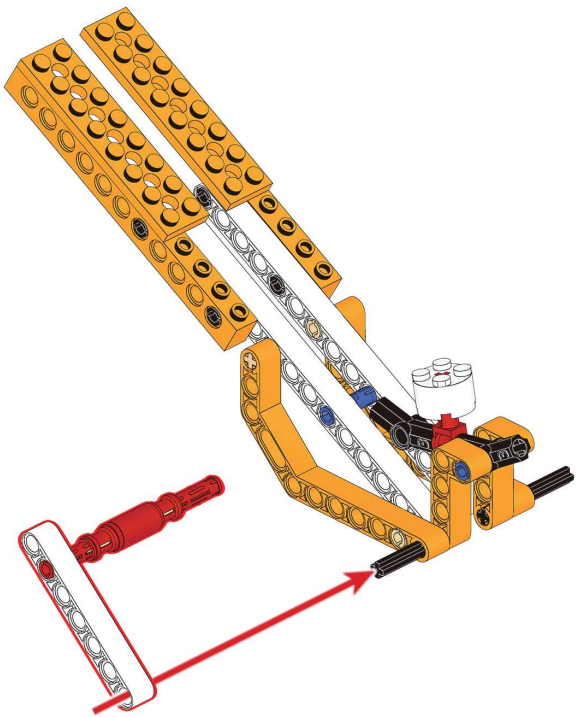

28

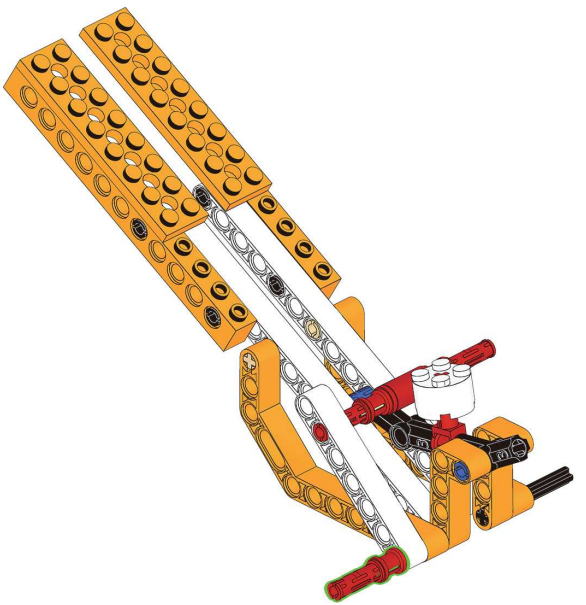

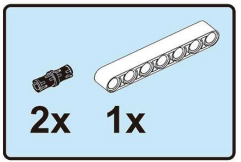

29

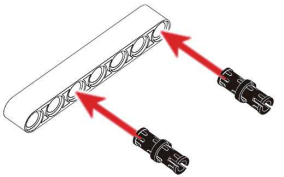

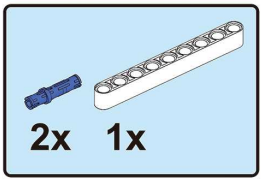

30

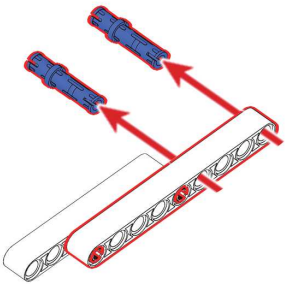

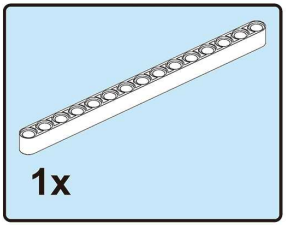

31

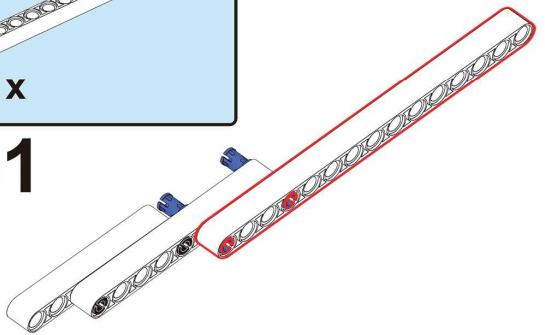



32

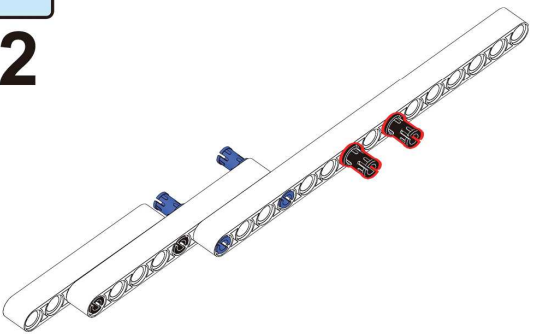

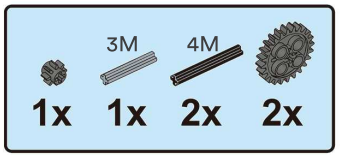

33

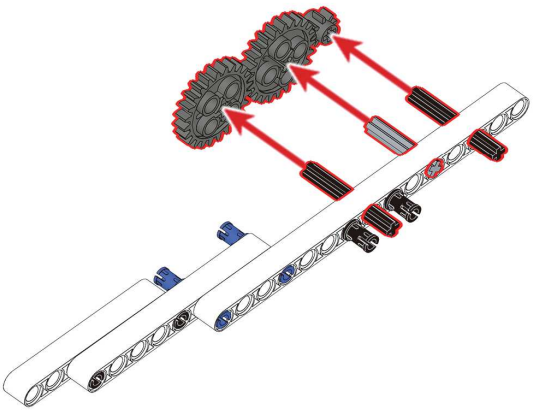

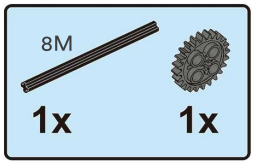

34

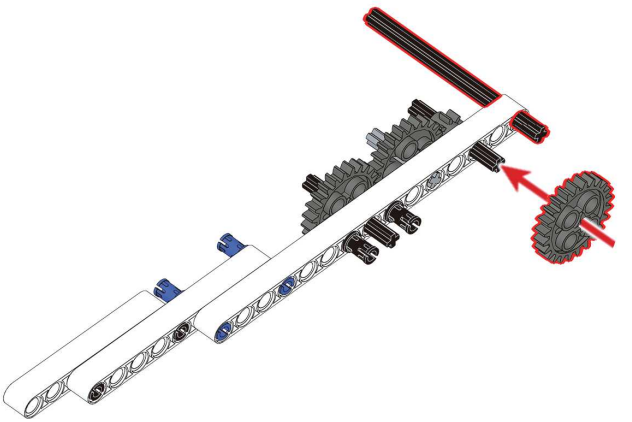

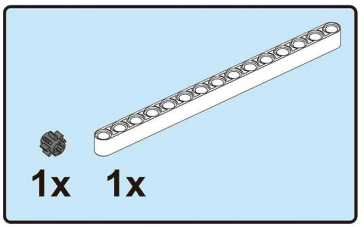

35

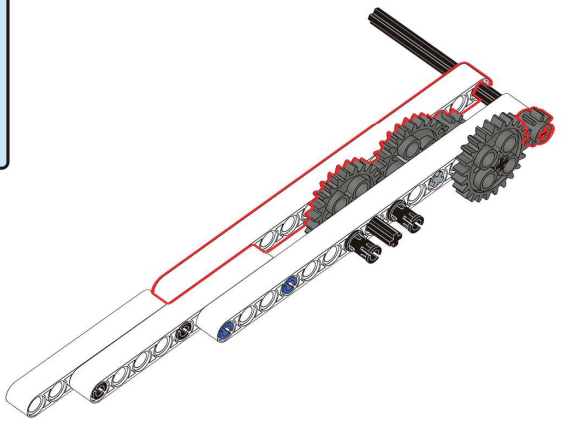

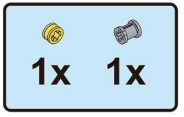

36

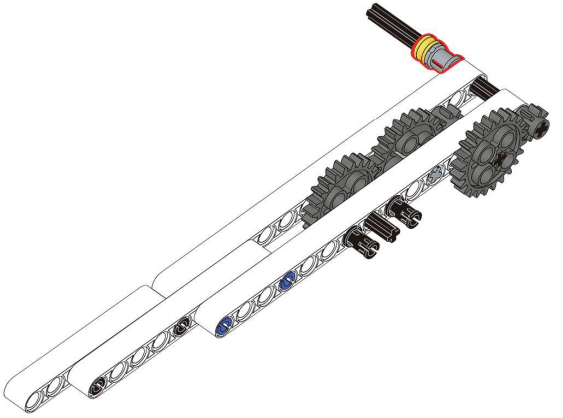

37

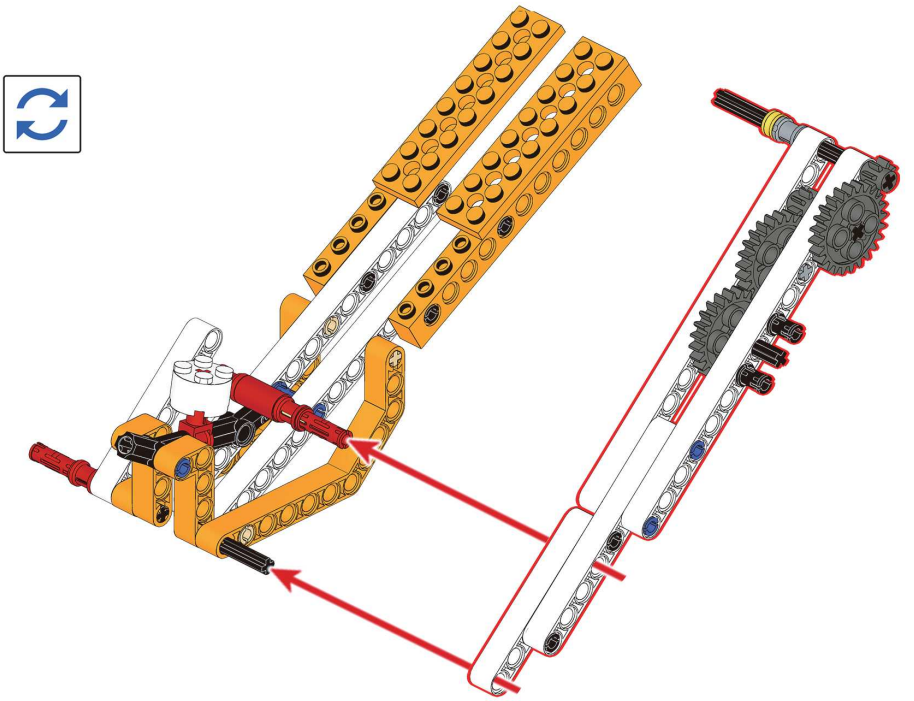

11



38

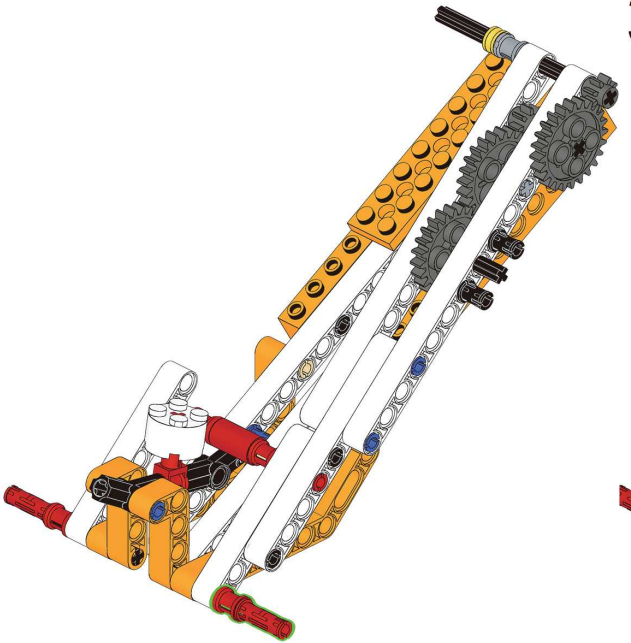

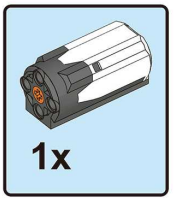

39



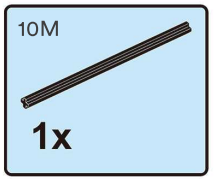

40

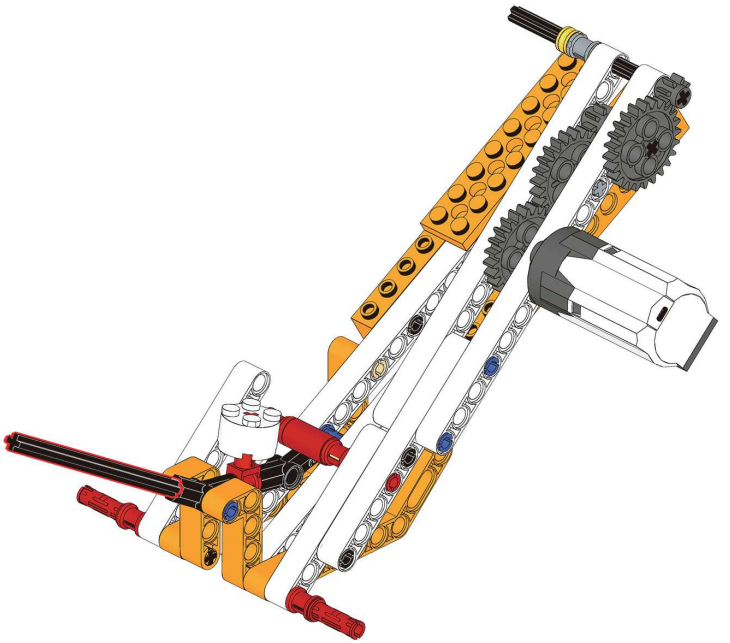



41

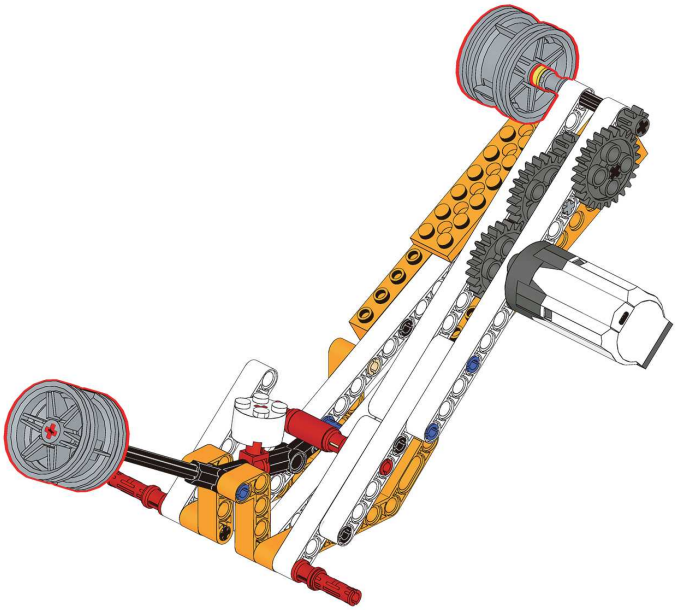



42

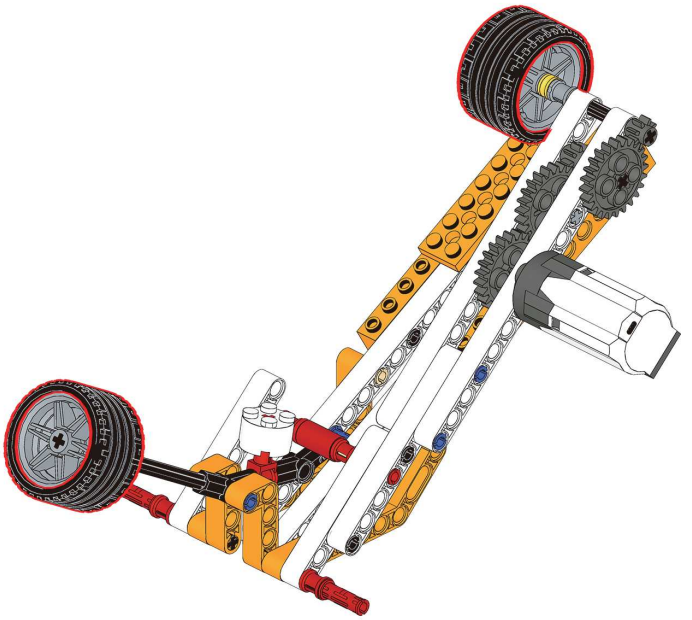

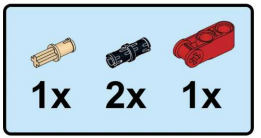

43

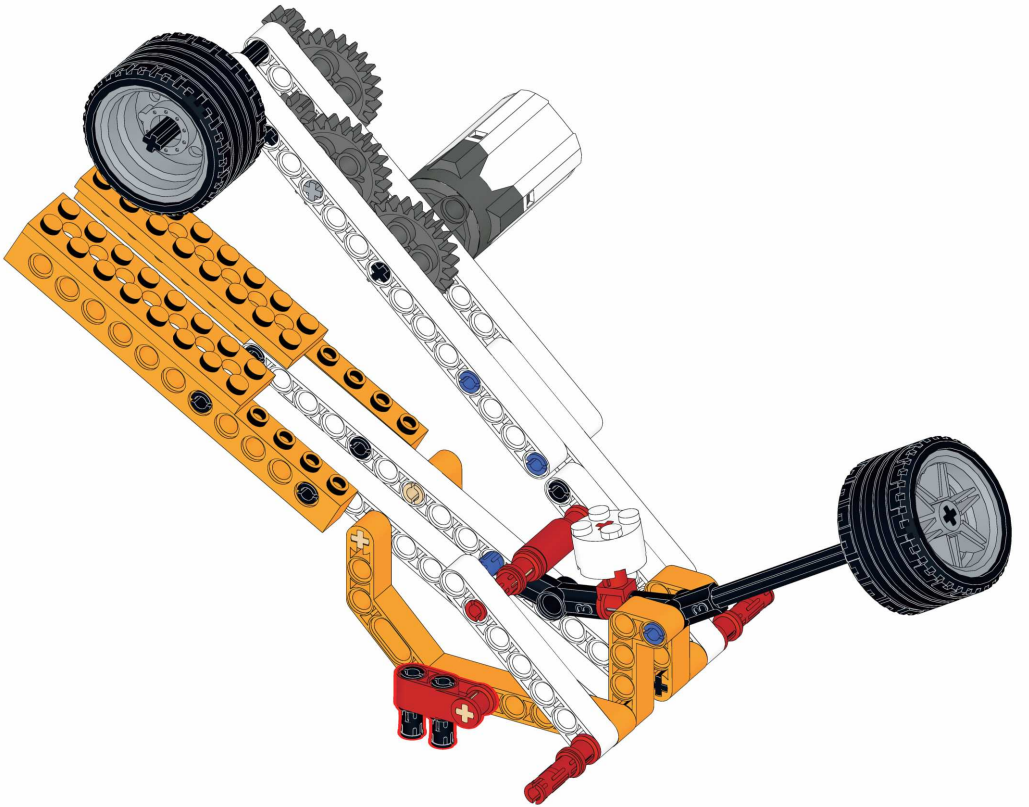

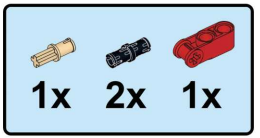

44

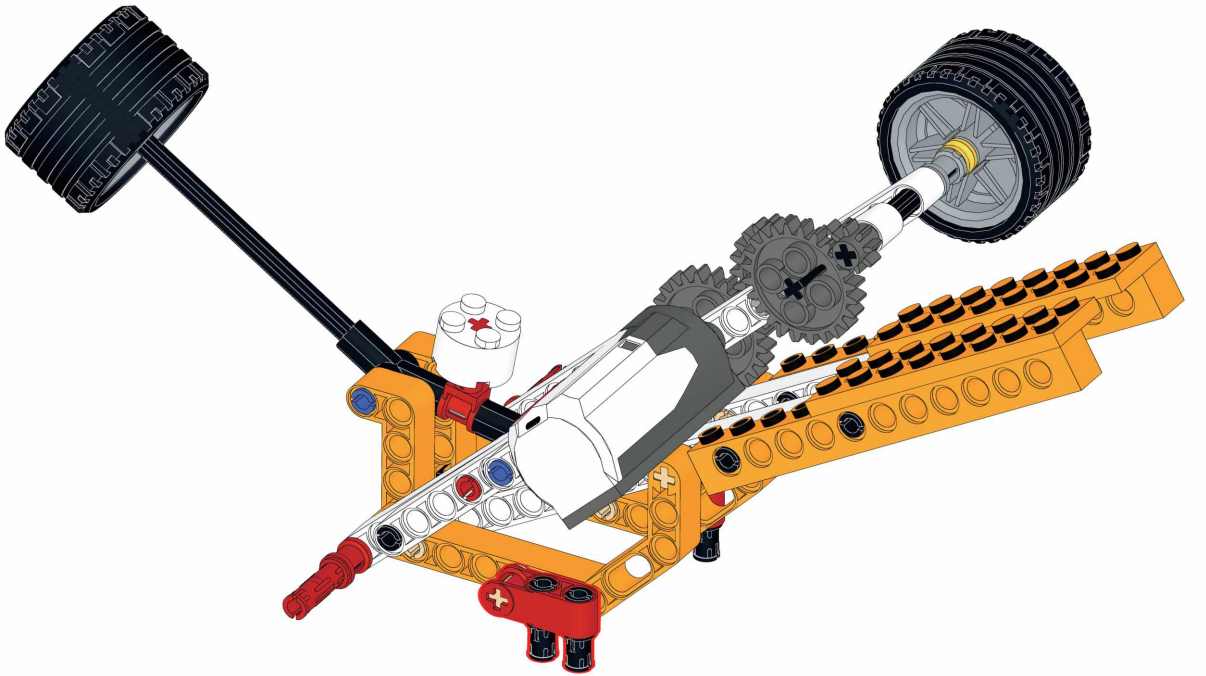

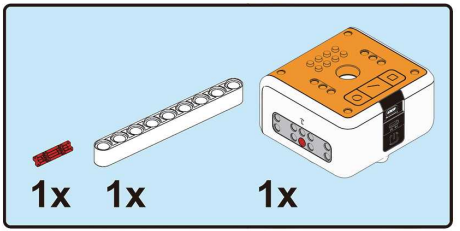

45

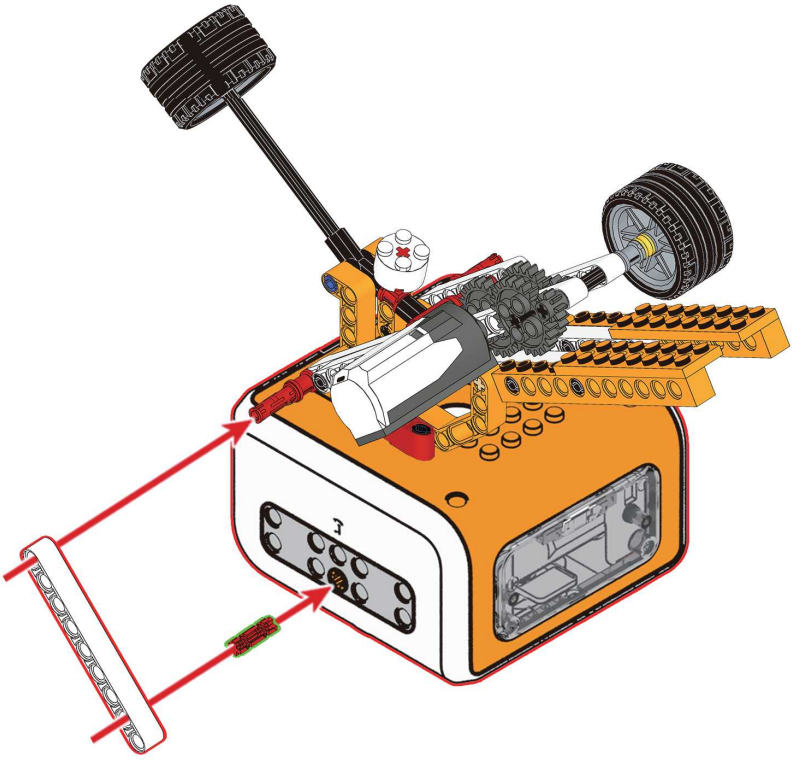

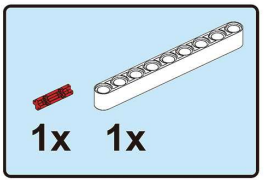

46

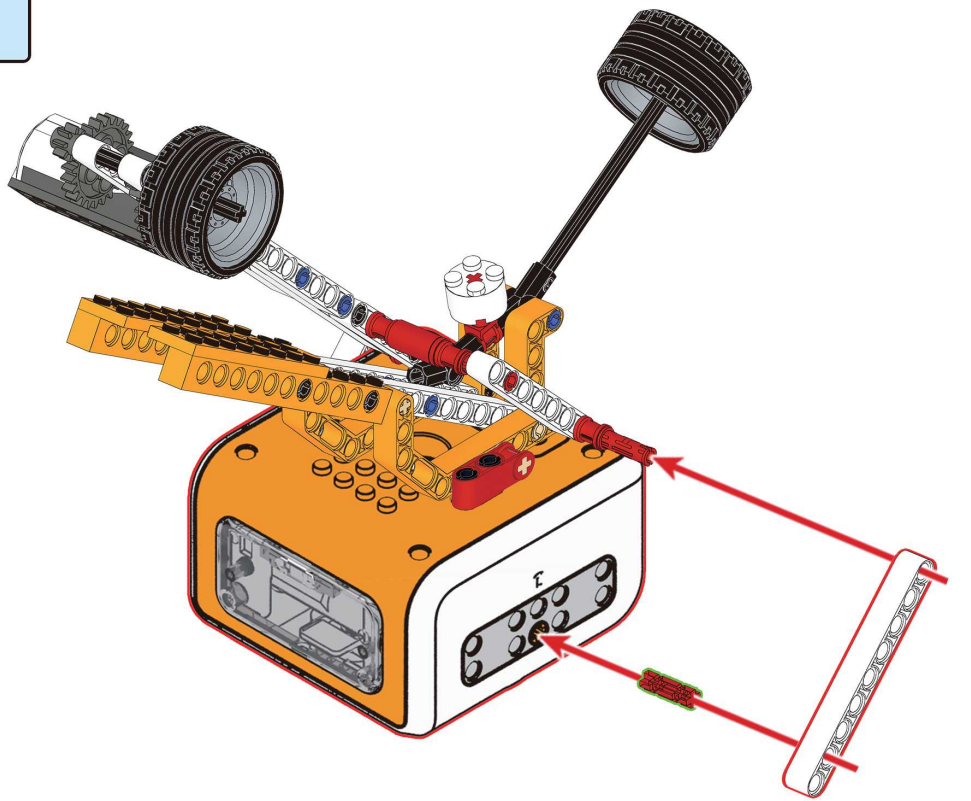

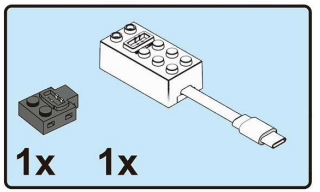

47

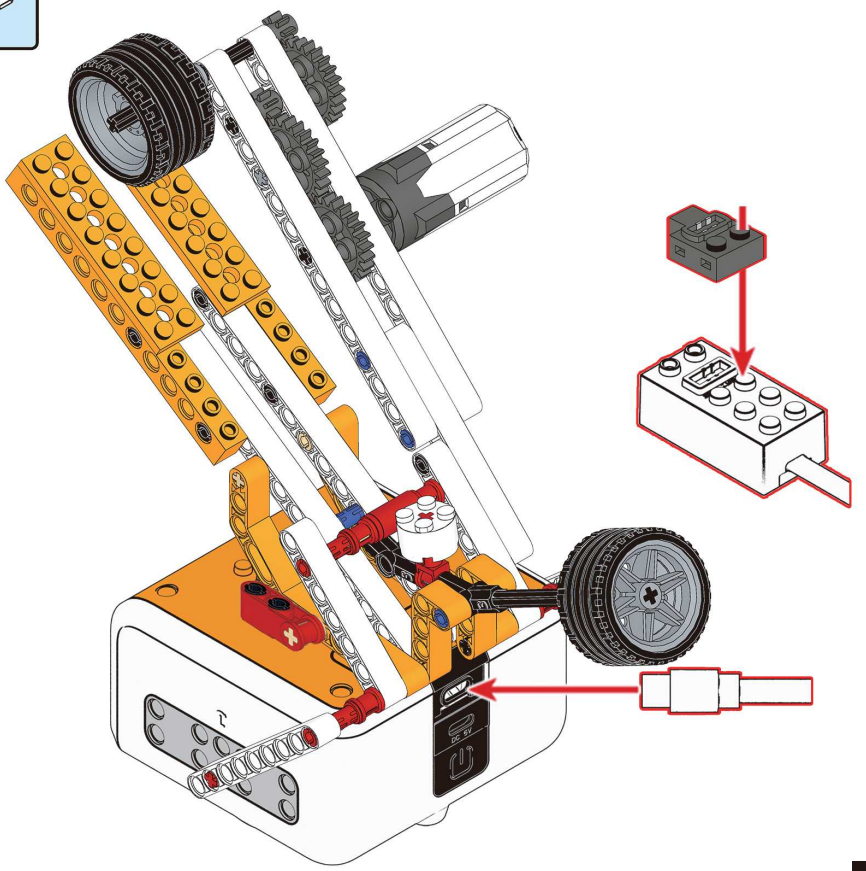

Demo Program

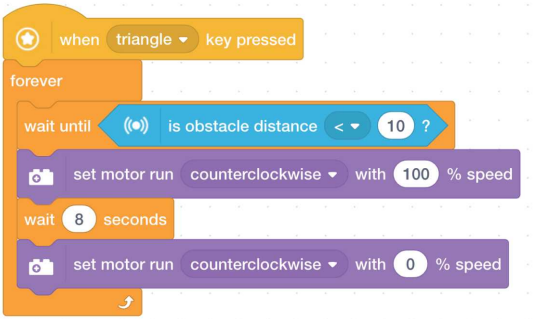

Case 18
The Guide Vehicle

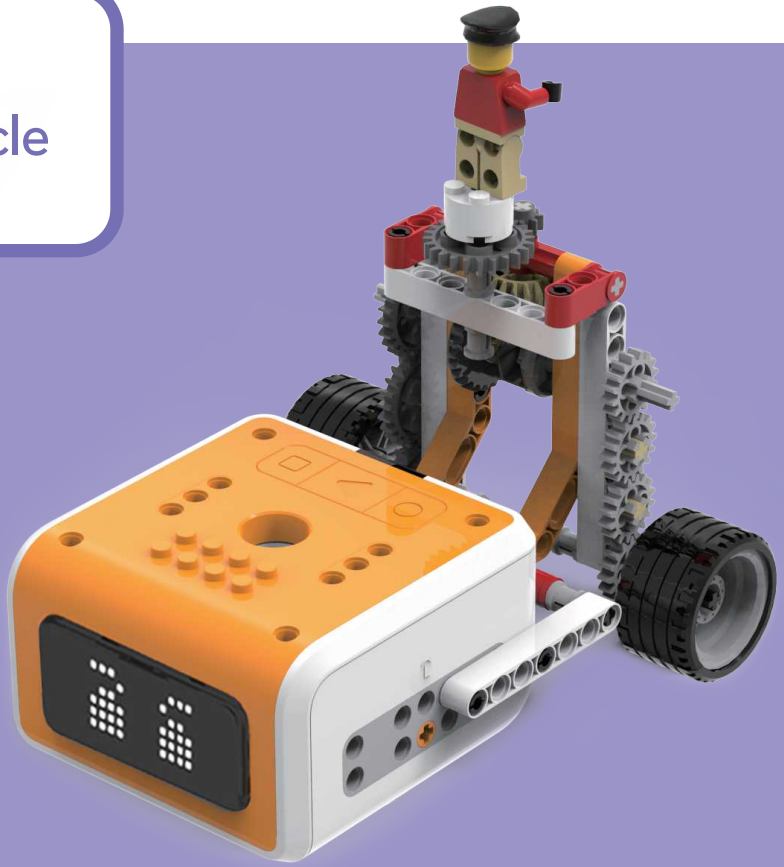

Parts List

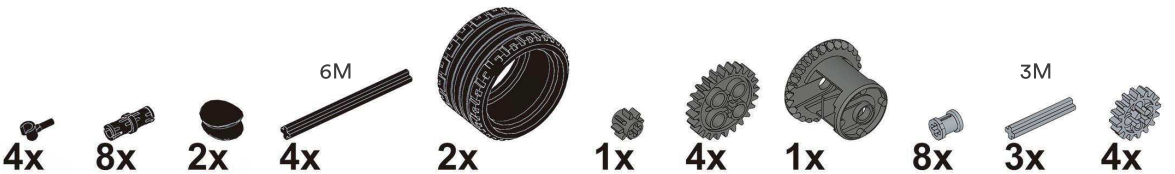
6M
3M
4x
8x
2x
4x
2x
1x
4x
1x
8x
3x
4x

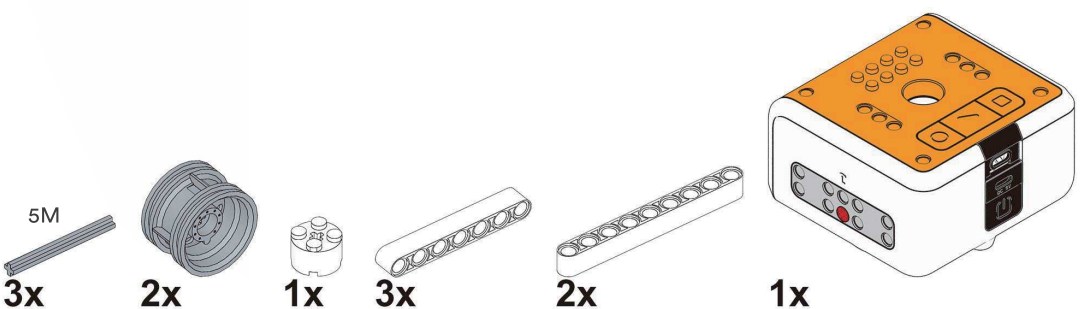
5M
3x
2x
1x
3x
2x
1x

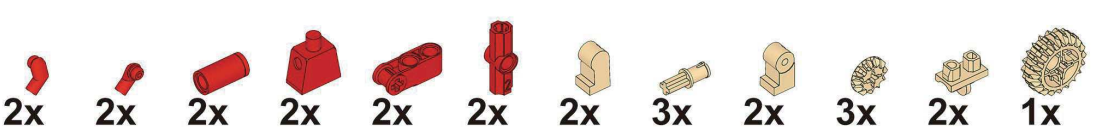
2x
2x
2x
2x
2x
2x
2x
3x
2x
3x
2x
1x

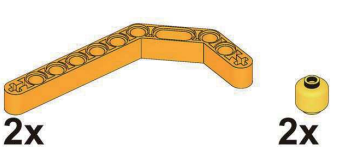
2x
2x

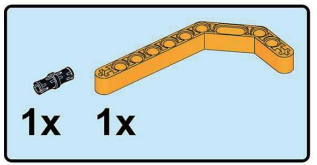

1

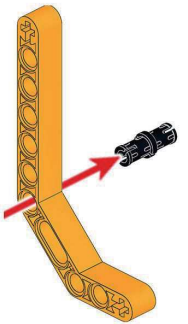

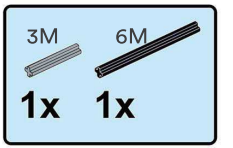

2



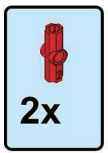

3

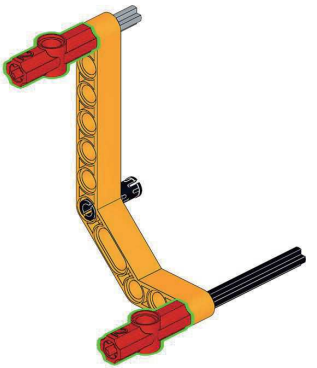

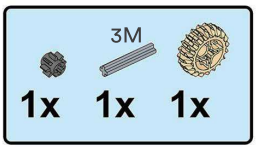

4

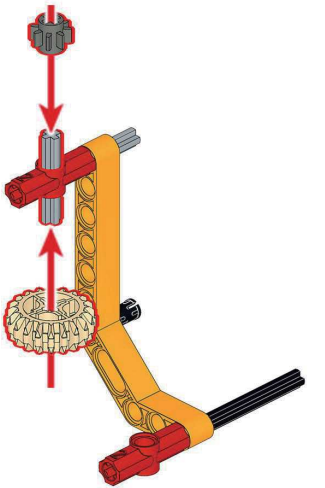

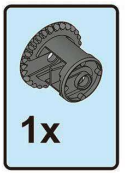

5

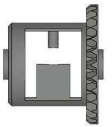



6

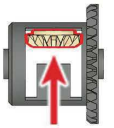

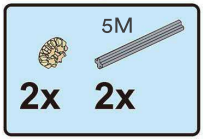

7

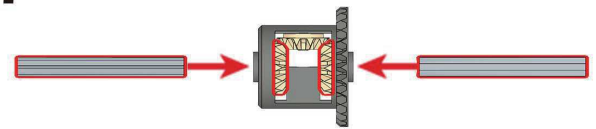

8

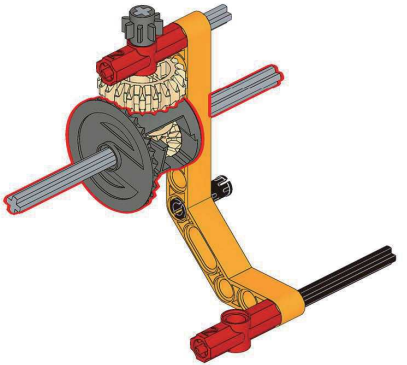

3M

1x

9

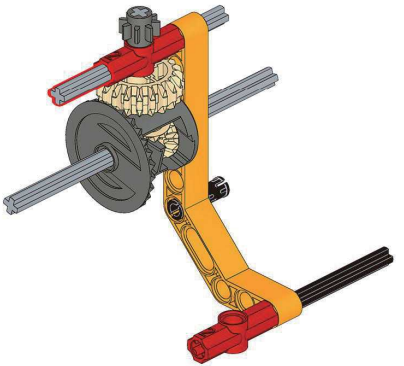

6M

1x

10

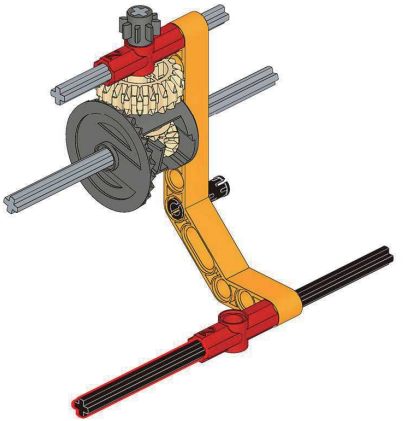

1x

11

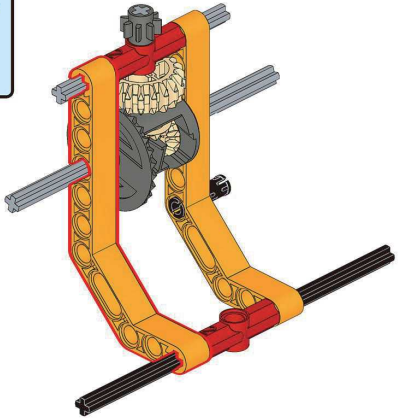

1x

12

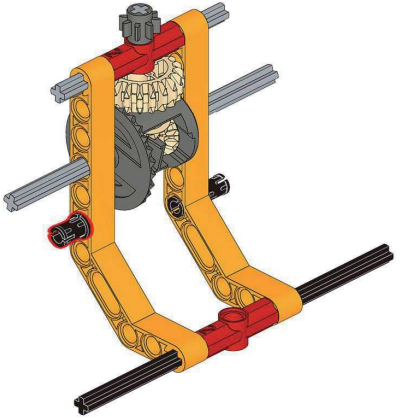

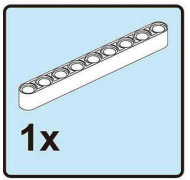

13

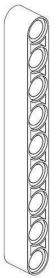

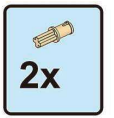

14

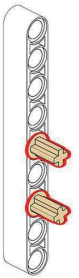

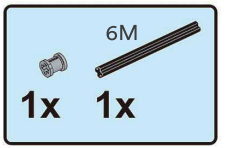

15

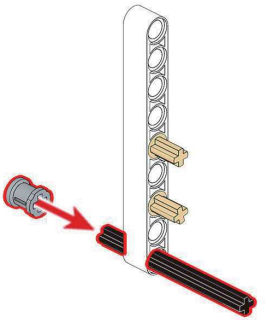

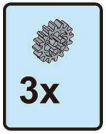

16

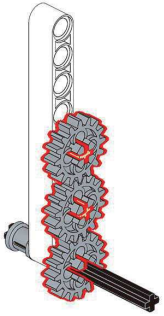



17

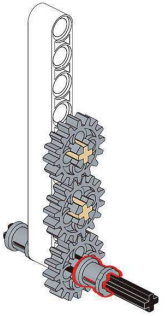

18

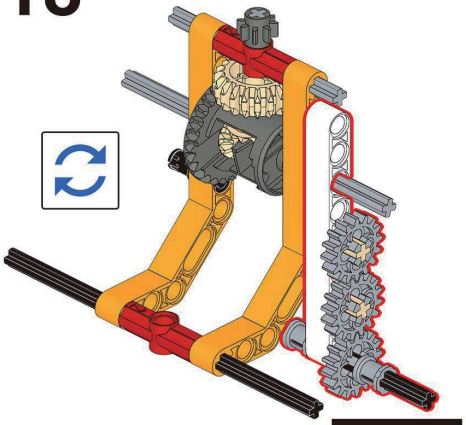

1x

19

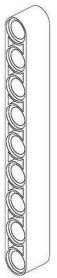

1x

20

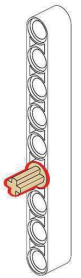

6M

1x 1x

21

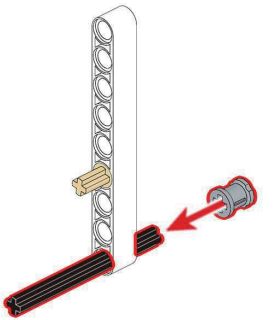

2x

22

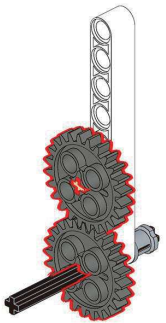

1x

23

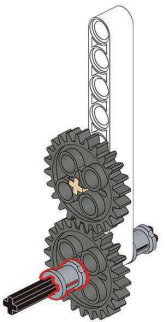

24

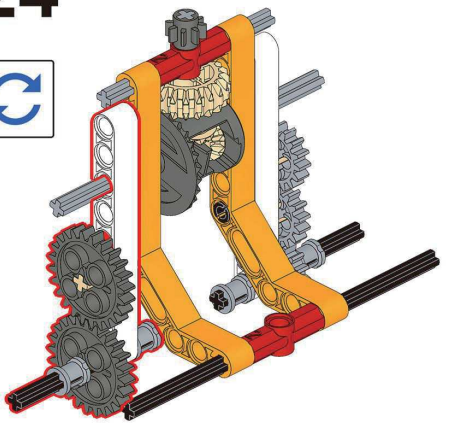

1x 1x

25

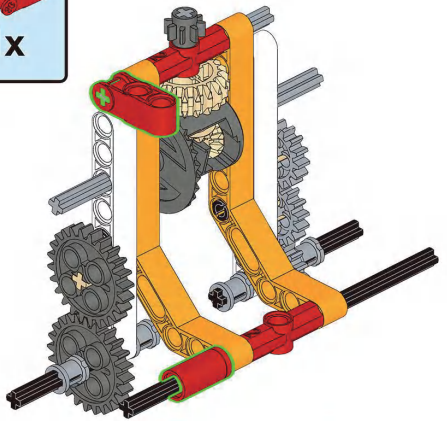

1x 1x

26

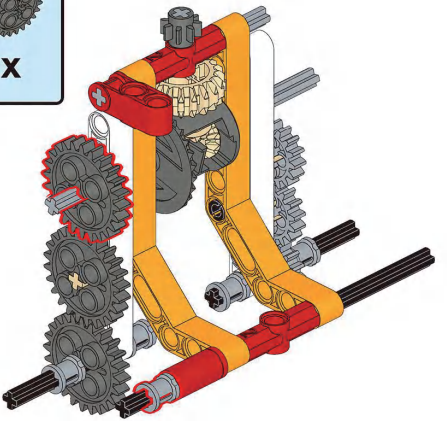

1x 1x

27

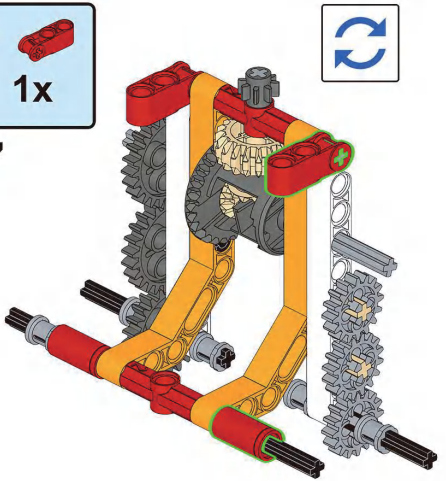

1x 1x

28

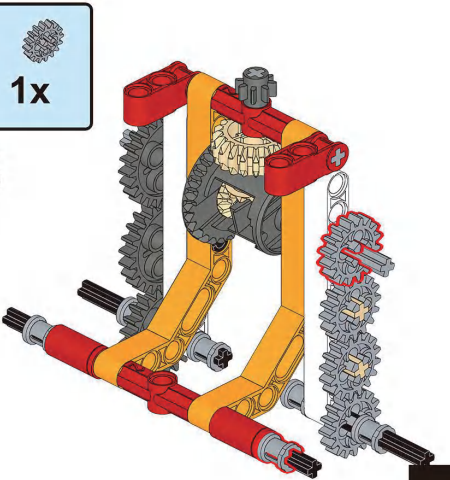

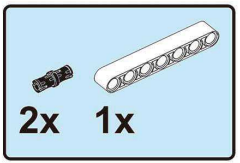

29

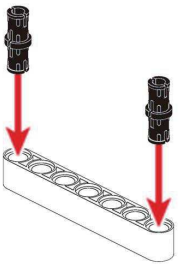

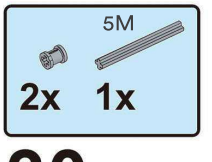

30

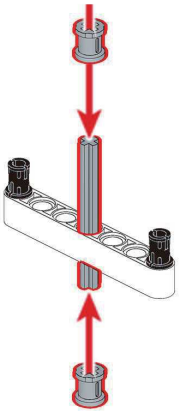

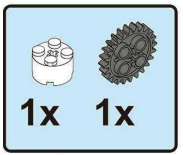

31

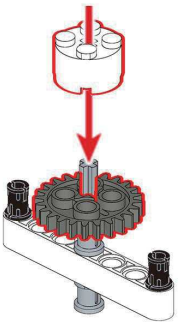

32

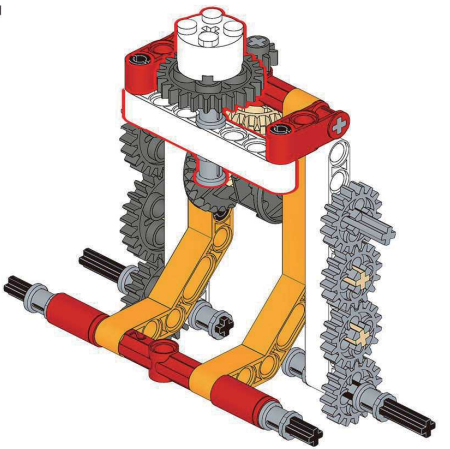

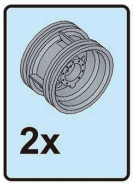

33

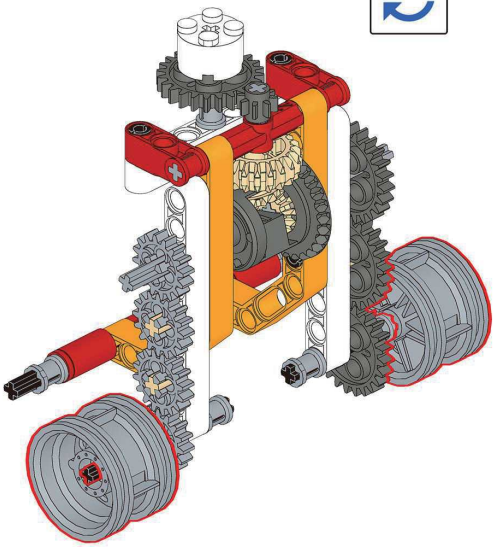



34

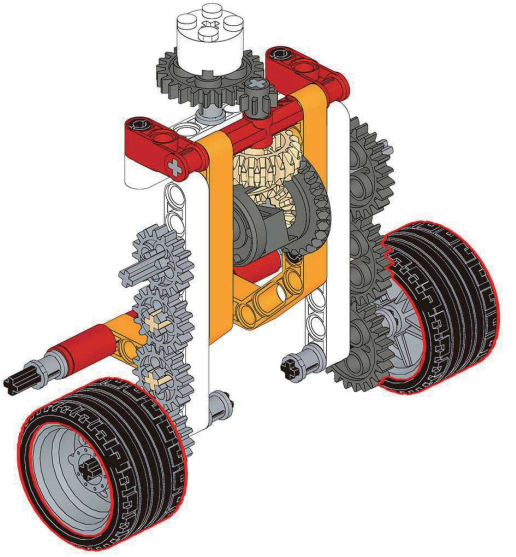

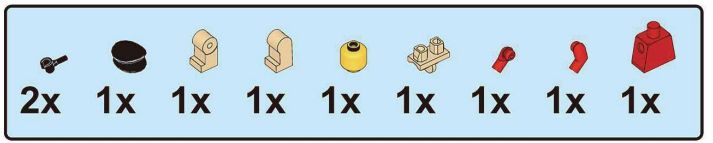

35

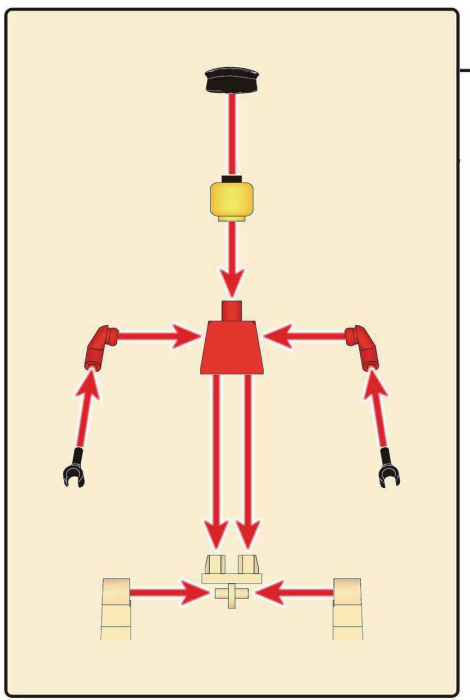

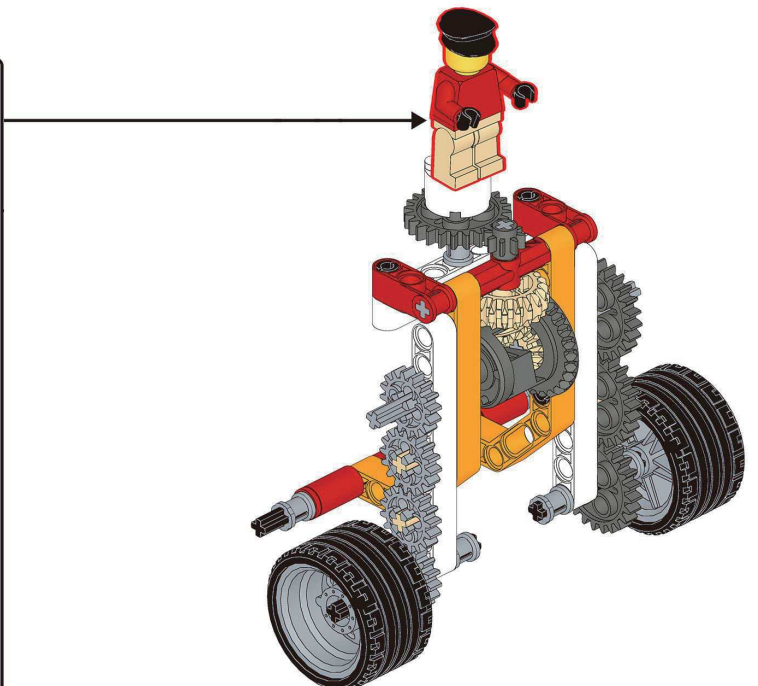

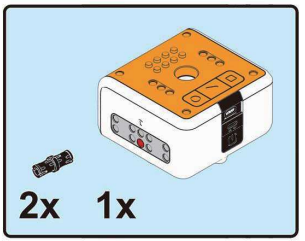

36

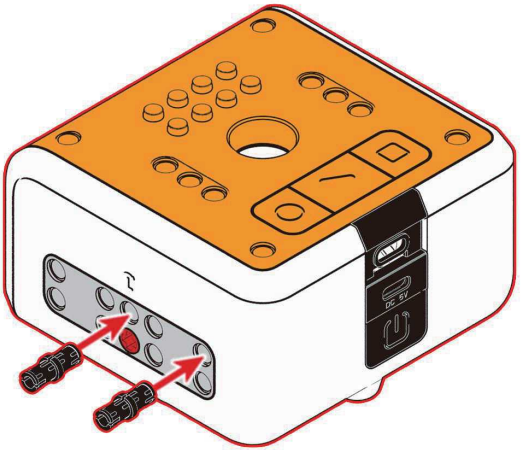

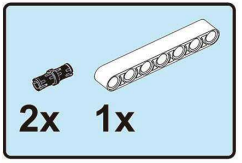

37



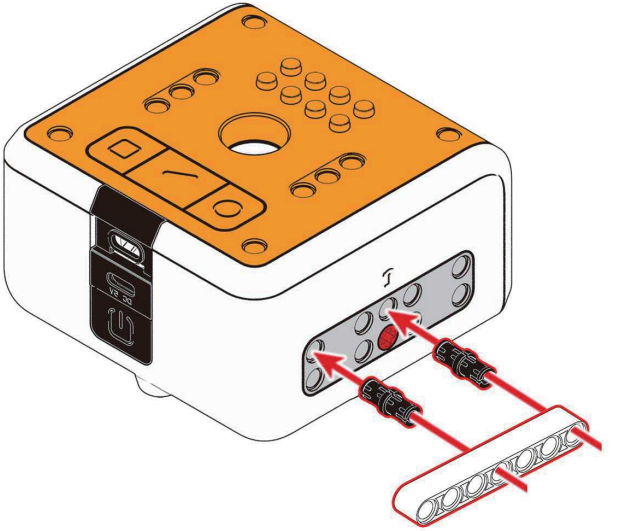

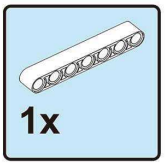

38

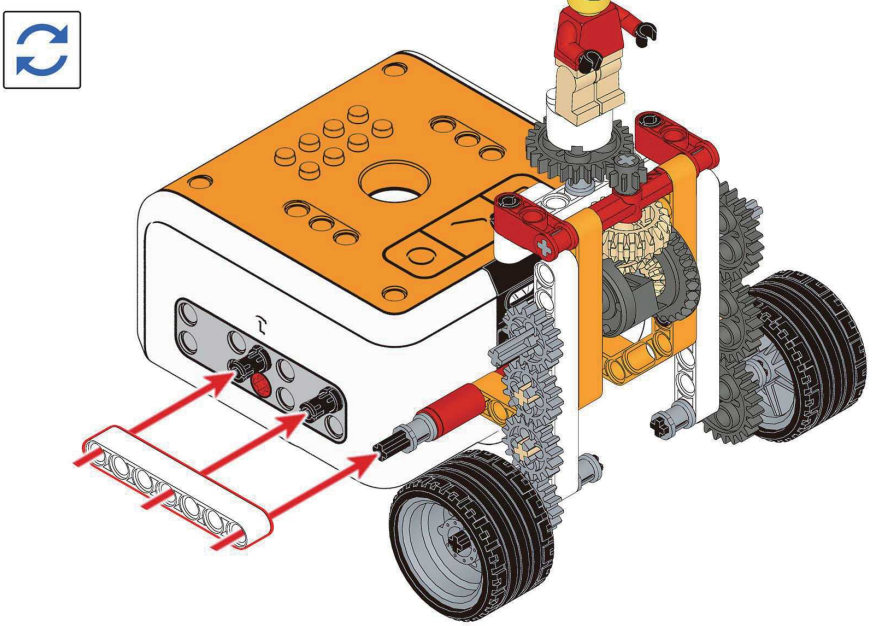

Demo Program

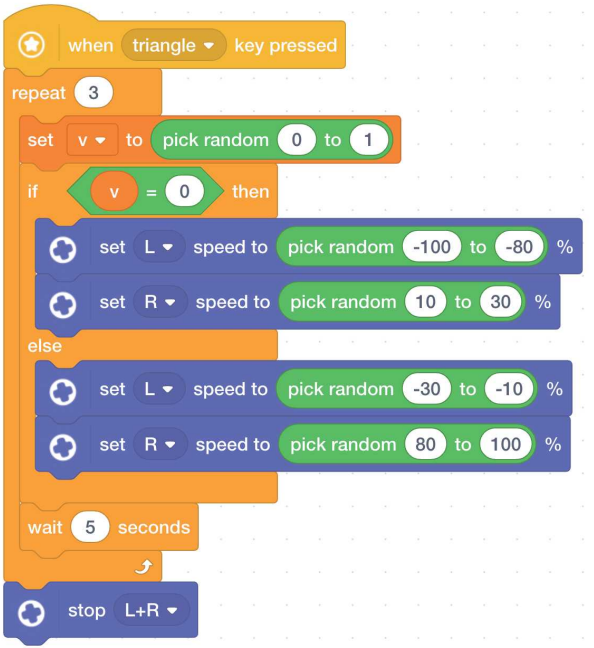

Case 19
Smartphone Holder

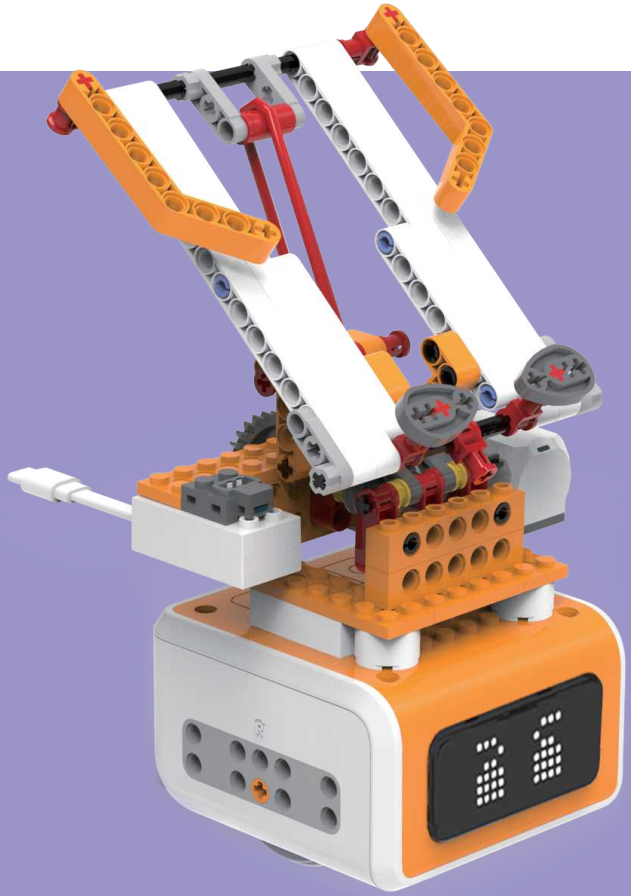

Parts List

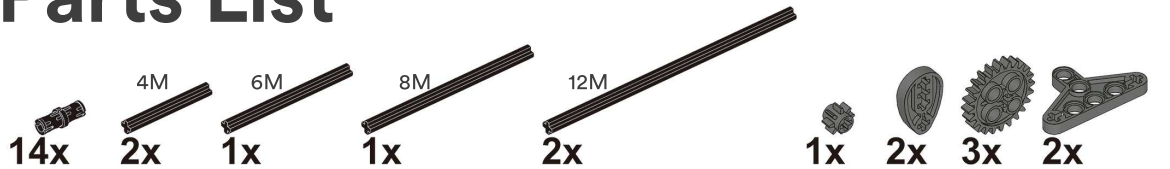
4M
6M
8M
12M
14x
2x
1x
1x
2x
1x
2x
3x
2x

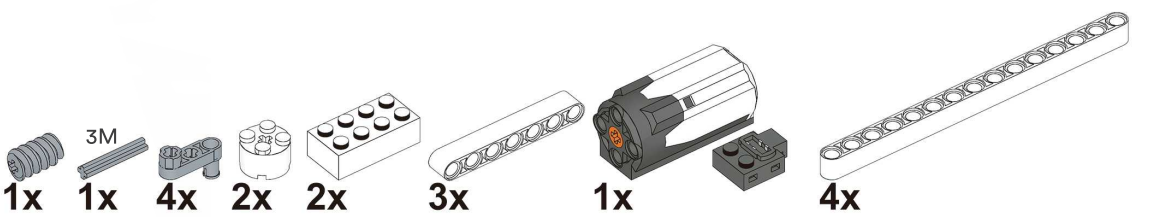
3M
1x
1x
4x
2x
2x
3x
1x
4x

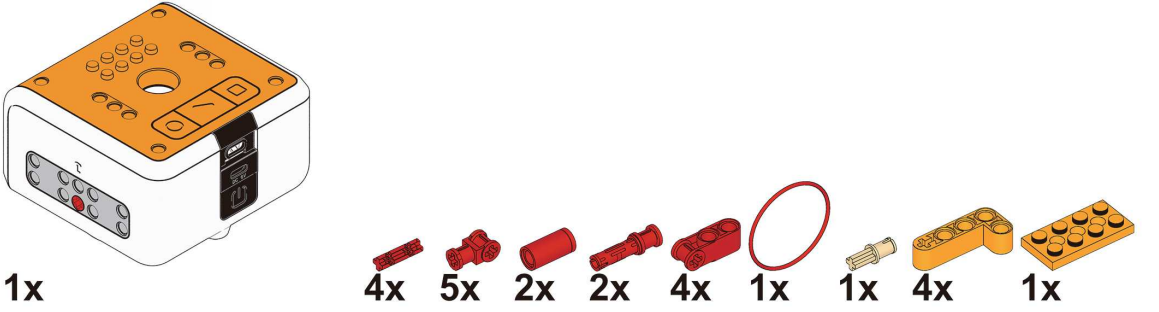
1x
4x
5x
2x
2x
4x
1x
1x
4x
1x

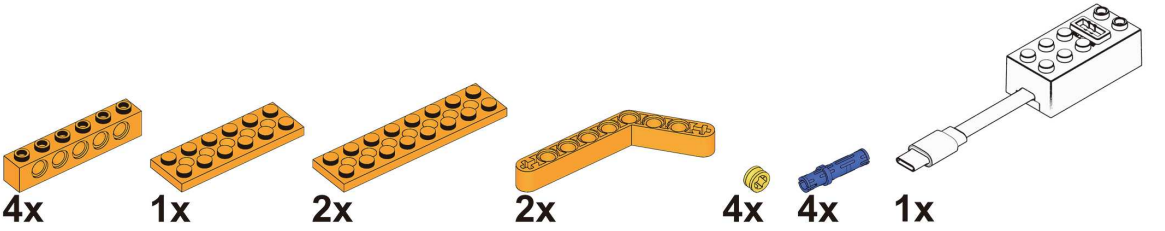
4x
1x
2x
2x
4x
4x
1x

8M

1x

1



1x

2



2x

3



2x

4

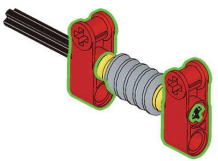

4M 6M

1x 1x

5

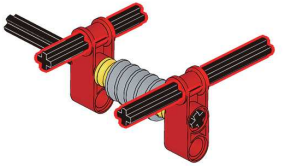

1x

6

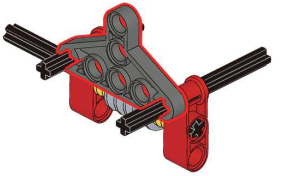

1x

7

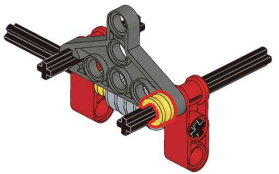

1x

8

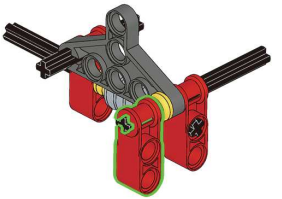

4M

1x 1x

9

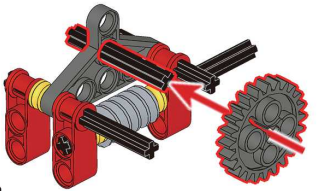

1x

10

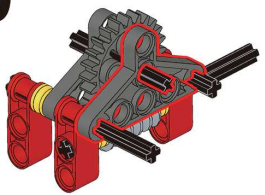

1x

11

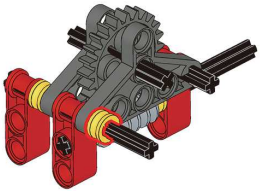

1x

12

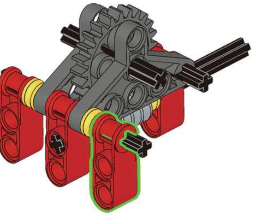

2x

13

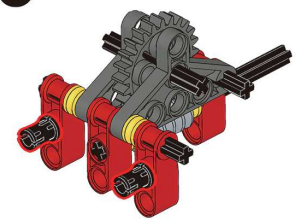

1x

14

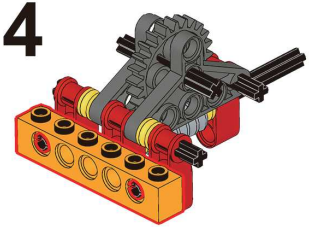

1x

15

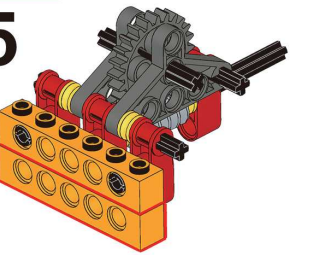

1x

16

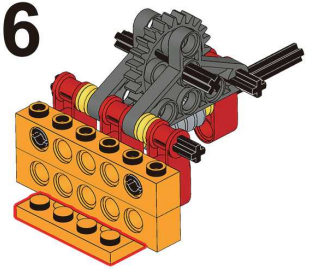

1x

17

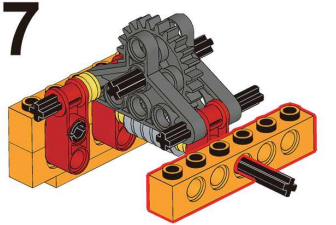

1x

18

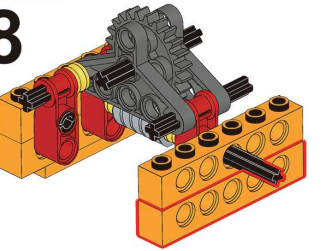

1x

19

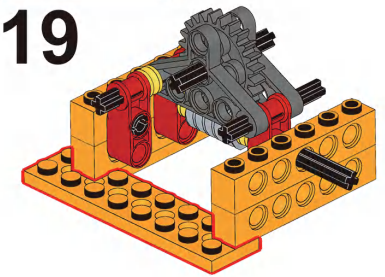

1x

20

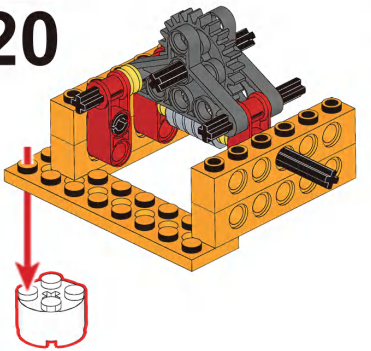

1x

21

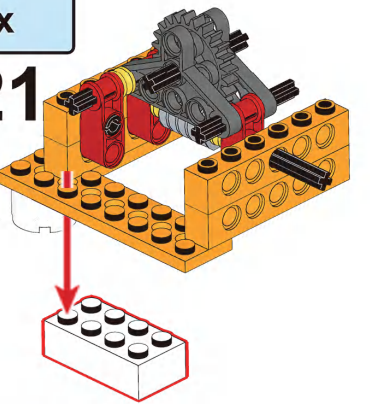

1x

22

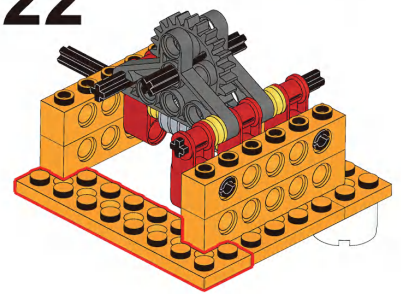

1x

23

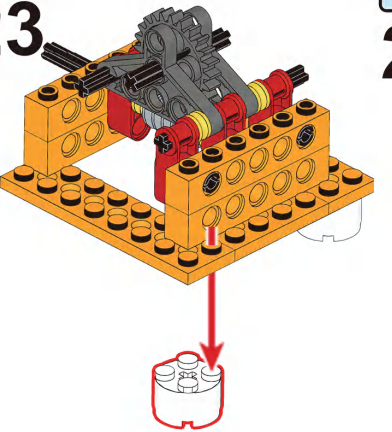

1x

24

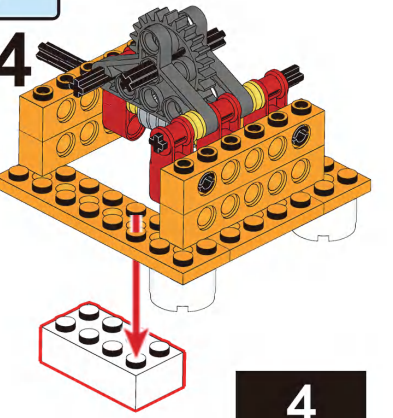

2x

25

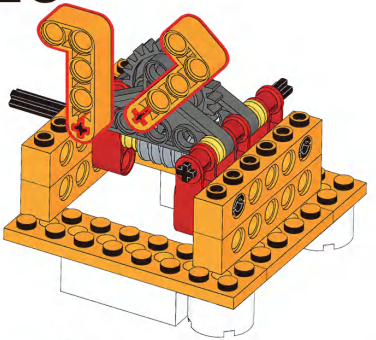

1x

26

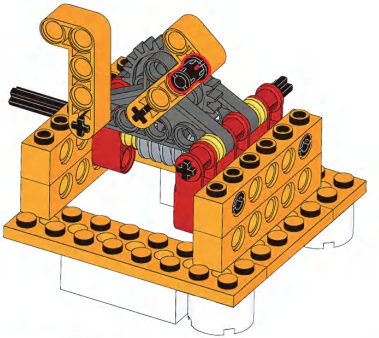

1x

27

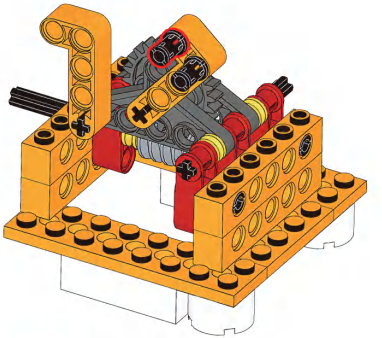

1x

28

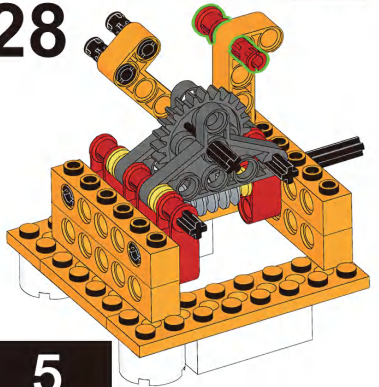

1x

29

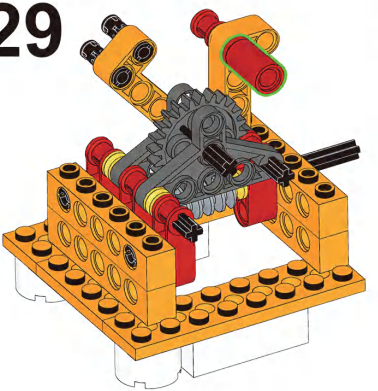

1x

30

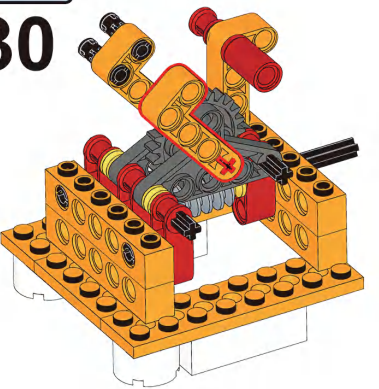

1x

31

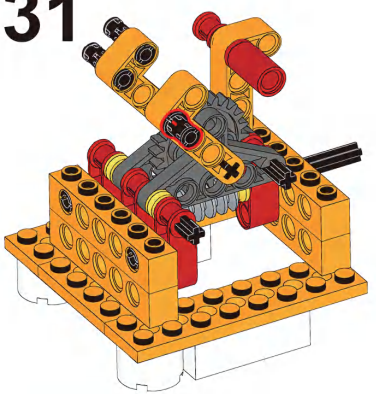

1x

32

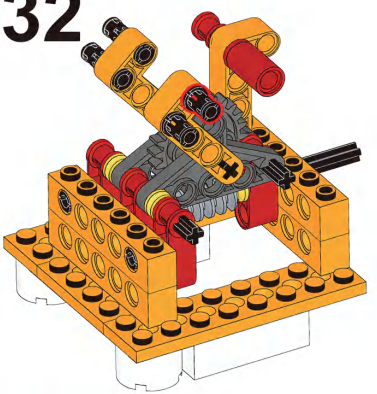

2x

33

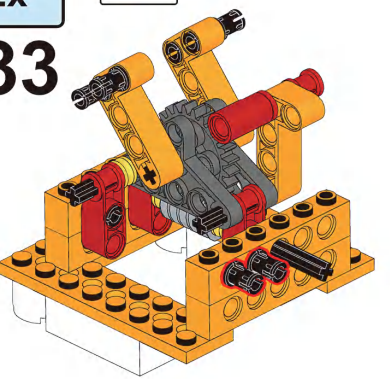

1x

34

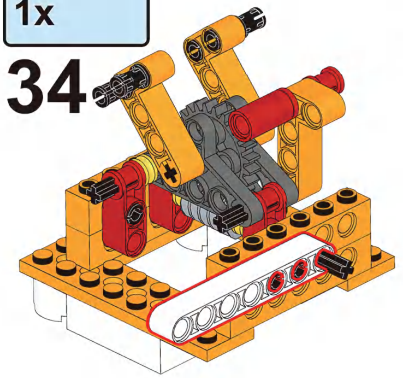

2x 1x

35

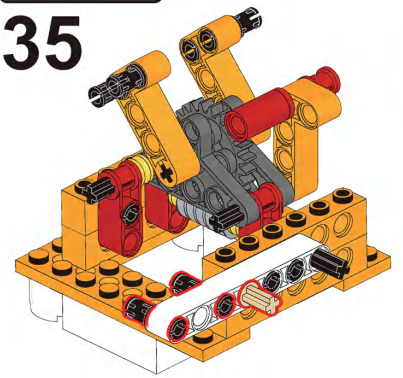

1x

36

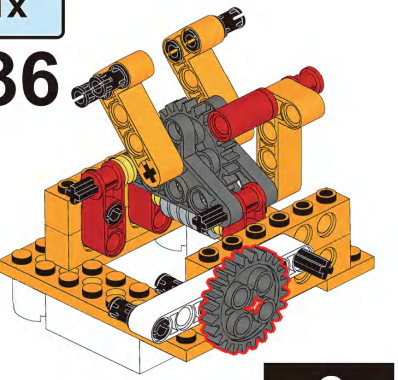

3M

1x 1x

37

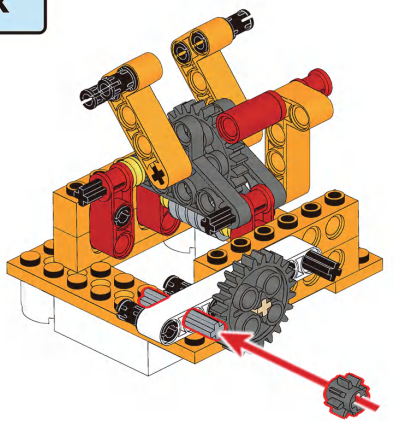

1x

38

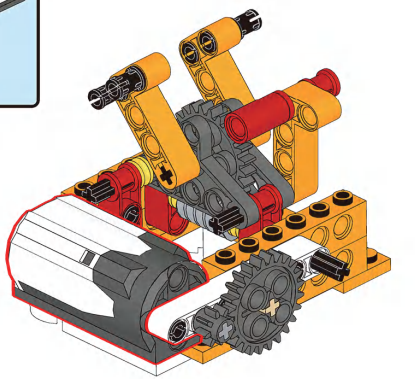

1x

39

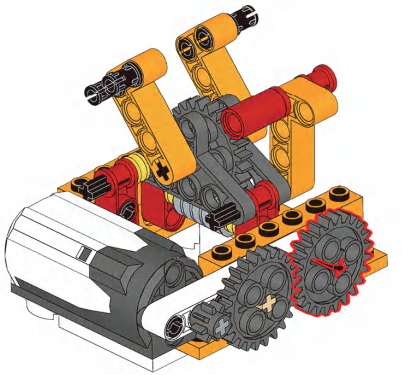

1x

40

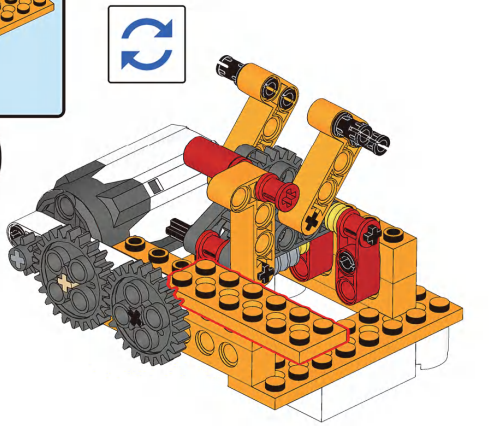

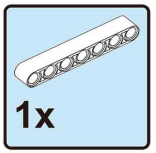

41



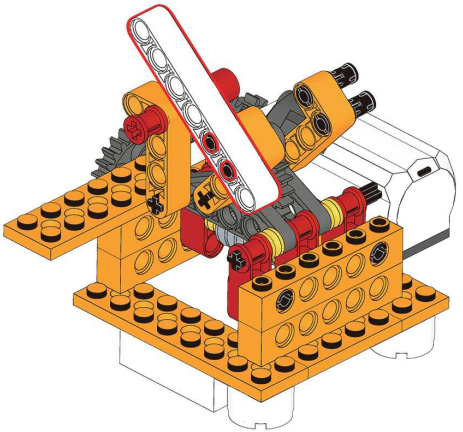



42

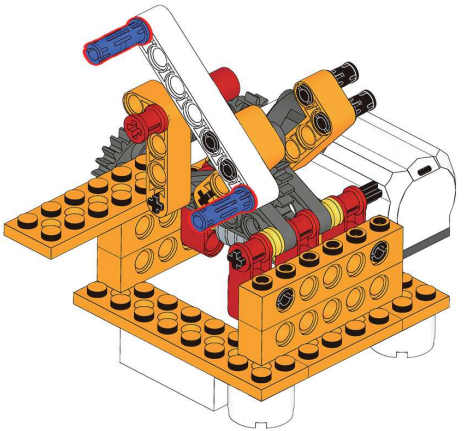

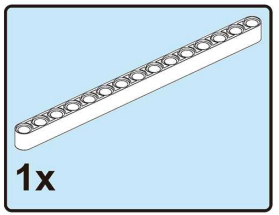

43

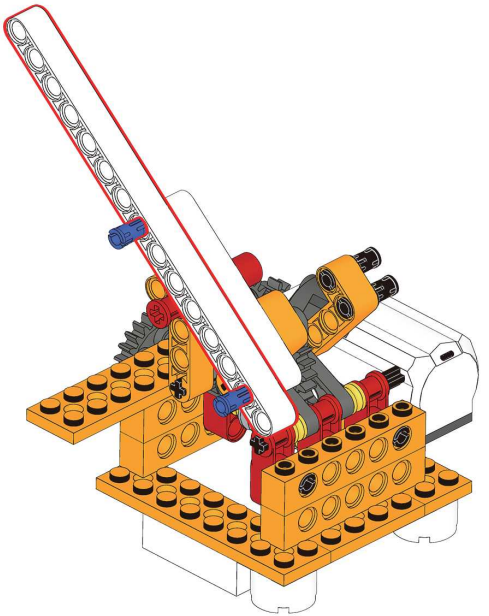

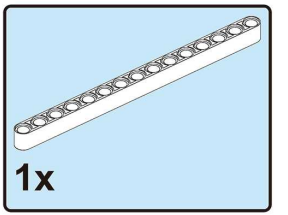

44

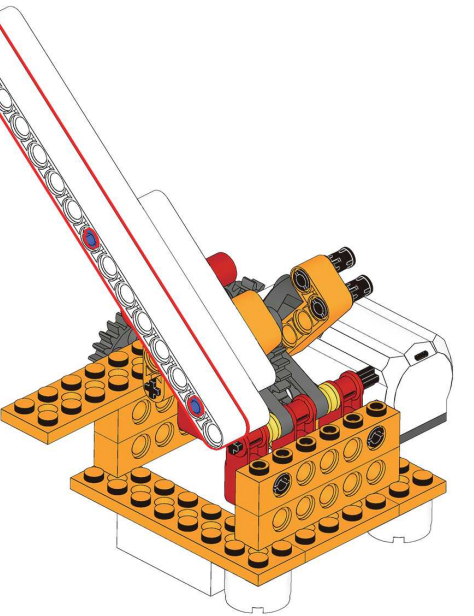



45

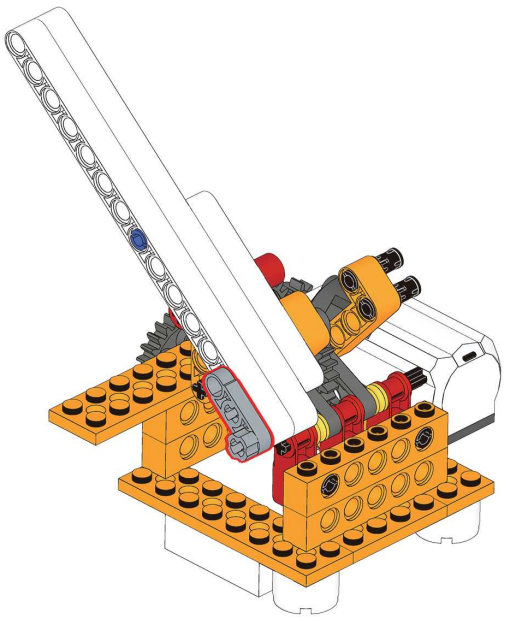

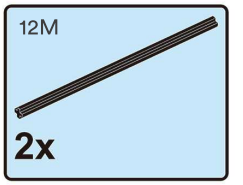

46

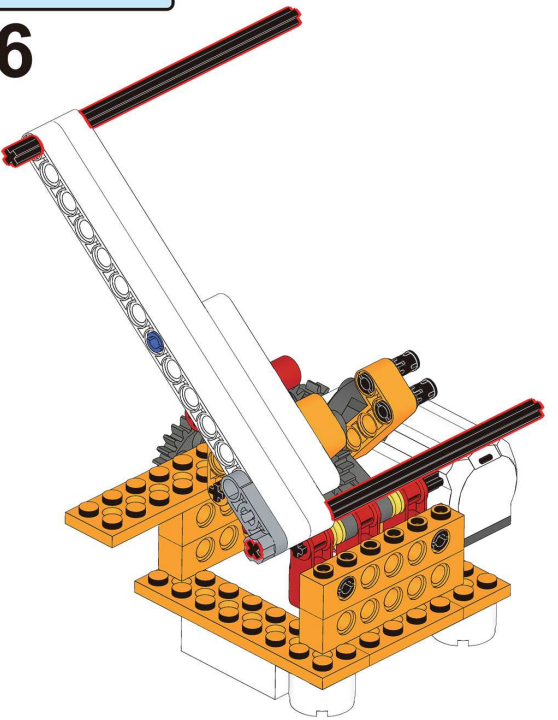

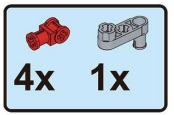

47

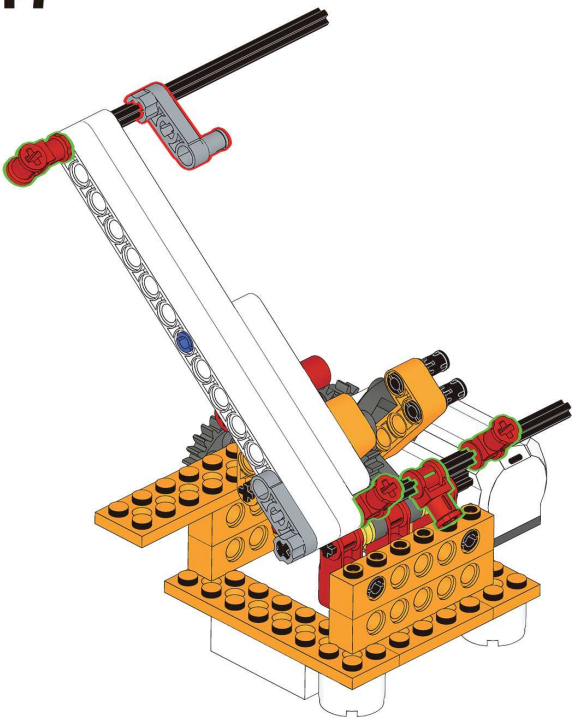

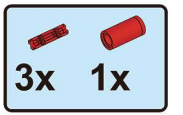

48

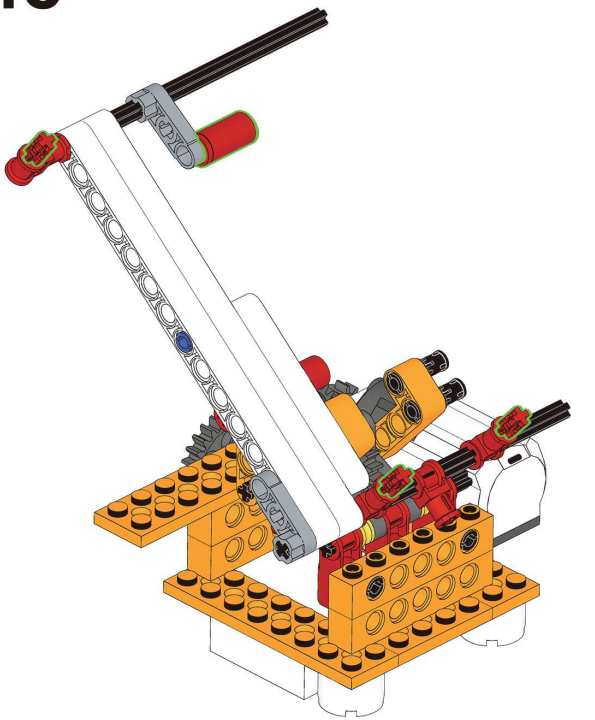

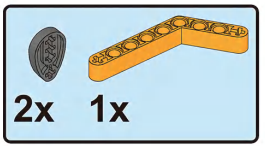

49

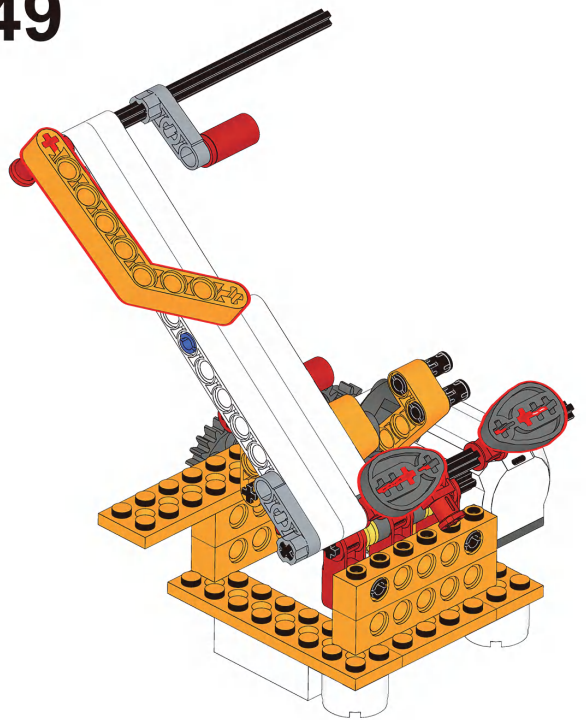

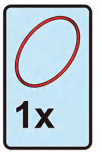

50

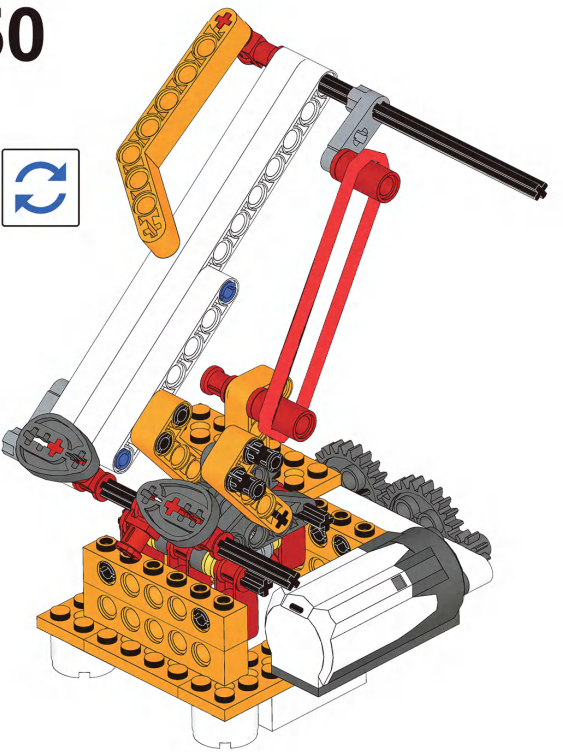



51

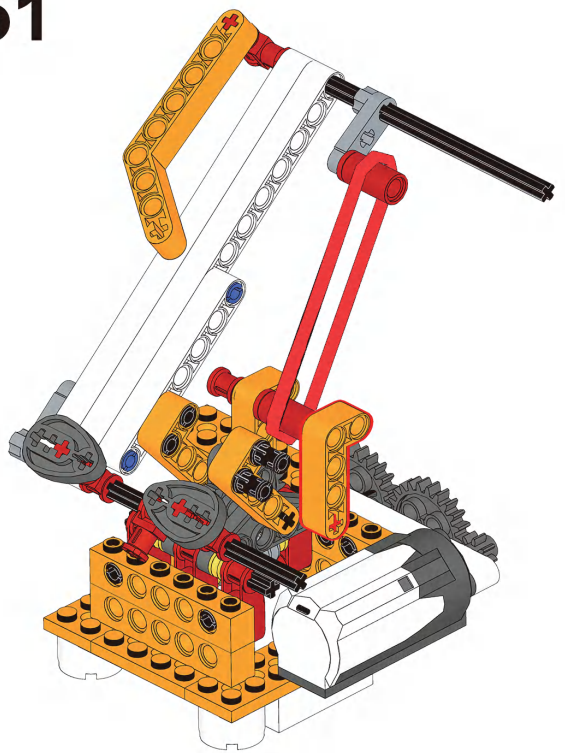



52

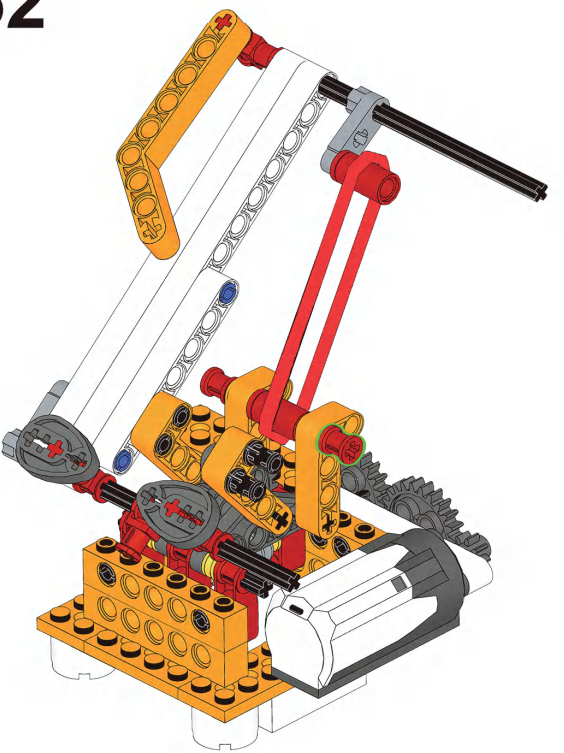

1x

53

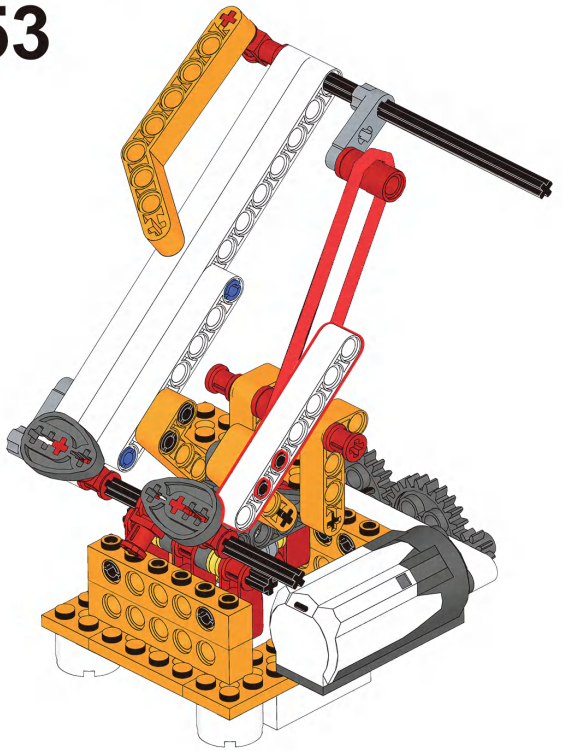

2x

54

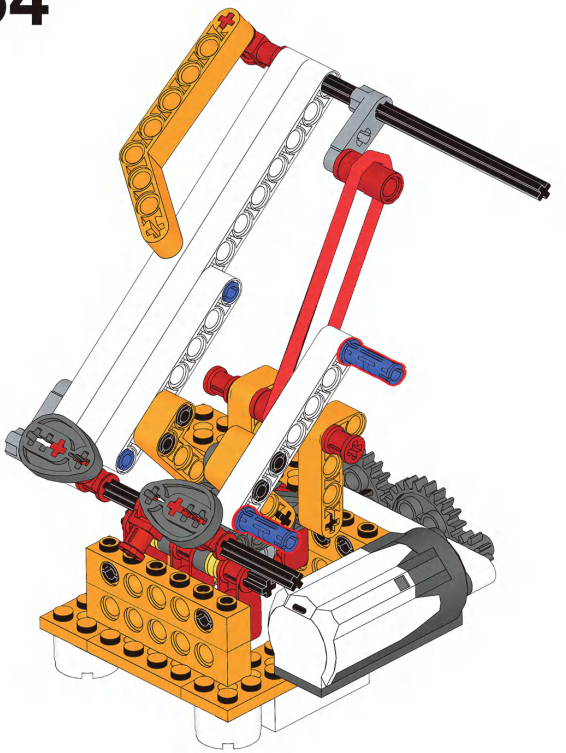



55

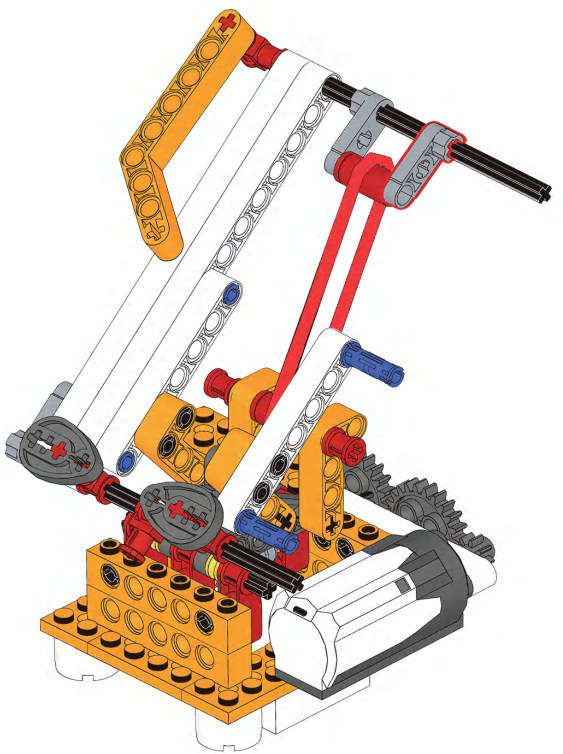

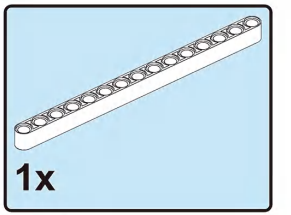

56

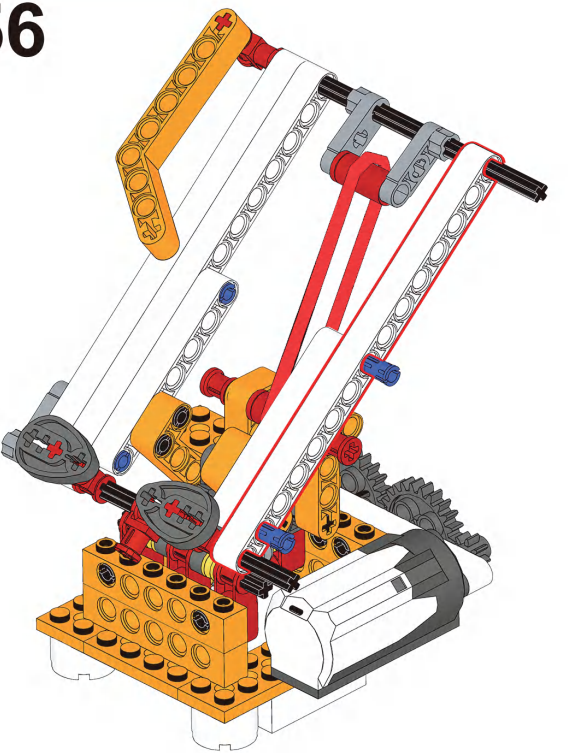

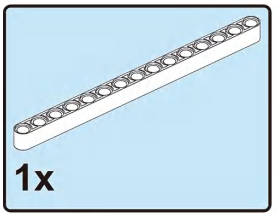

57

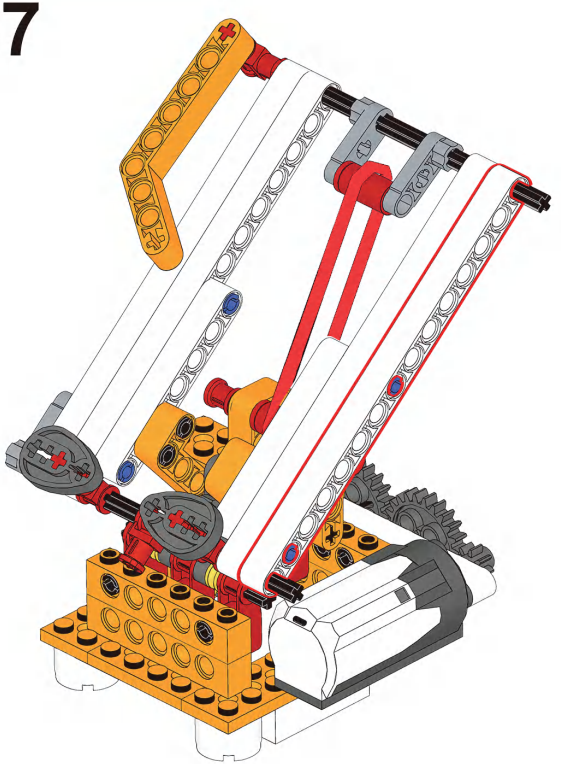

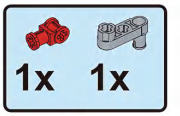

58

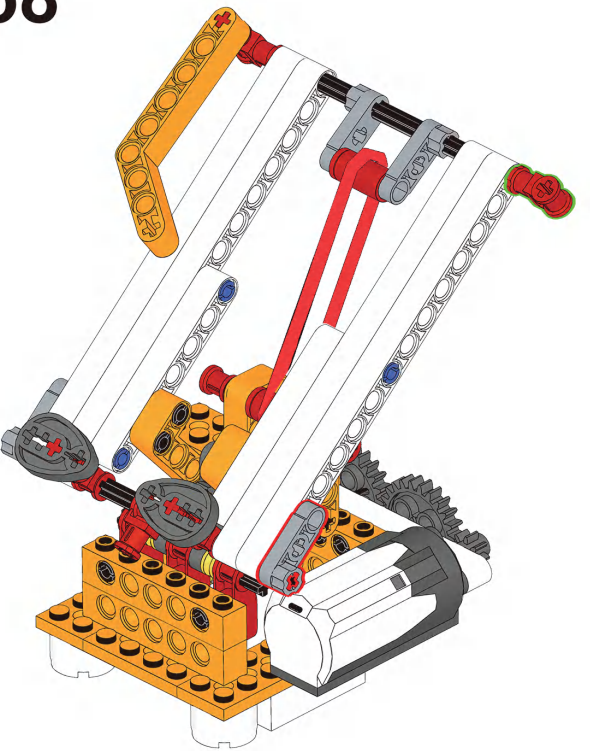



59

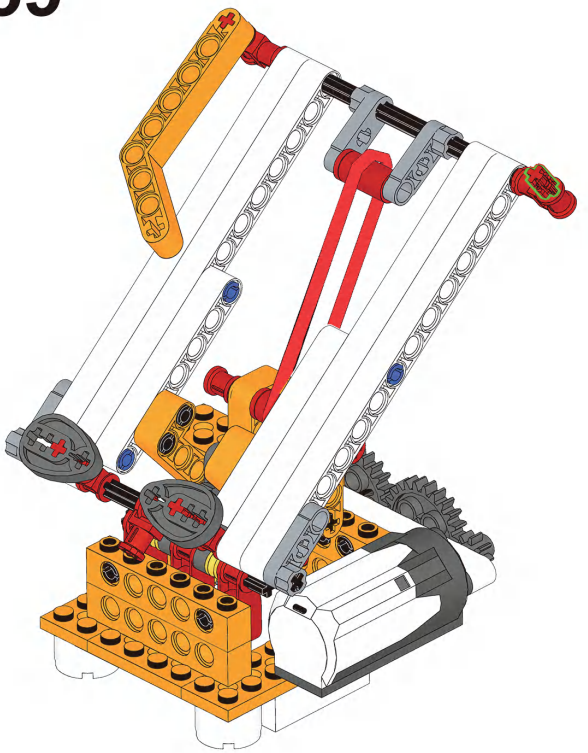

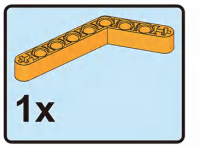

60

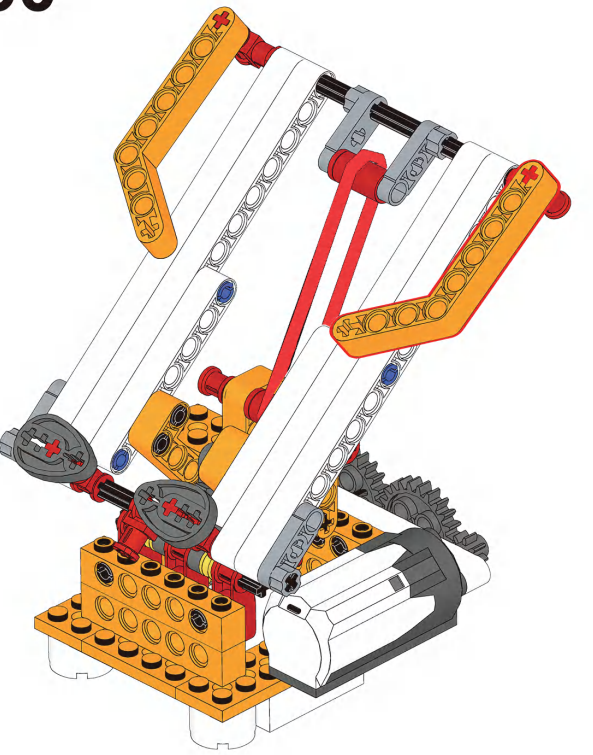



55

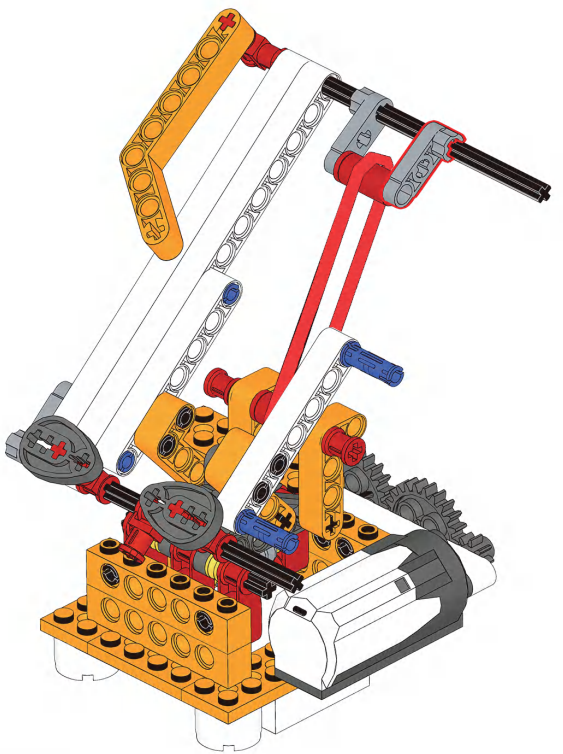

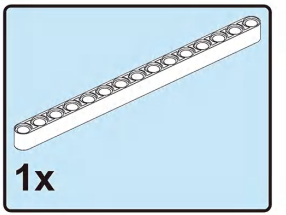

56

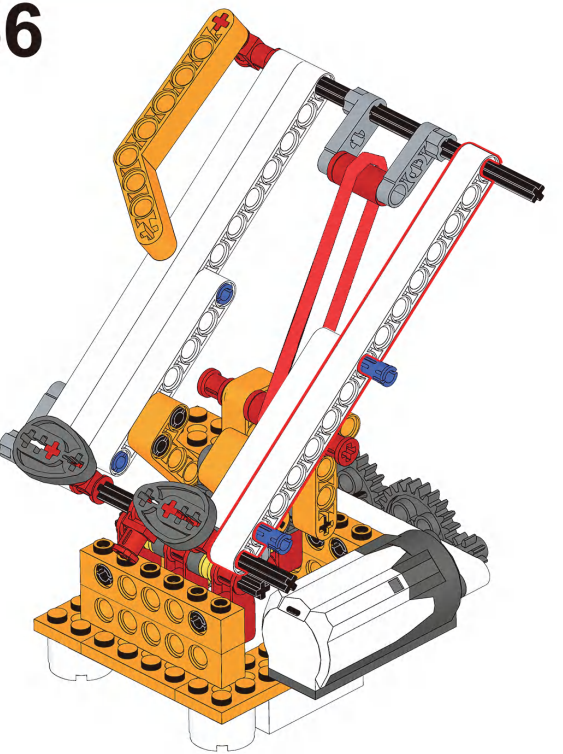

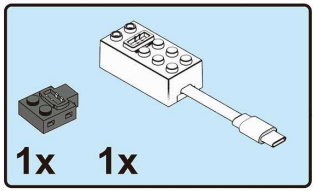

61

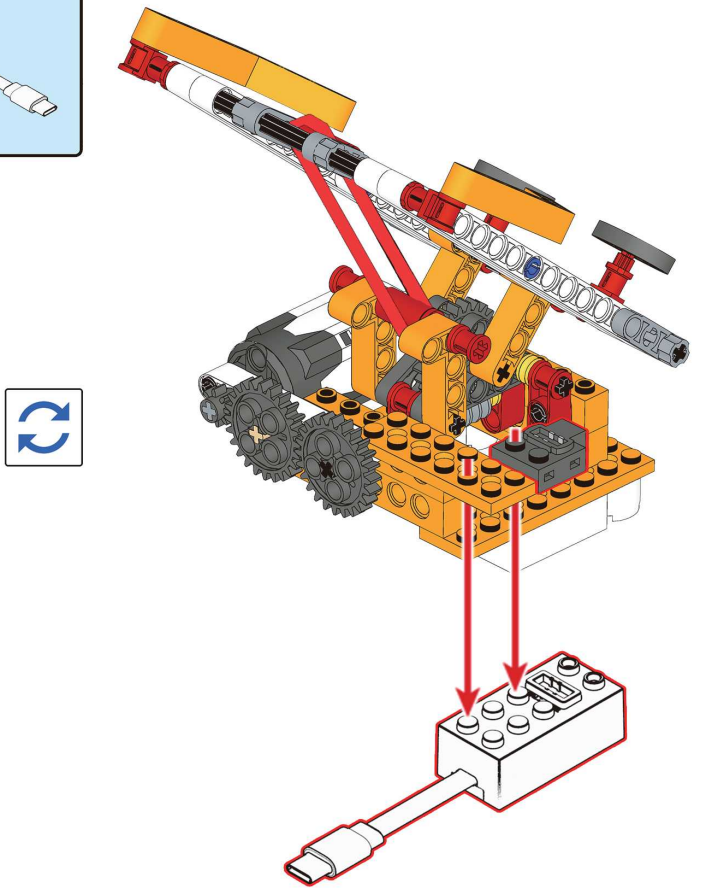

Demo Program

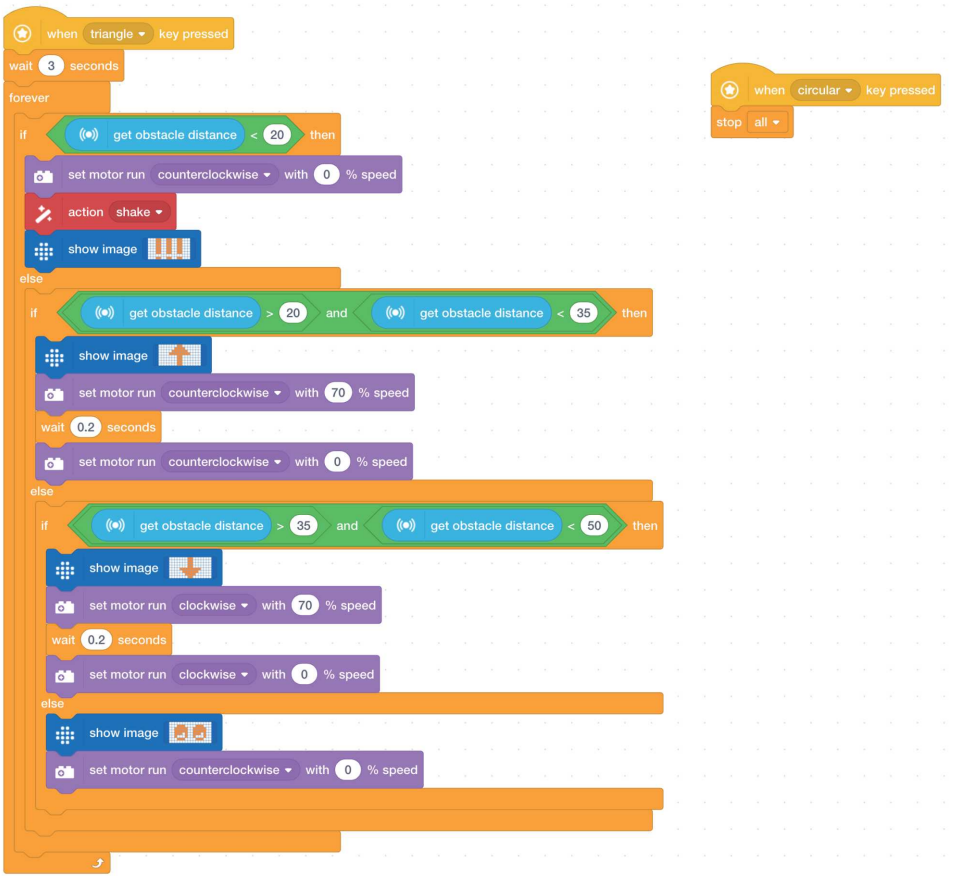

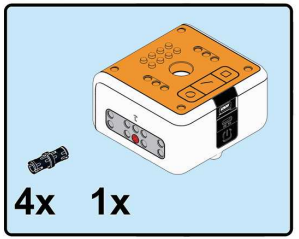

62

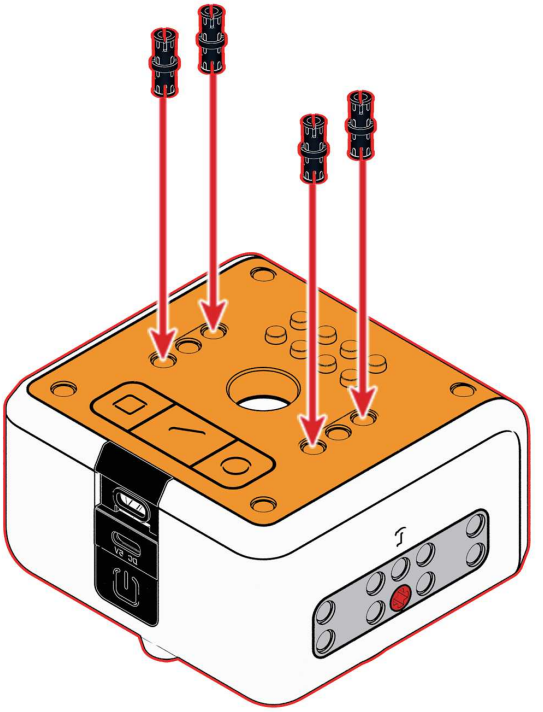

63

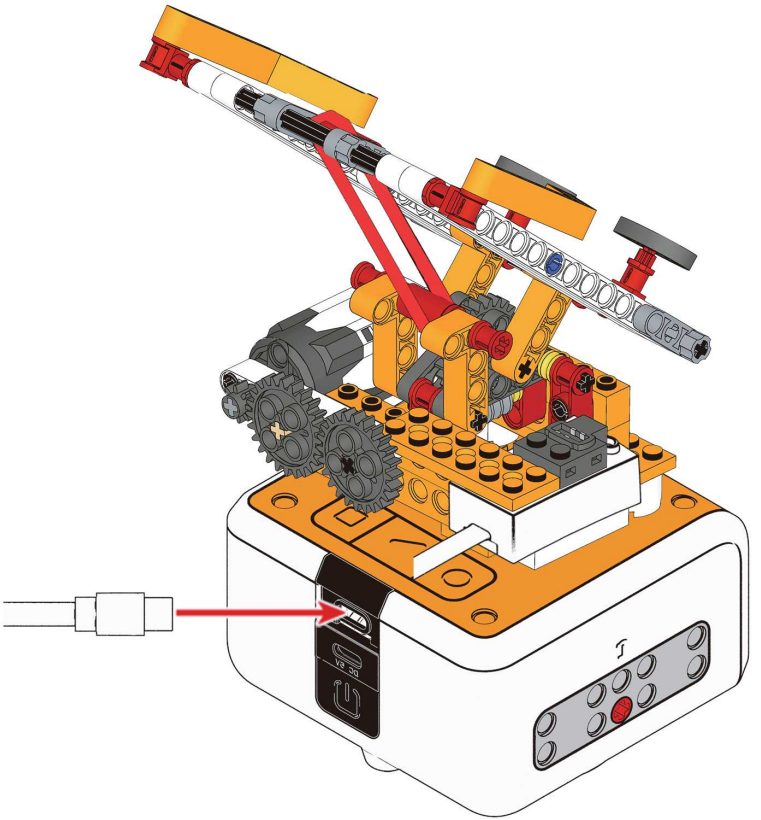

Case 20
Automatic Turret

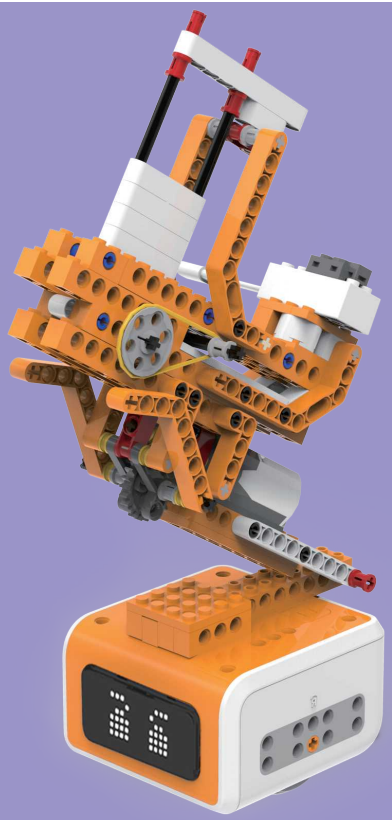

Parts List

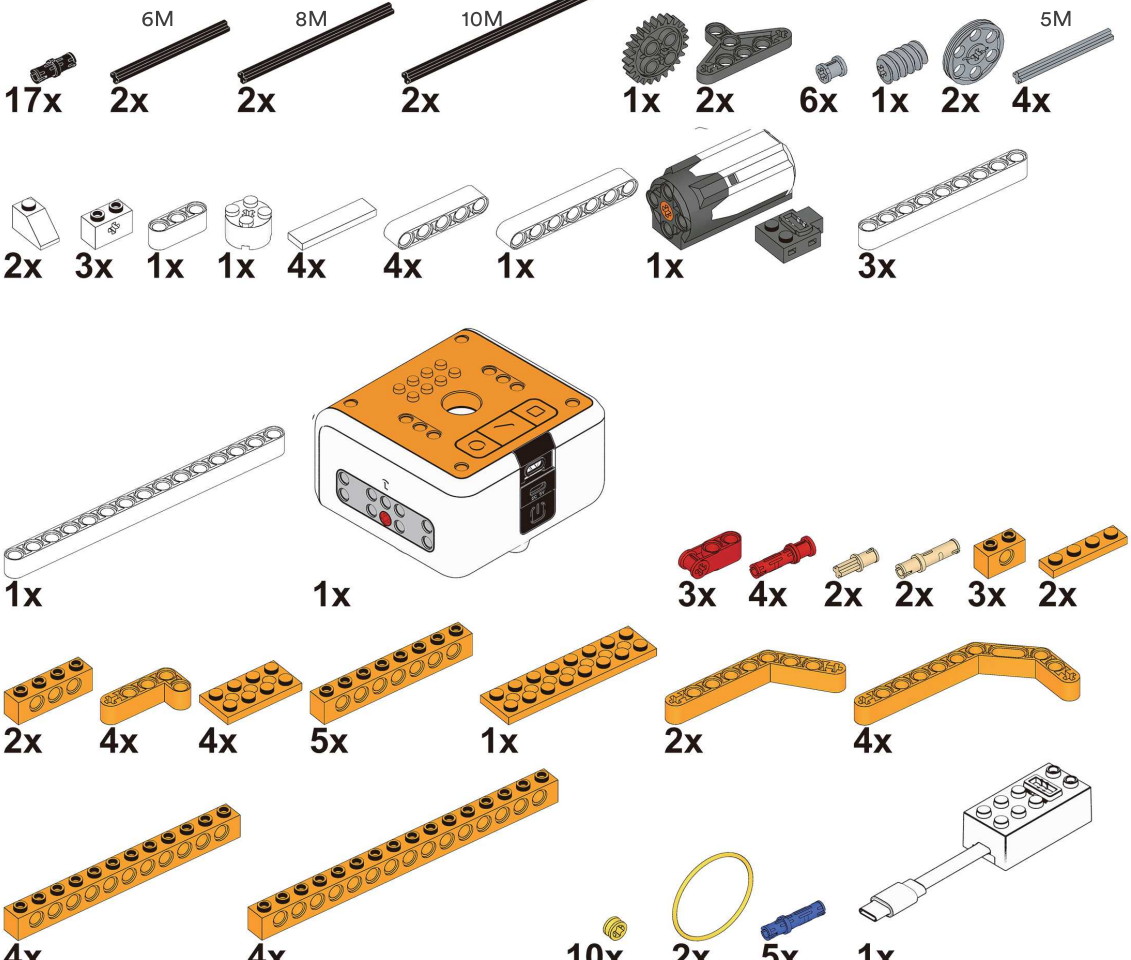
6M
8M
10M
5M
17x
2x
2x
2x
1x
2x
6x
1x
2x
4x
2x
3x
1x
1x
4x
4x
1x
1x
3x
1x
1x
3x
4x
2x
2x
3x
2x
2x
4x
4x
5x
1x
2x
4x
4x
4x
10x
2x
5x
1x

1x

1

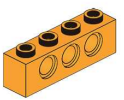

1x

2

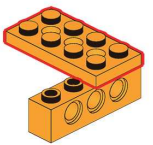

2x

3

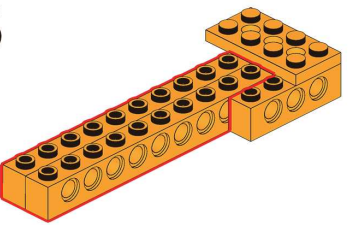

1x

4

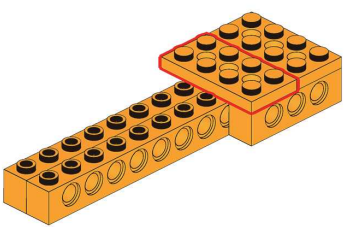

1x 1x

5

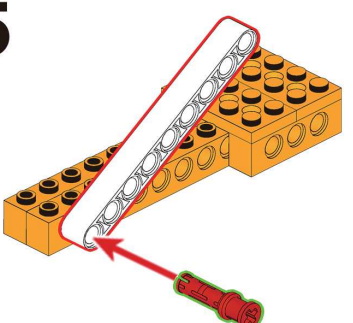

2x

6

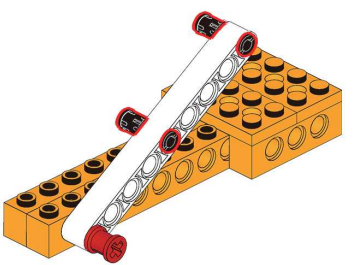

1x

7

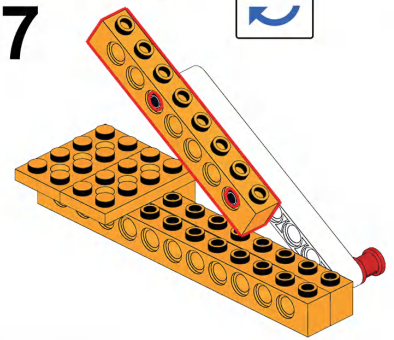

1x

8

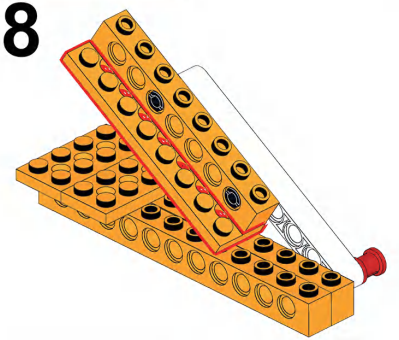

1x 1x

9

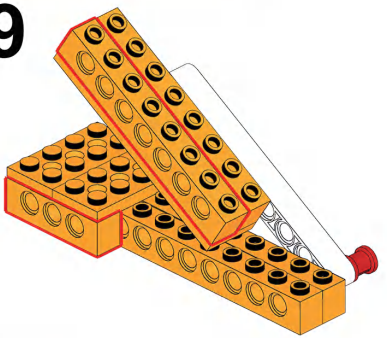

2x

10

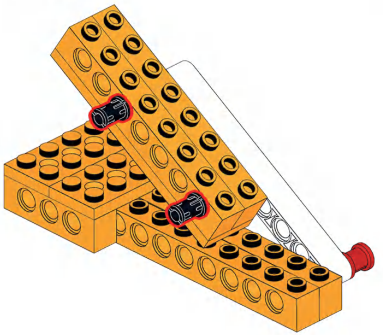

1x

11

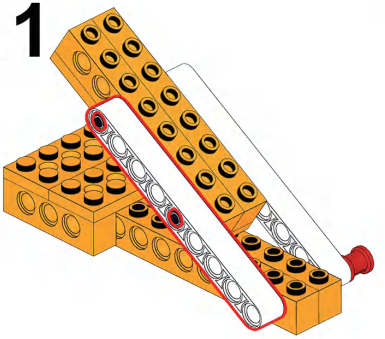

1x

12

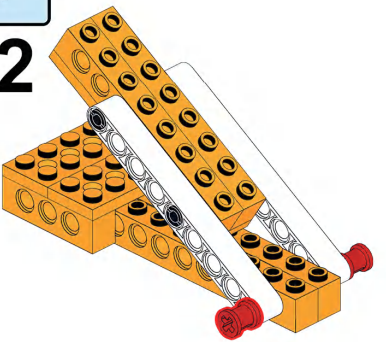

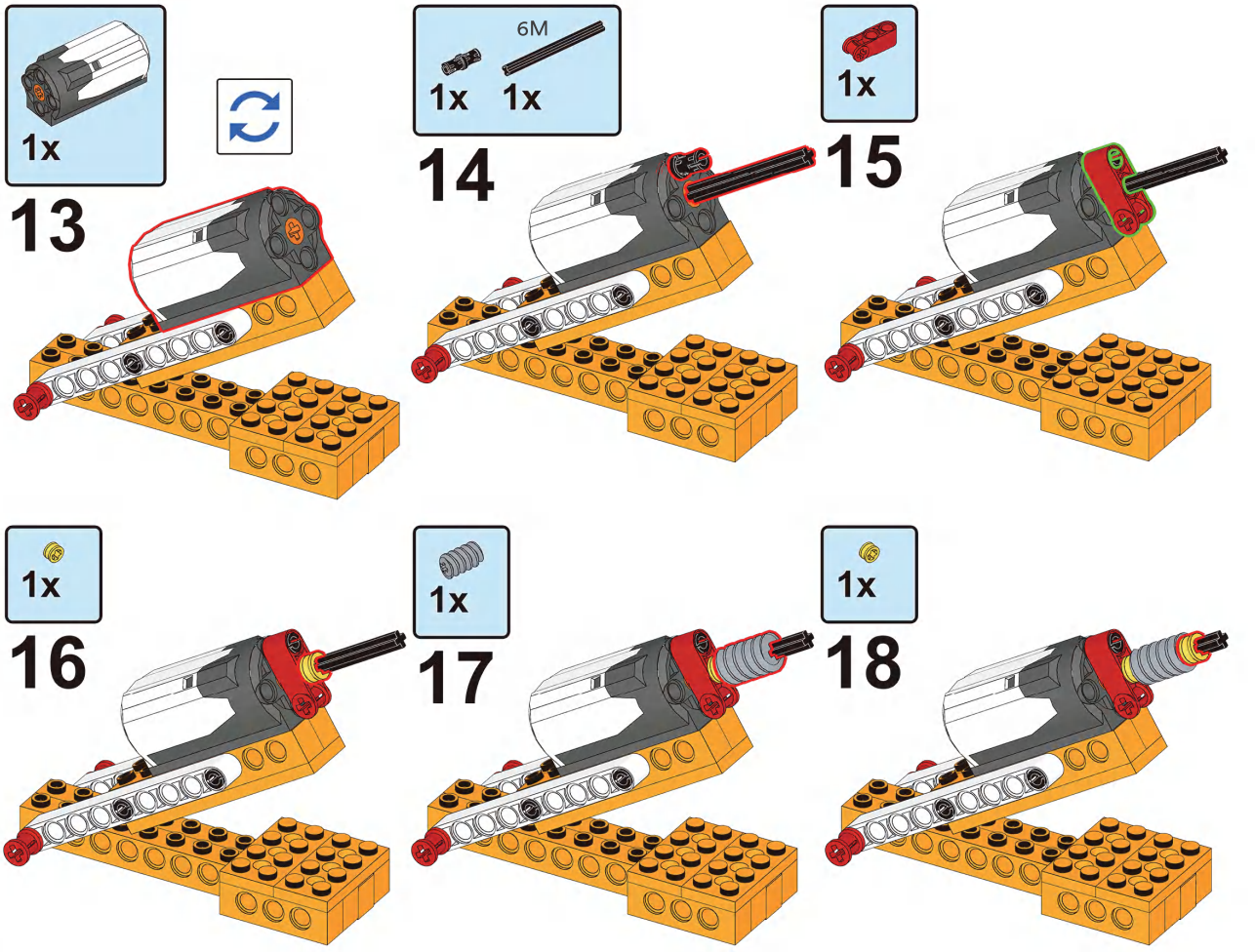
1x
13
6M
1x
1x
14
1x
15
1x
16
1x
17
1x
18

1x

19

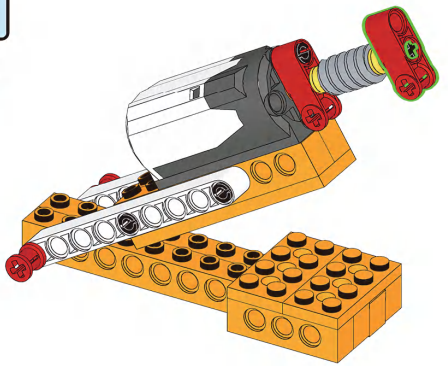

5M

2x

20

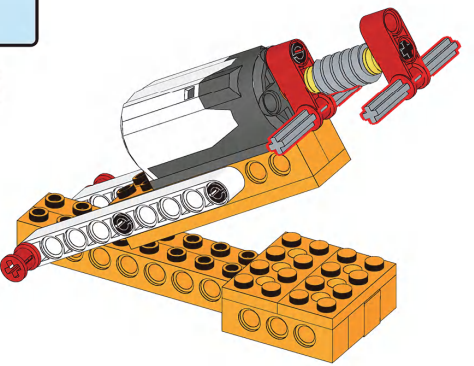

1x

21

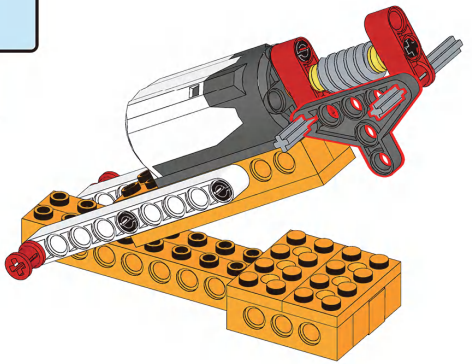

2x

22

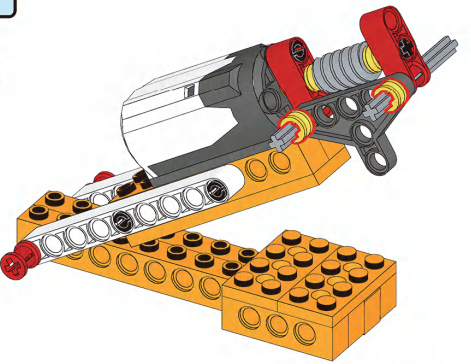

8M

1x 1x

23

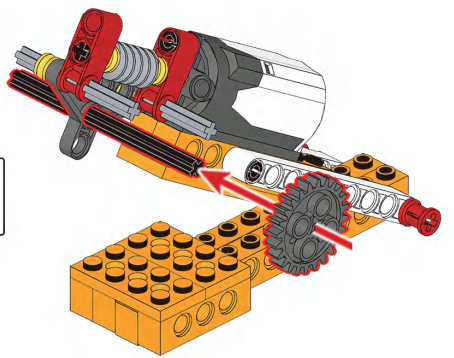

1x

24

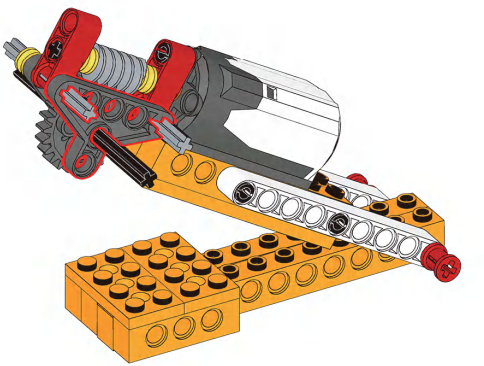

1x

25

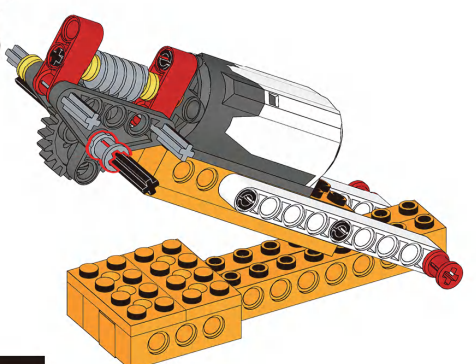

3x

26

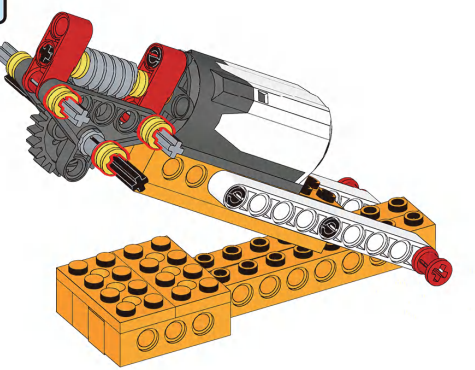

1x

27

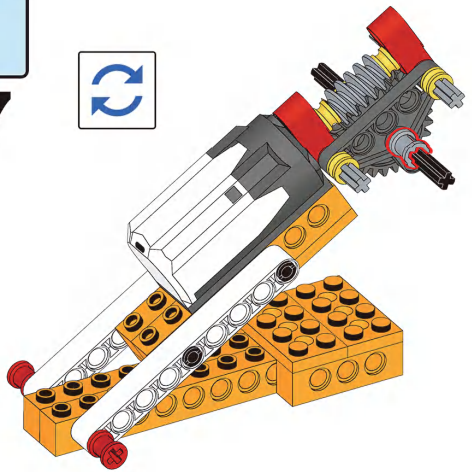

1x

28

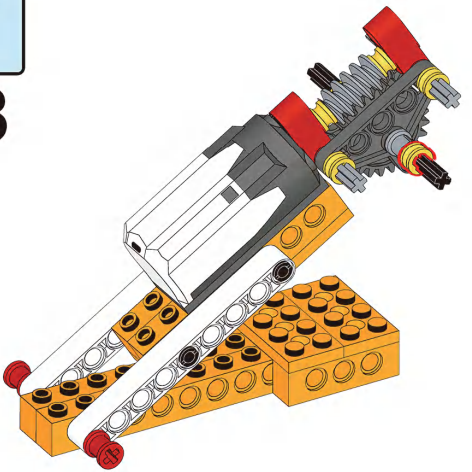

2x

29

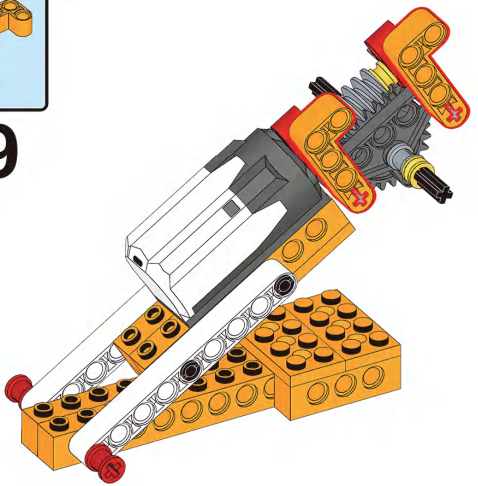

3x

30

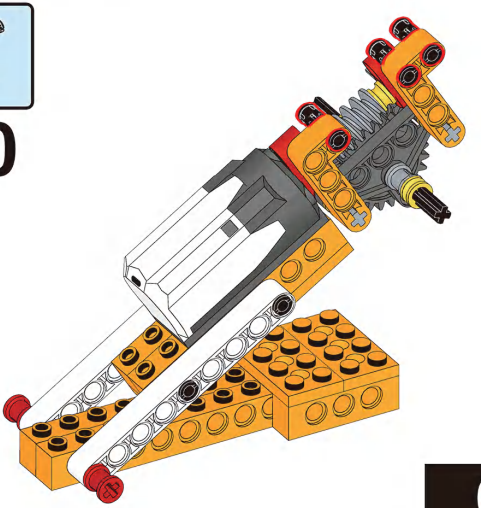

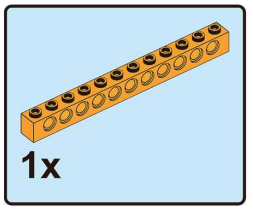

31

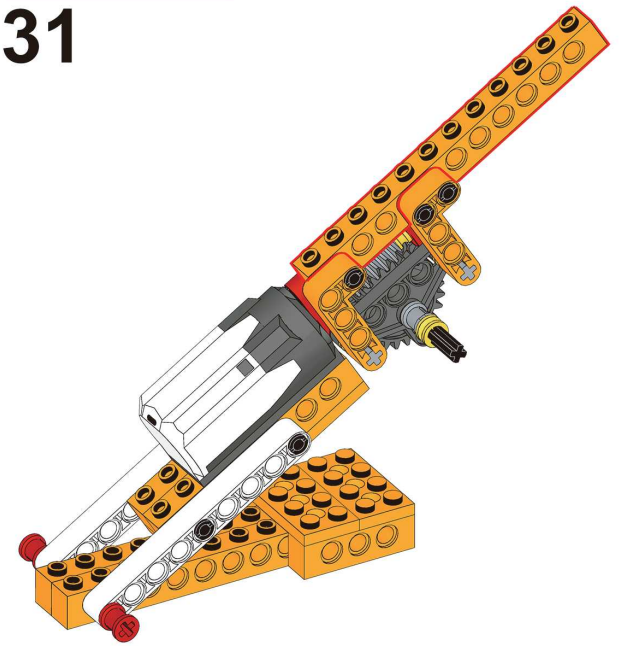

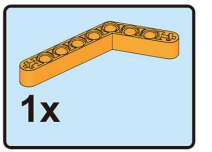

32

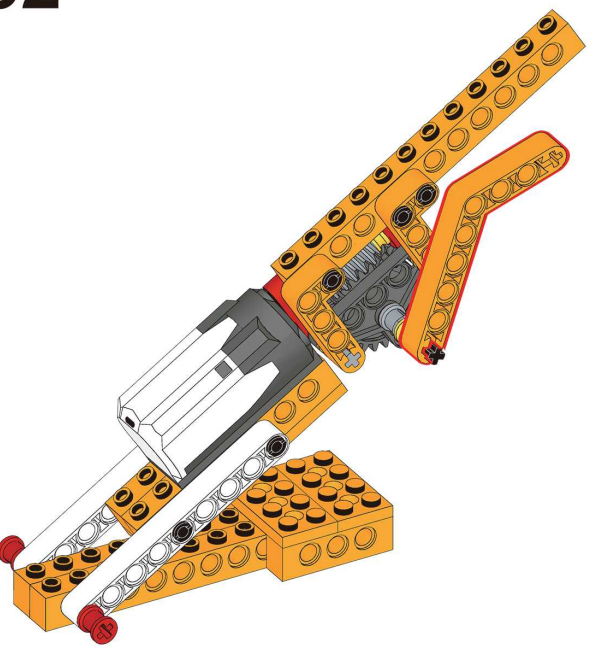

2x

33

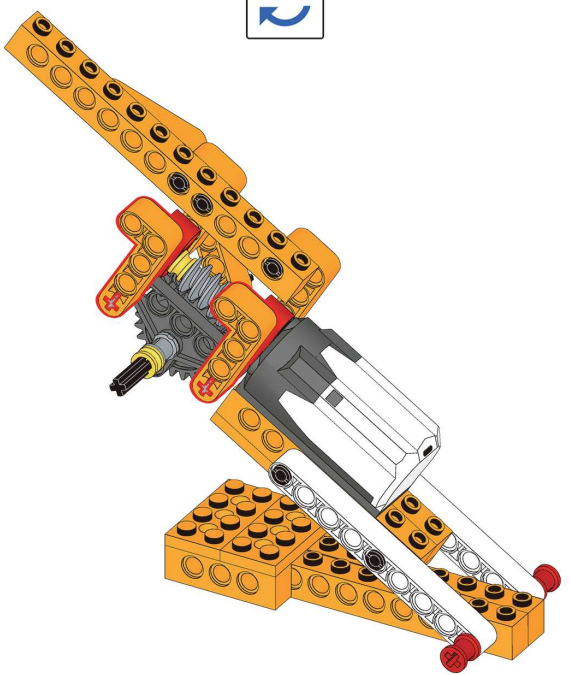

3x

34

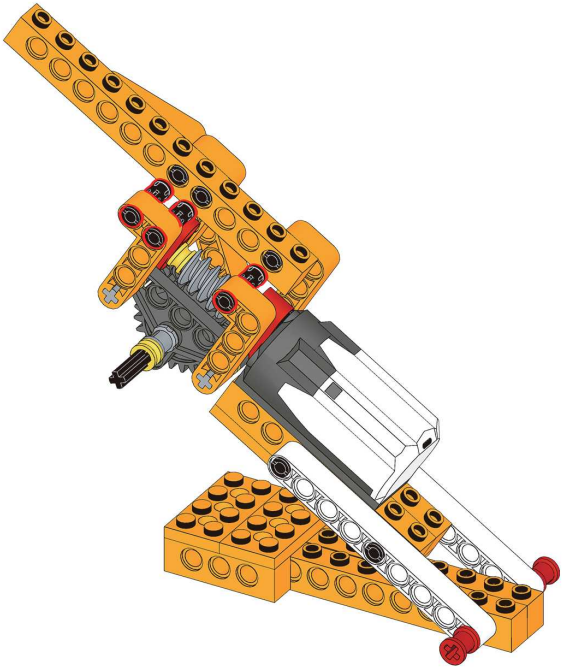

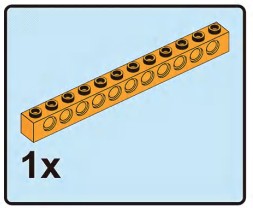

35

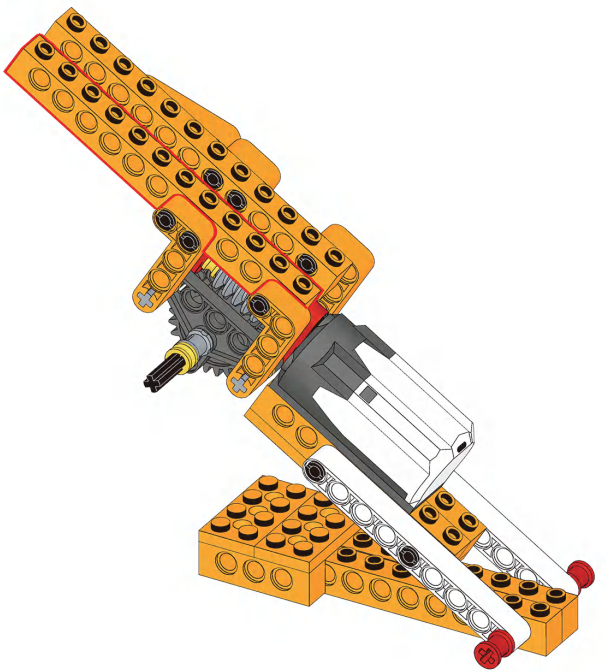

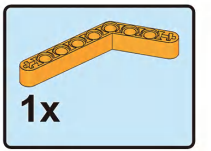

36

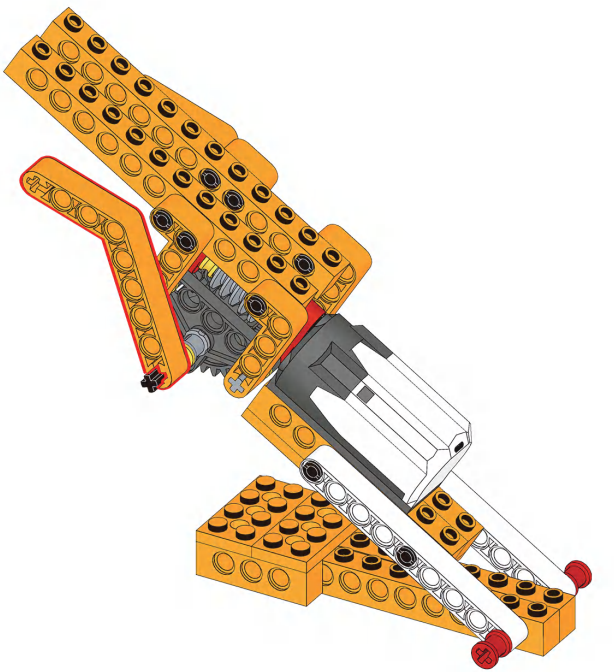

1x

37

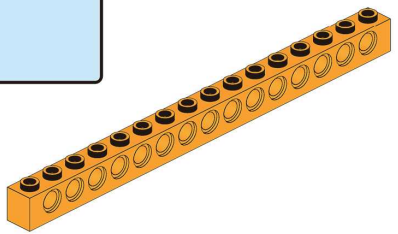

2x

38

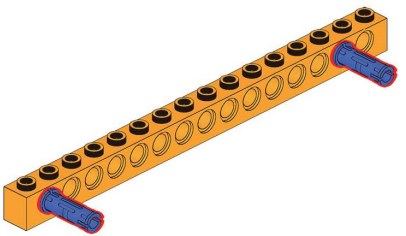

1x

39

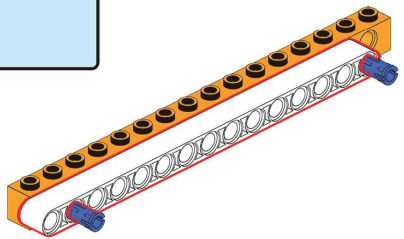

1x

40

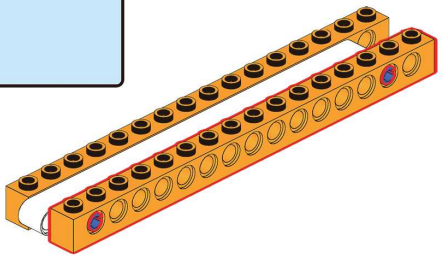

41

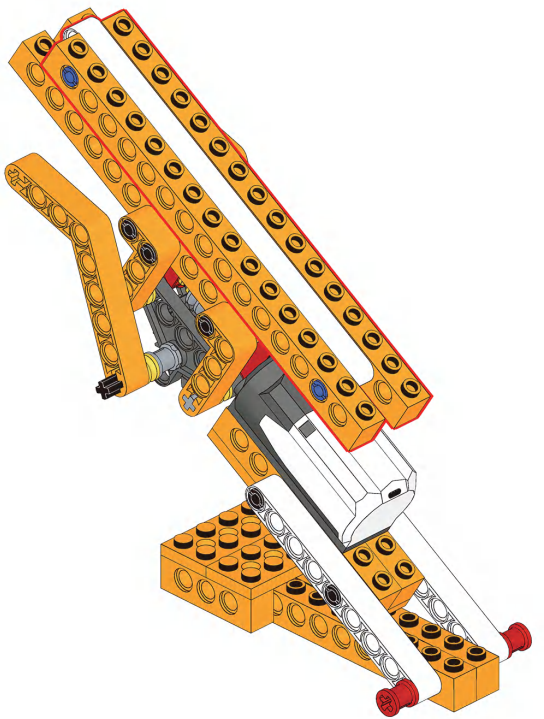

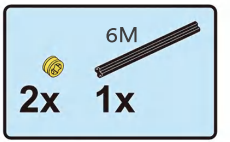

42

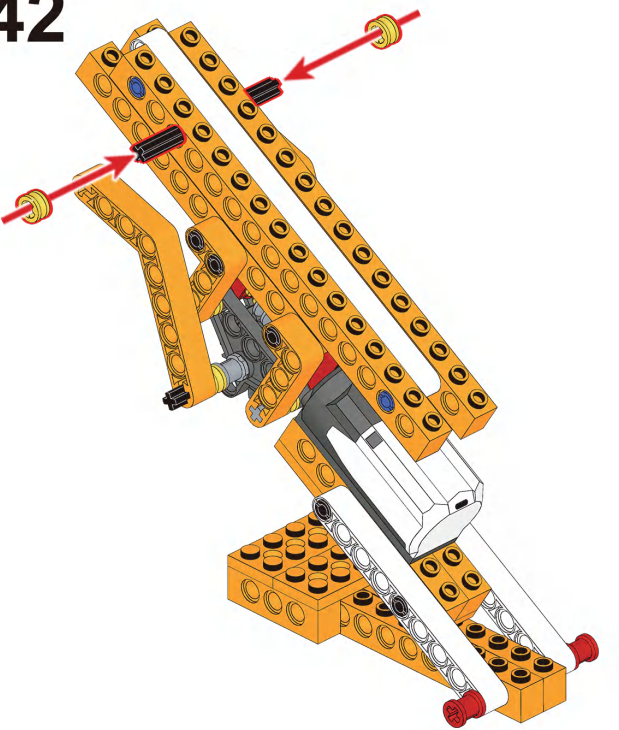

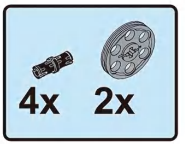

43

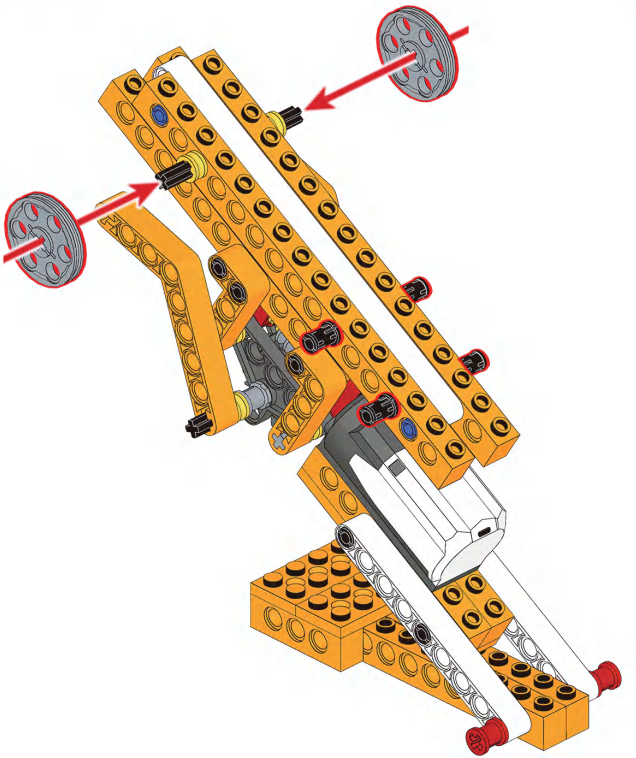

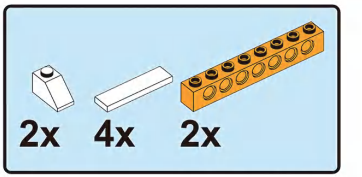

44

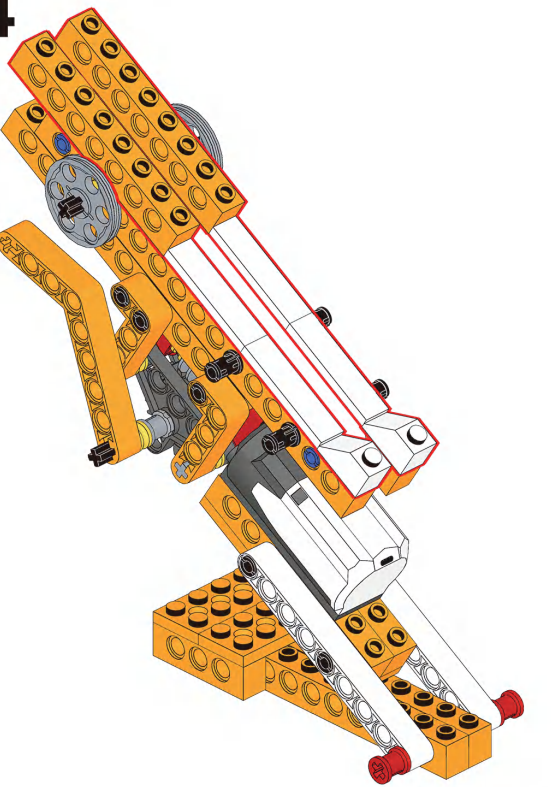

1x



45

2x

47

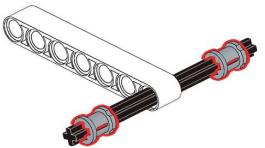

8M

1x

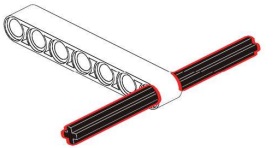

46

48

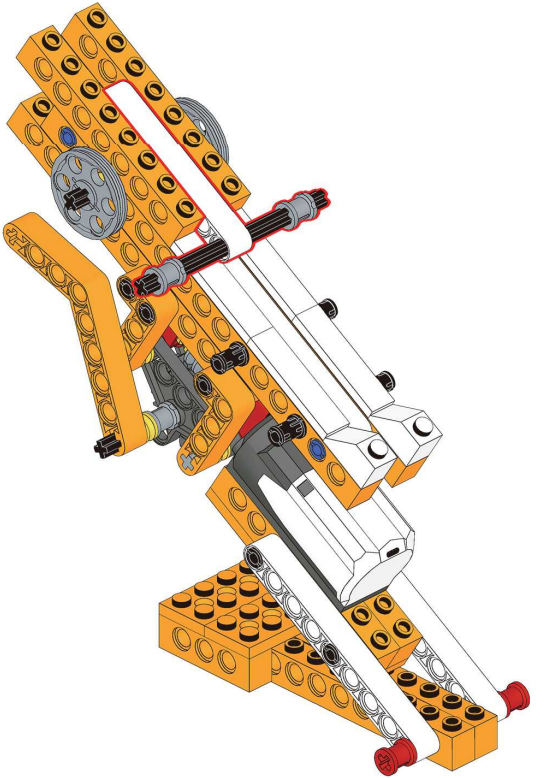

1x

49



1x

51



1x

50

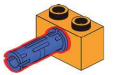

52

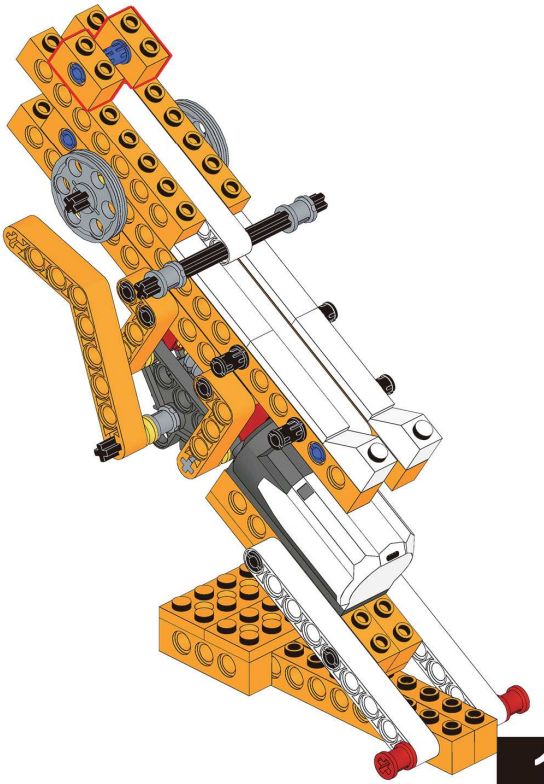

1x

53

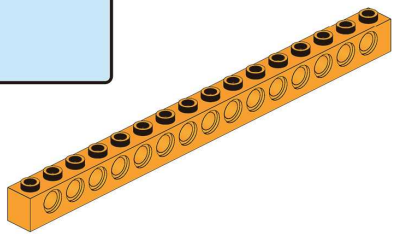

2x

54

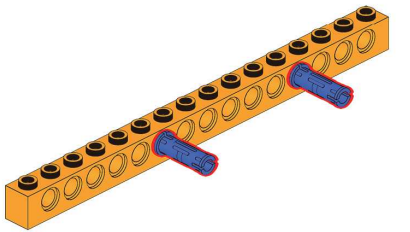

1x

55

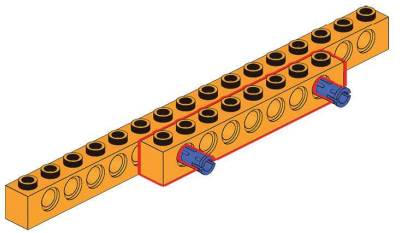

1x

56

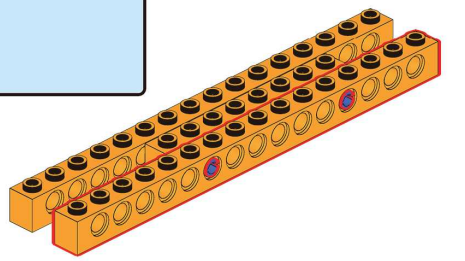

57

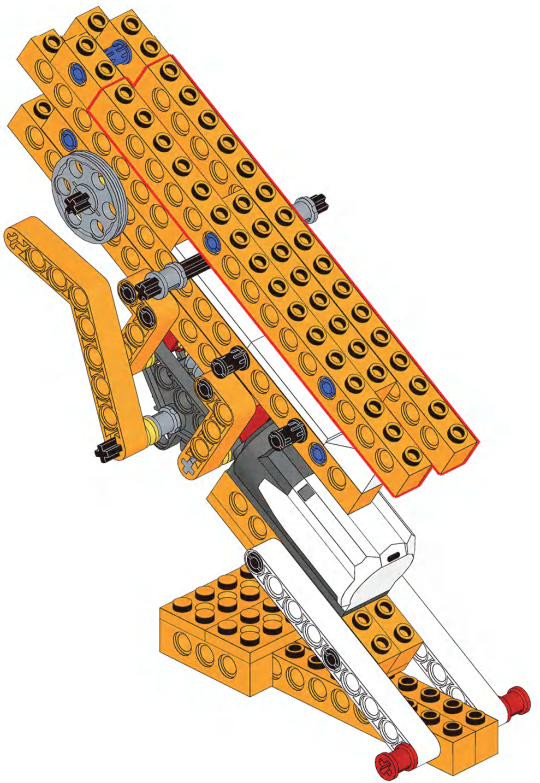

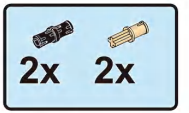

58

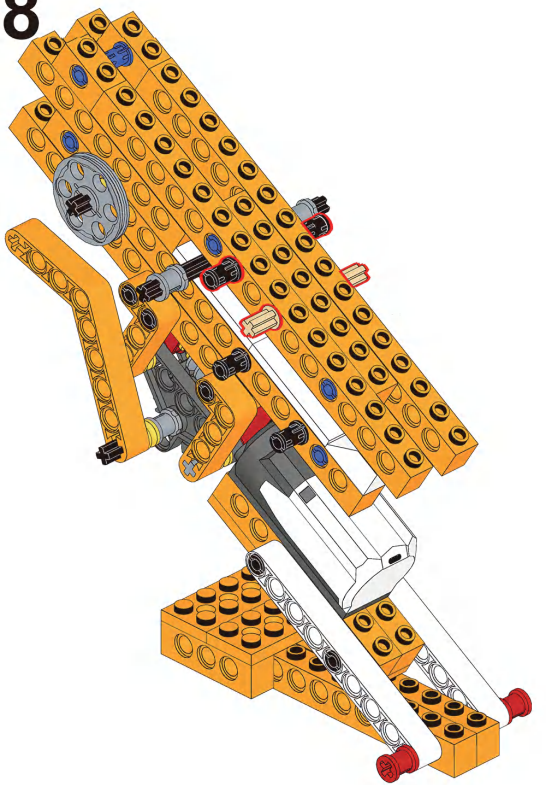

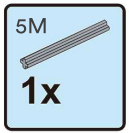

59

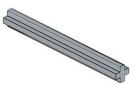

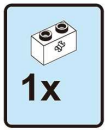

60

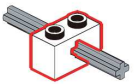

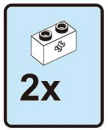

61

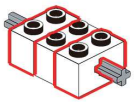

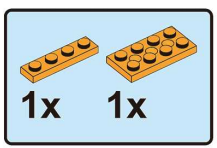

62

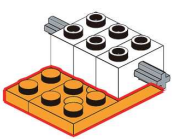

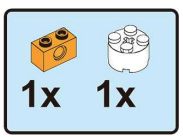

63

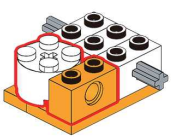

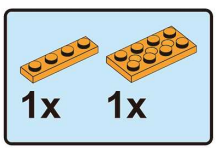

64



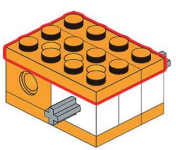

65

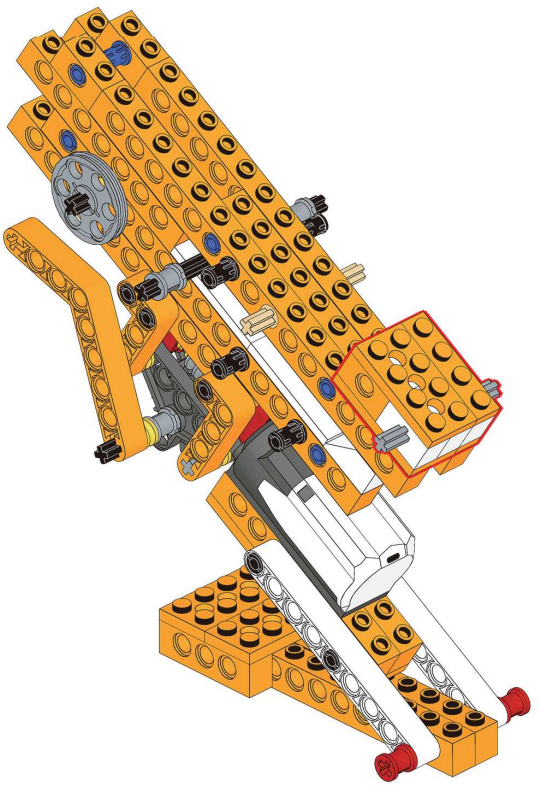

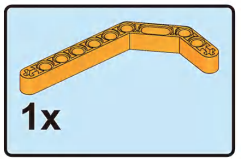

66

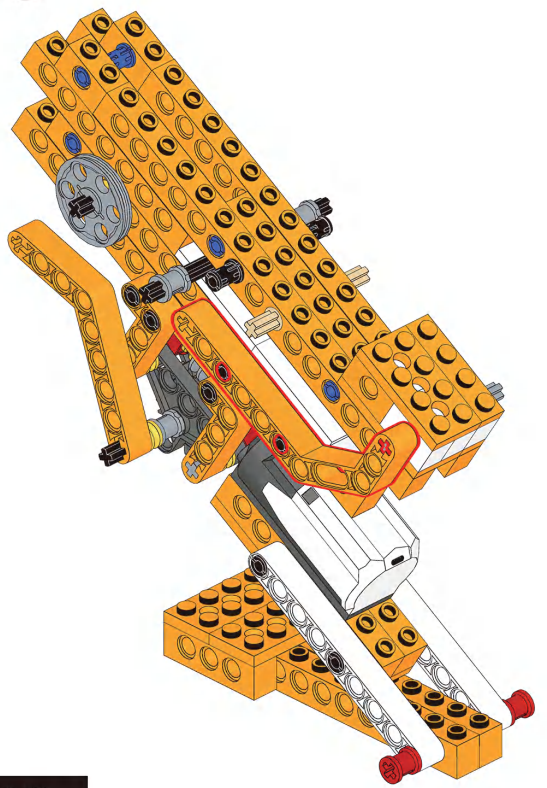

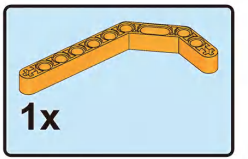

67

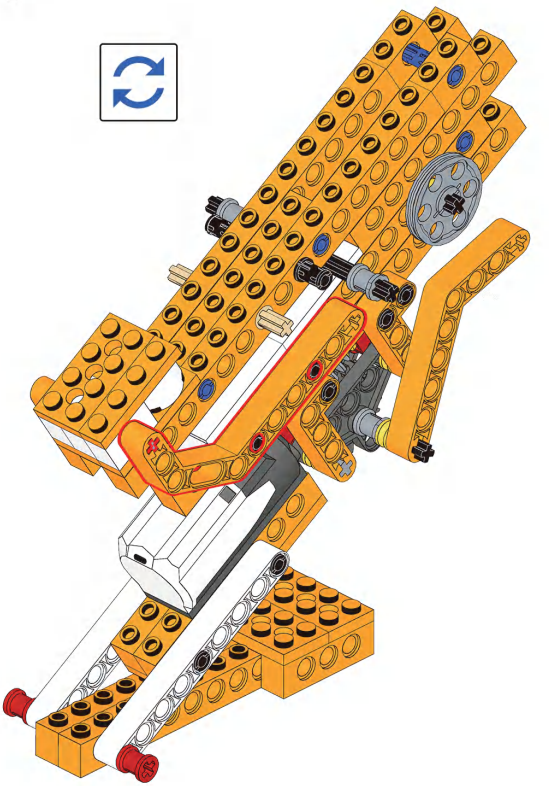

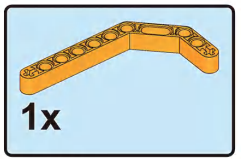

68

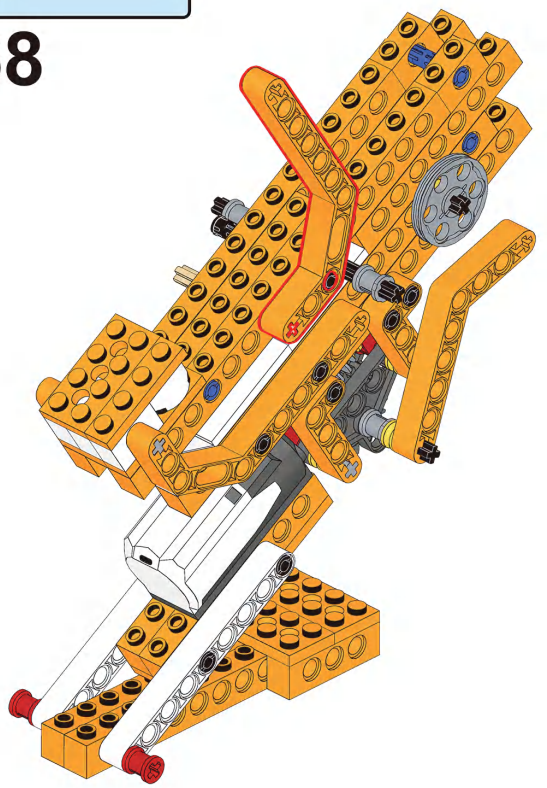

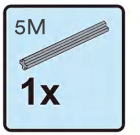

69

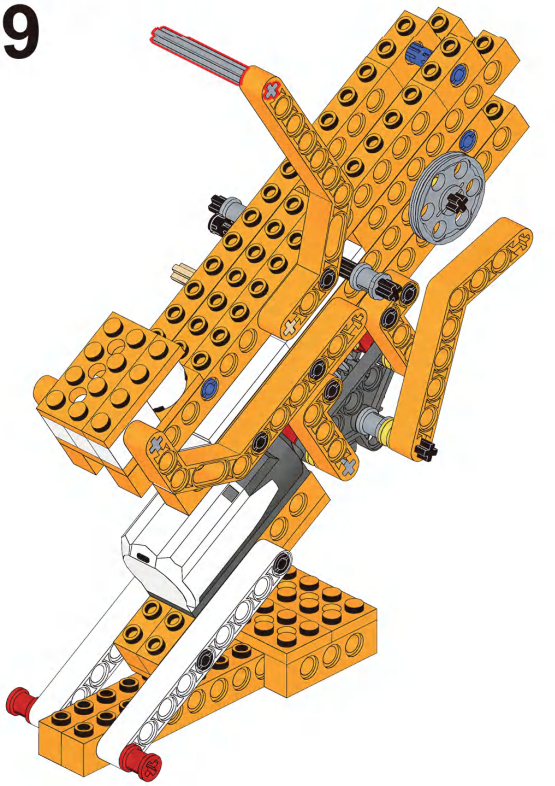

1x

70

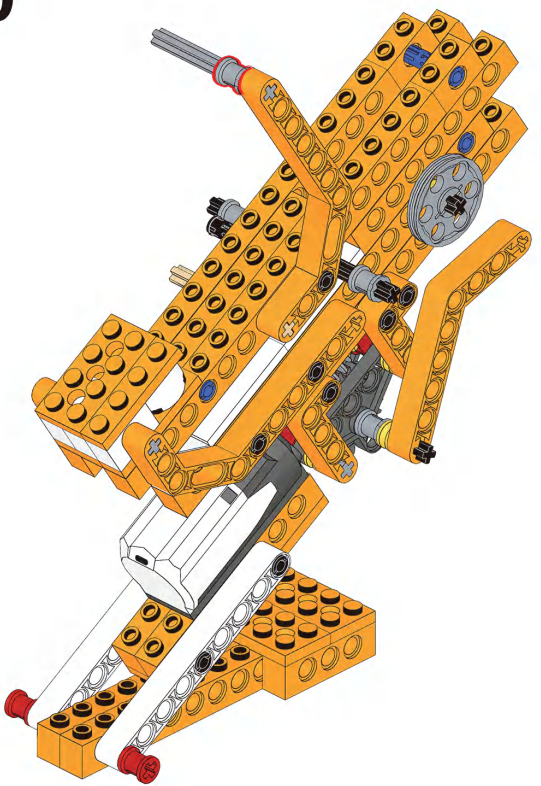

1x

71

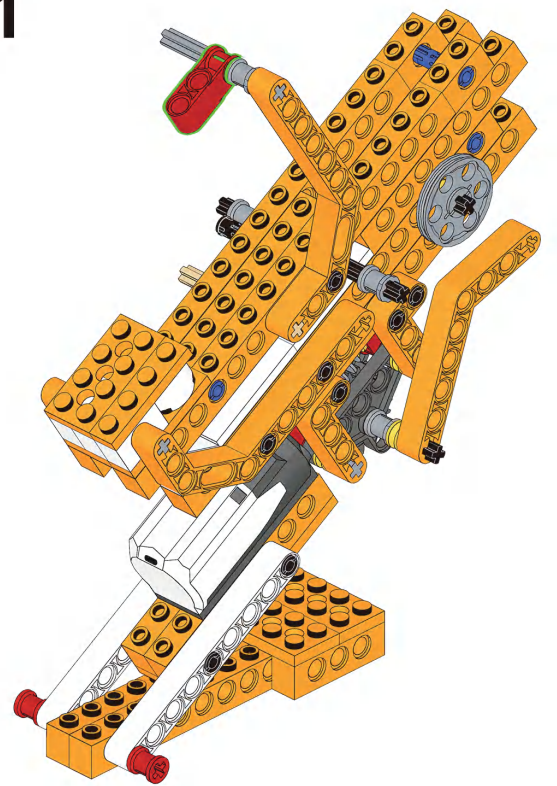

1x

72

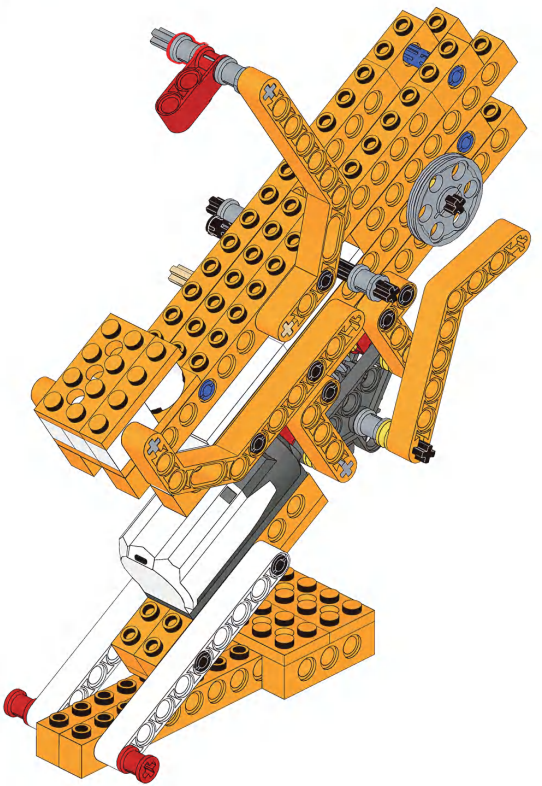

1x

73

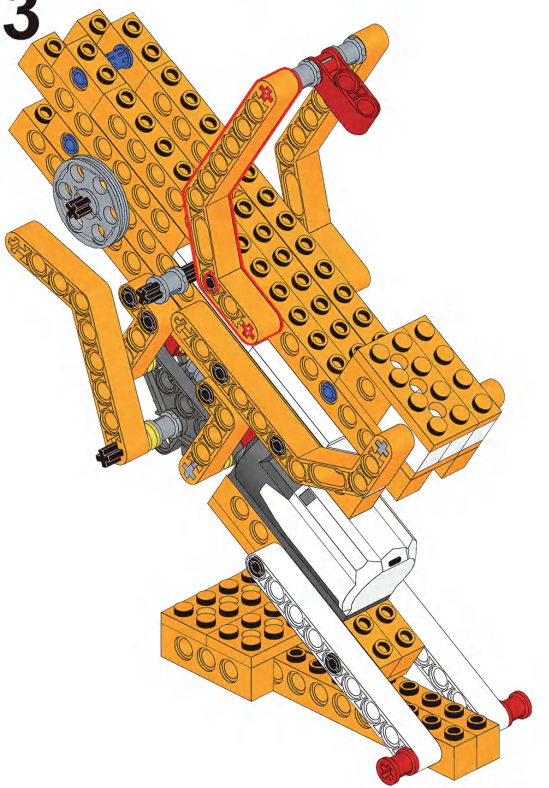

1x

74



2x

75

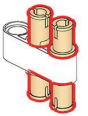

1x

76

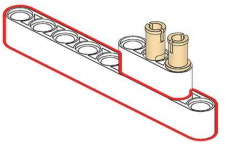

2x

77

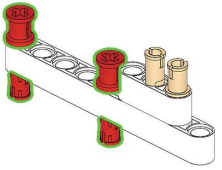

10M

2x

78

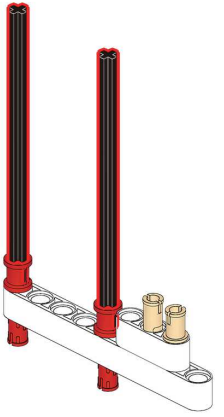

4x

79

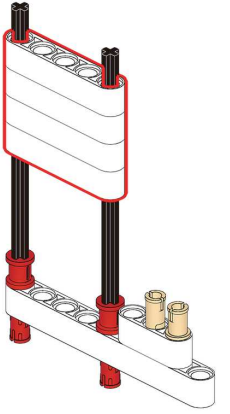

80

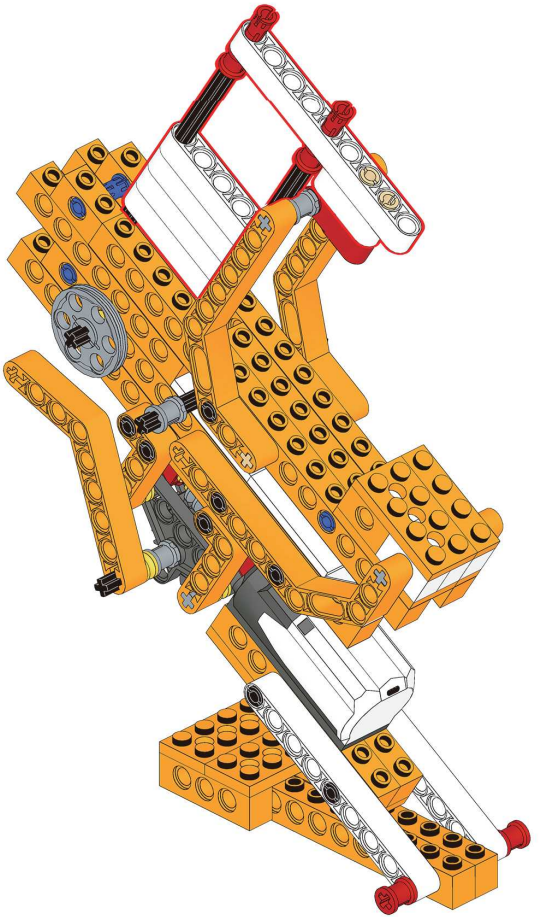

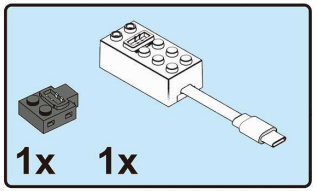

81

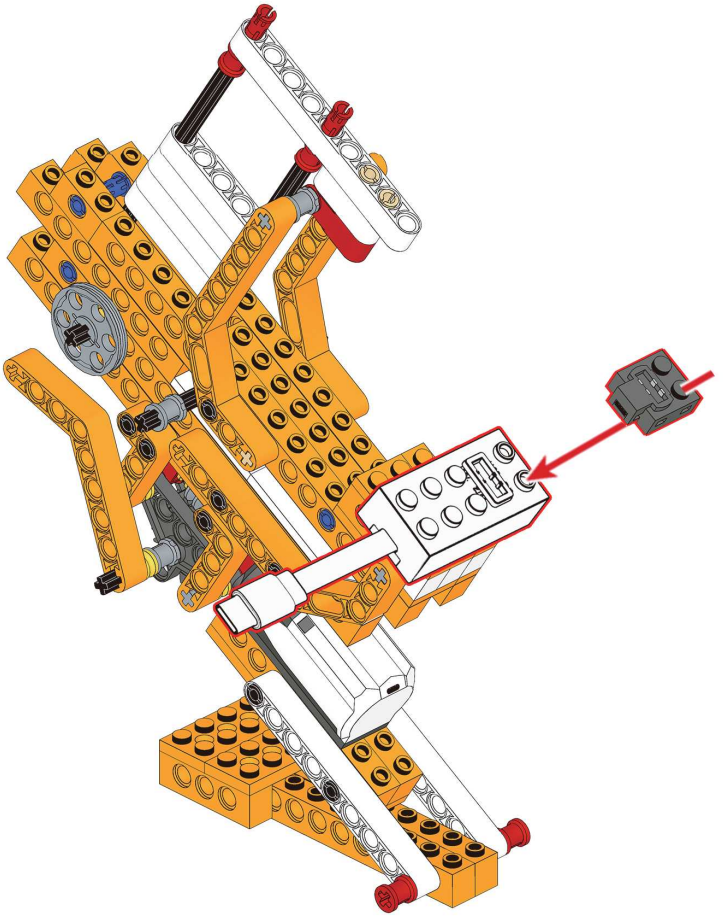

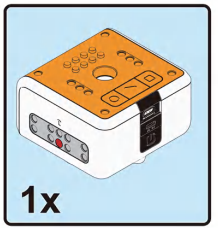

82

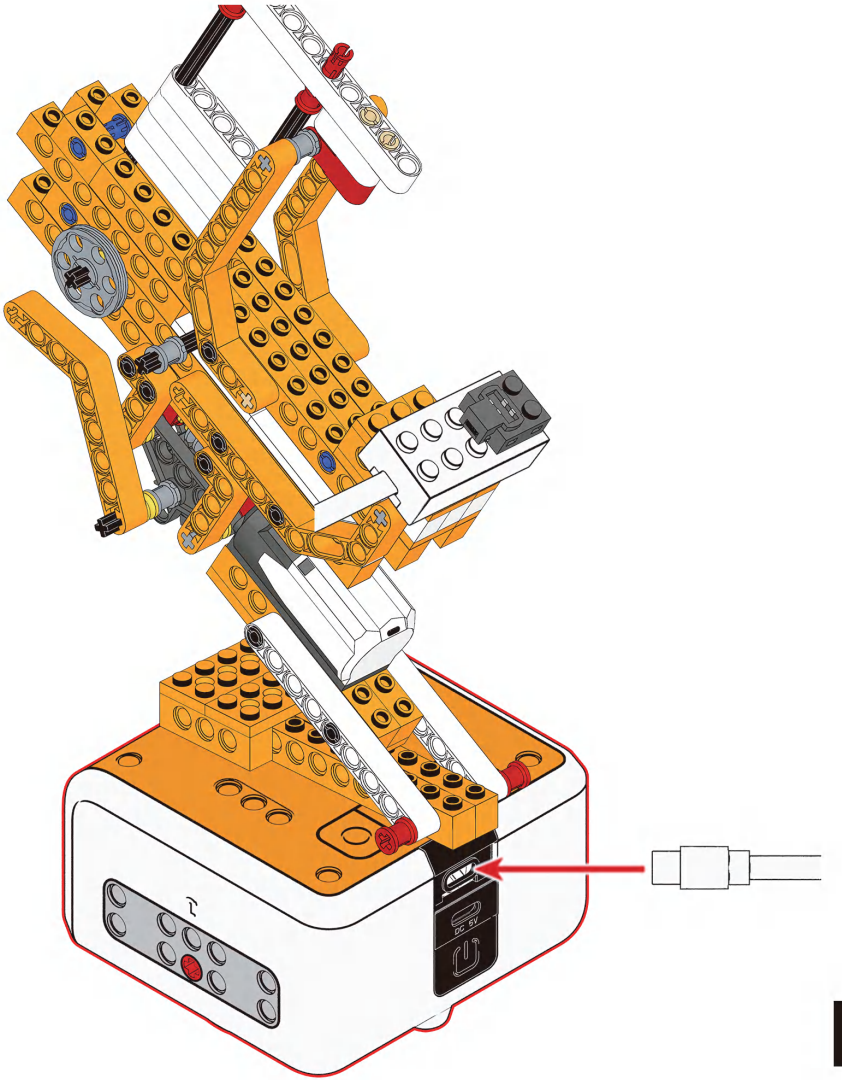

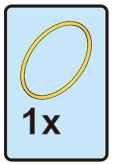

83

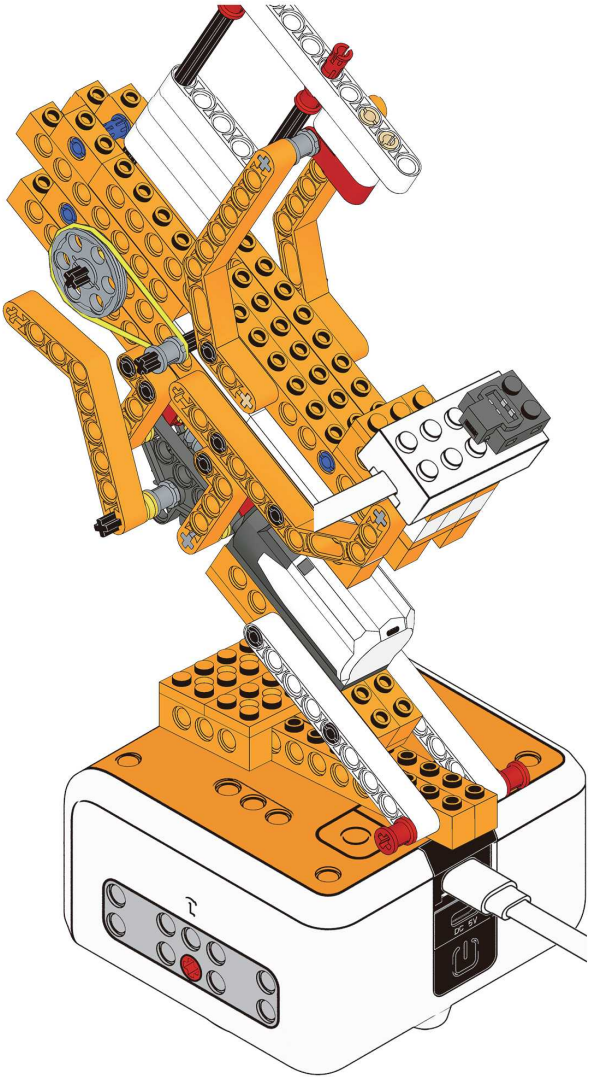

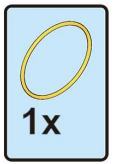

84



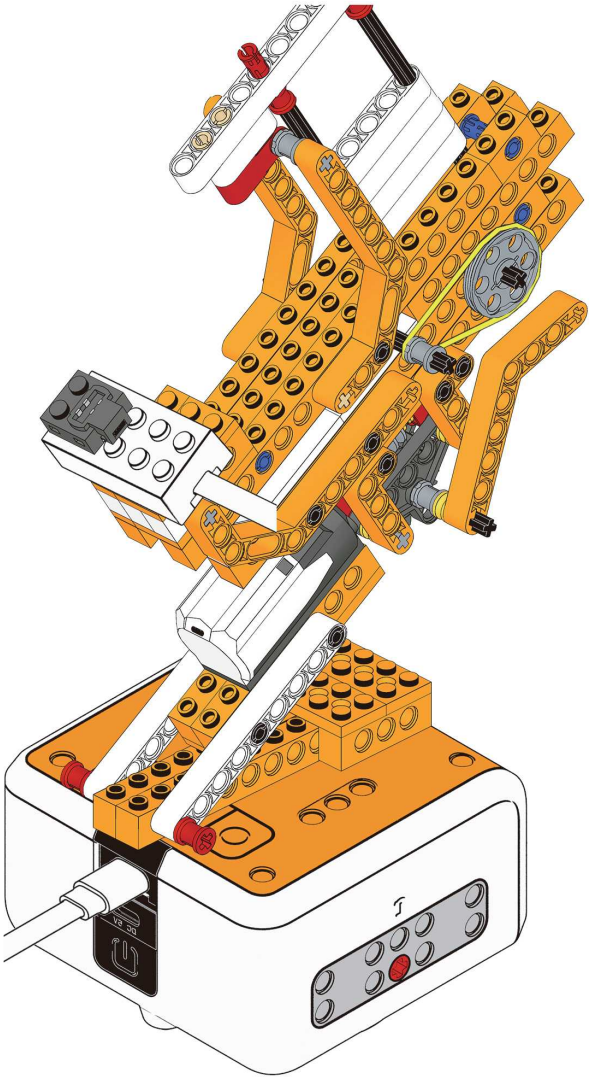

Demo Program

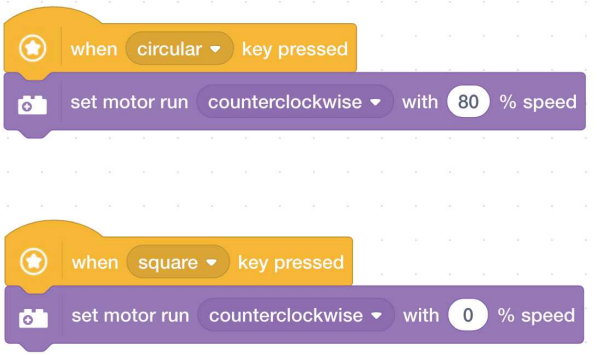

Designed by MATATALAB in China
MATATALAB CO., LTD.